Рис1

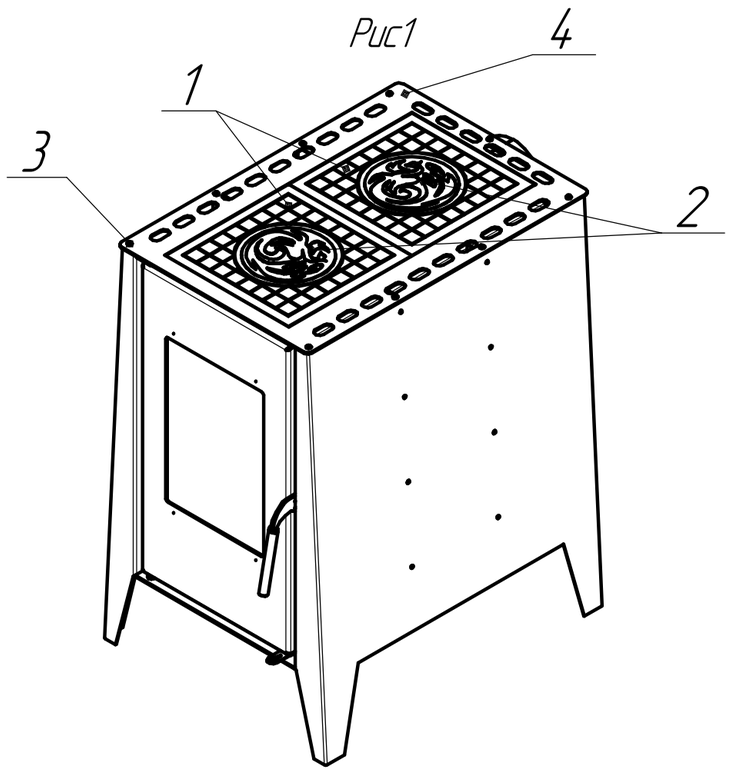

Рис2

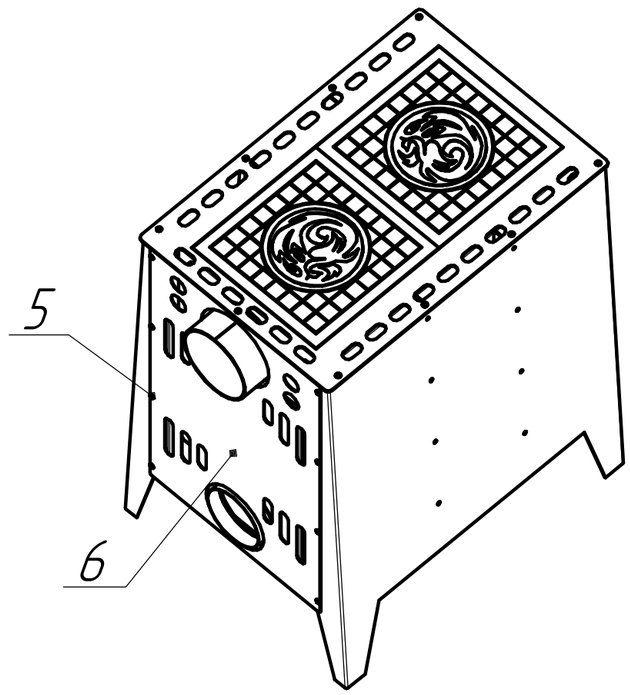

Рис3

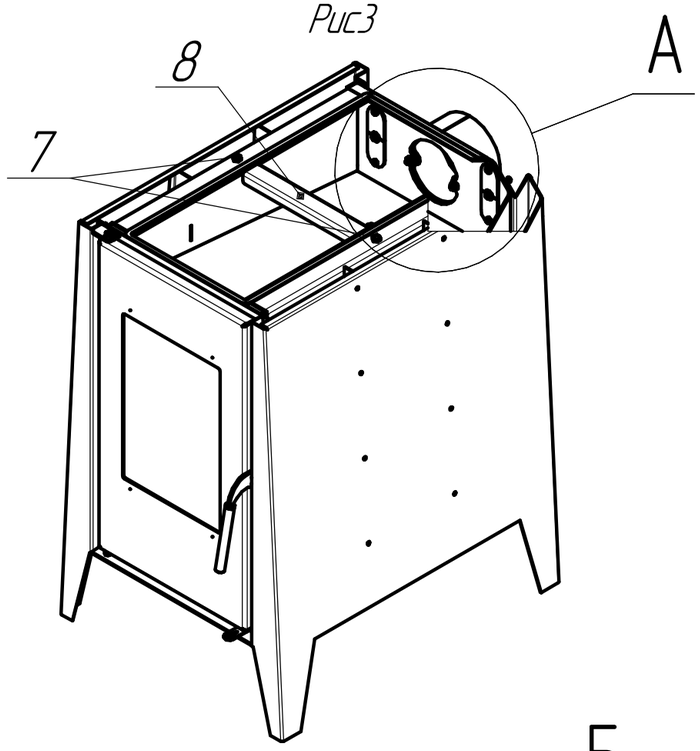

Вид А

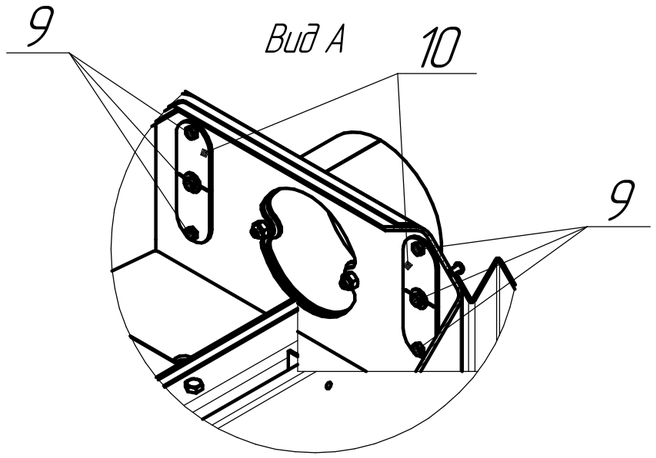

Теплообменник (поз.11)

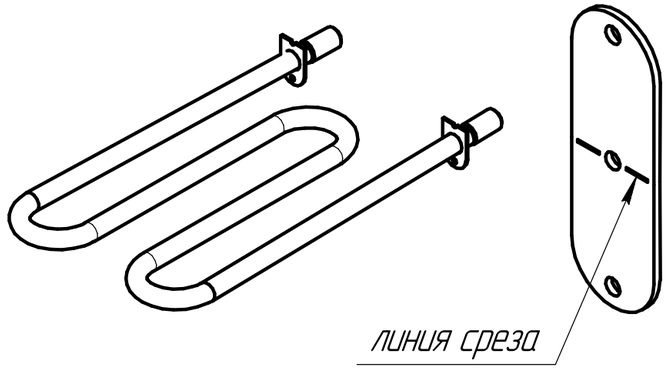

Заглушка (поз.10)

Вид Б

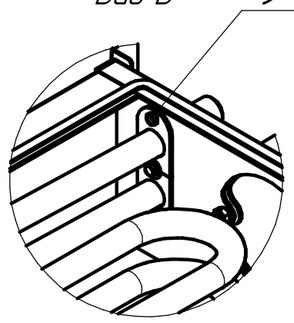

Б

Рис4

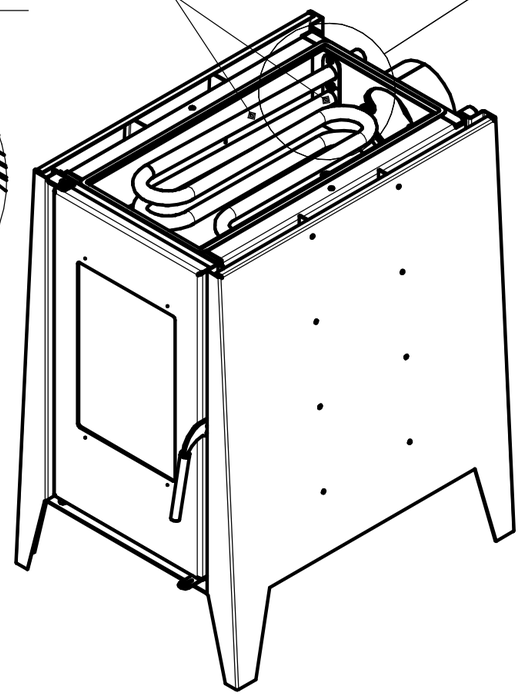

1. Снимите с печи (Рис1) плиты (поз.1) и конфорки (поз.2).
2. Открутите девять винтов (поз.3) М5х8 (Рис1) и снимите рамку (поз.4).
3. Открутите восемь саморезов (поз.5, Рис2) и снимите задний лист (поз.6).
4. Открутите два болта (поз.7, Рис3) М8х25 и снимите отражатель (поз.8).
5. Открутите шесть болтов (поз.9, Вид А) М8х25 и снимите заглушки (поз.10).
6.1. Установка двух теплообменников. Установите одновременно два теплообменника (поз.11) в топку (Рис 4) и закрепите их болтами М8 Х 25 (поз. 9, Вид Б).
6.2. Установка одного теплообменника. Установите теплообменник (поз.11) в топку (Рис 4) и закрепите его болтами М8 Х 25 (поз. 9, Вид Б). Посадочное место для второго теплообменника необходимо заглушить заглушкой (поз.10) разделив ее на две части по линии среза.
7. Произведите сборку печи в обратной последовательности.