SANGENS

Инструкция по монтажу и эксплуатации

Sangens Обливное 30 / Oblivion 30



sangens.com/ru

Электронная версия инструкции

Поздравляем с покупкой и благодарим за выбор Sangens.

Перед вами руководство, которое поможет вам в процессе сборки, монтажа и эксплуатации.

Актуальная электронная версия инструкции доступна здесь:

Наведите камеру вашего телефона на код выше

или введите в вашем браузере ссылку: **sangens.com/ru/instructions**

Оглавление

Электронная версия инструкции.....2
Оглавление.....3
Назначение.....4
Меры безопасности.....4
Технические требования к воде и помещению.....5
Условия хранения.....5
Модификации и технические характеристики.....6
Габариты модификации “Инсталляция”.....7
Габариты модификации “Стандарт” с ламелями.....7
Кронштейн для настенного монтажа.....8
Комплект установки.....9
Инструкция по сборке и монтажу.....10
Порядок подготовки устройства к эксплуатации.....12
Использование.....12
Возможные ошибки и способы их устранения.....13
Гарантийные обязательства производителя.....14
Служба заботы производителя.....16

Назначение

Обливное устройство Обливное 30 предназначено для кратковременного обливания холодной водой после посещения парной, сауны или бани. Применяется в бытовых и коммерческих банных помещениях в соответствии с правилами эксплуатации.

Меры безопасности

1. Используйте устройство только по назначению
2. Перед использованием убедитесь в надёжности крепления устройства и исправности механизма опрокидывания.
3. Не допускайте эксплуатации при наличии трещин, повреждений креплений, ослабленных соединений.
4. Перед обливанием убедитесь, что в бак устройства не могли попасть посторонние предметы. Не погружайте в бак посторонние предметы.
5. Детям разрешается пользоваться устройством только под контролем взрослых.
6. Лицам с заболеваниями сердечно-сосудистой системы рекомендуется проконсультироваться с врачом перед применением контрастных процедур.
7. Место размещения изделия должно быть выбрано с учетом нагрузки от собственной массы оборудования и дополнительной нагрузки от объема воды при полном заполнении.
8. Запрещается вносить изменения в конструкцию.
9. Запрещается оставлять воду в устройстве на период неиспользования
10. Не допускается применение воды с повышенным содержанием солей, железа, извести и иных примесей, а также воды с уровнем pH более 7.

⚠ **Внимание.** ***Предупреждения не описывают все возможные ситуации, поэтому при установке, подключении, обслуживании и эксплуатации оборудования соблюдайте осторожность и руководствуйтесь здравым смыслом.***

Технические требования к воде и помещению

Рабочие параметры для подаваемой воды:

- **Рабочее давление в водопроводной магистрали:** от 0,1 до 10 бар.
- **Допустимая температура воды для целостности оборудования:** от +5°C до +80°C.
- **Не допускается** применение воды с высоким содержанием соли, железа, извести и иных примесей, а также воды с уровнем pH более 7

Условия эксплуатации:

Изделие предназначено для использования в **вентилируемых помещениях**, обеспечивающих:

- защиту от атмосферных осадков;
- отсутствие прямого воздействия солнечных лучей;
- температурный режим окружающей среды от +5 °C до +50 °C.

Условия хранения

Изделие допускается хранить при соблюдении следующих параметров:

- **Температура хранения:** от −50°C до +50°C.
- **Относительная влажность воздуха:** не более 80 % при температуре +25 °C.
- **В воздухе** помещения не допускается присутствие примесей агрессивных веществ, включая пары кислот и щелочей.

Указанные условия распространяются на помещения хранения как Поставщика, так и Потребителя.

Если изделие отправляется на хранение после периода использования, то предварительно оно должно быть просушено.

Модификации и технические характеристики

Обливное устройство доступно в двух исполнениях. Выбор модификации зависит от проекта помещения и предпочтений по монтажу и дизайну.

Обливное 30 Инсталляция	**Обливное 30 Стандарт**
Инсталляция предназначена для скрытой установки в потолок (или оформления в необходимом стиле).	Модификация Стандарт оформлена декоративными деревянными ламелями. На изображении ниже Обливное с установленным кронштейном для настенного крепления. Кронштейн поставляется отдельно и не входит в стандартную комплектацию.
	 Цвет ламелей может отличаться от представленного на изображении.
Вес: 18 кг	Вес: 22 кг (без кронштейна)
Объем емкости для воды: 28 л.	Объем емкости для воды: 28 л.
	Для настенного крепления требуется кронштейн (вес кронштейна: 5 кг), приобретается отдельно.

Габариты модификации “Инсталляция”

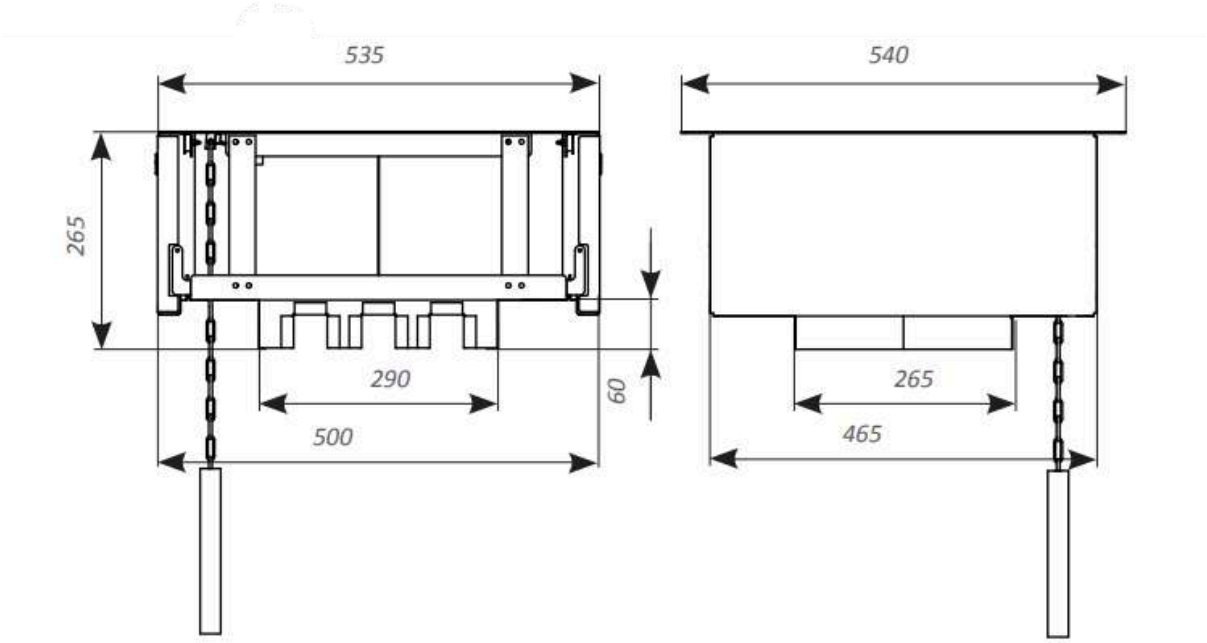

Габариты модификации “Стандарт” с ламелями

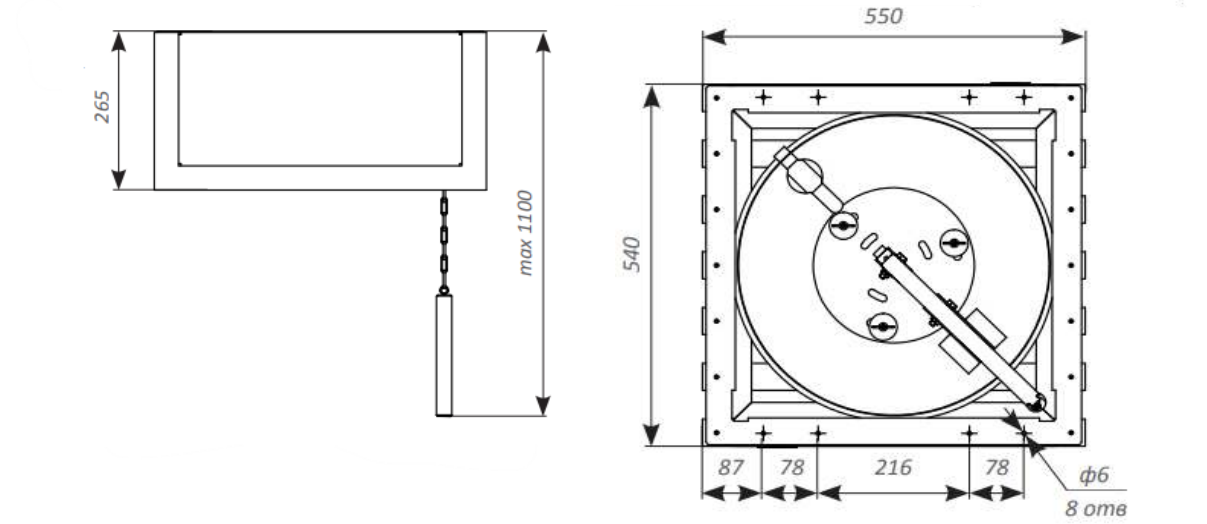

Кронштейн для настенного монтажа

Используется для крепления Обливное 30 на стену.

Приобретается отдельно.

Вес кронштейна: 5 кг.

Внешний вид и габариты:



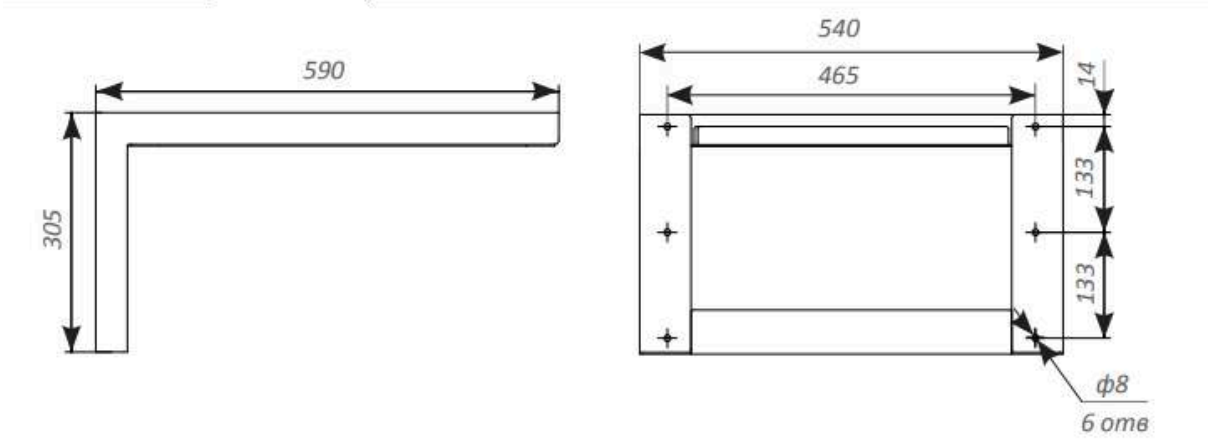

Комплект установки

#	Вид	Наименование	Кол-во
1	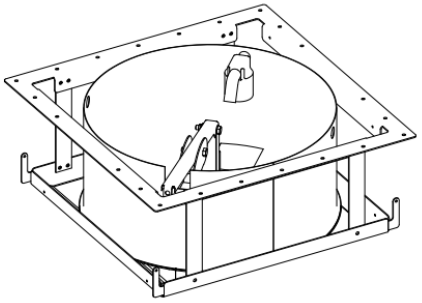	Устройство обливное (инсталляция)	1 шт
2		Ручка деревянная в сборе	1 шт
3	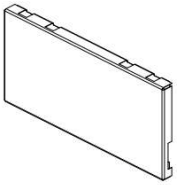	Заглушка декоративная	2 шт
4	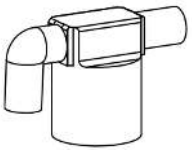	Клапан наполнительный с датчиком	1 шт
5		Контргайка	1 шт
6	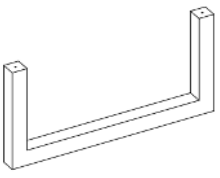	Ламели деревянные (только в комплекте Обливион Стандарт)	7 шт
7	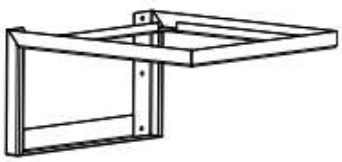	Кронштейн стеновой с комплектом крепежа М6 (приобретается отдельно)	1 шт

Инструкция по сборке и монтажу

Изображения деталей вы найдете в разделе “Комплект установки”.

1	Извлеките устройство обливное **(1)** из упаковки, снимите декоративные заглушки **(3).**	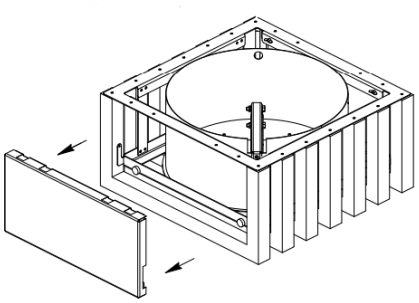
2	Установите клапан накопительный с датчиком уровня **(4)**. Для этого предусмотрены три установочных места в устройстве, в зависимости с какой стороны находится подвод водопроводной магистрали. Затяните контргайку **(5)**	
3	Определите место установки устройства с учетом веса изделия, его системы крепления и дополнительной нагрузки от объема воды при полном заполнении. При необходимости определения горизонтали и вертикали используйте строительный уровень.	При креплении к стене см. п. 3.1. и п. 3.2. При креплении к потолку см. п. 3.3.
3.1	Закрепите кронштейн **(7)** на стене, используя необходимые крепежные элементы (не входят в комплект поставки) .	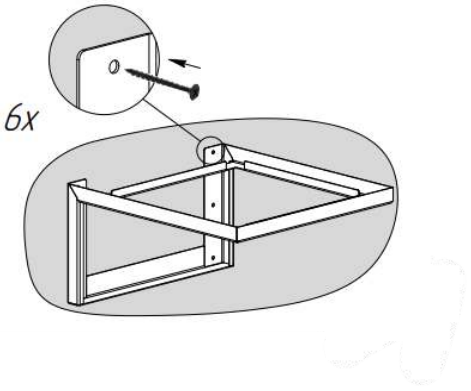

3.2	Установите обливное устройство на кронштейн **(7)** и с помощью крепежных элементов (входят в комплект поставки кронштейна) в восьми местах закрепите его.	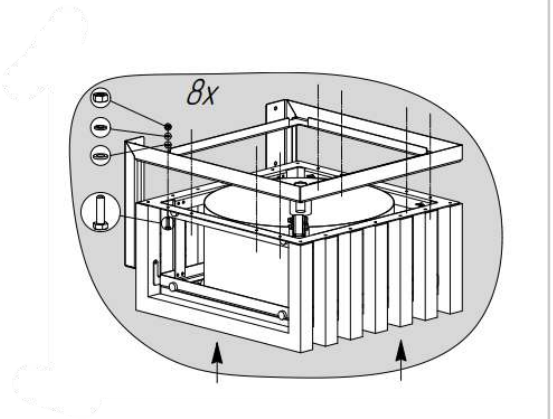
3.3.	При креплении устройства **(1)** к потолку, разметьте места крепления на потолке, учитывая размеры изделия. Закрепите устройство **(1)** на потолке с помощью необходимых крепежных элементов (не входят в комплект поставки).	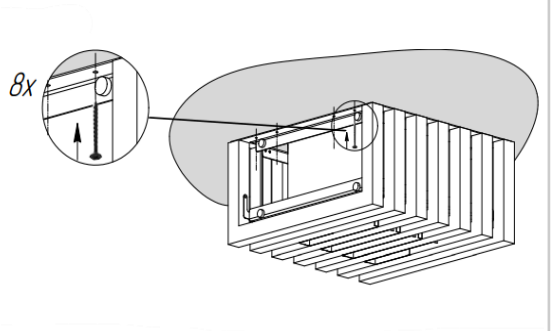
4	Установите декоративные заглушки **(3)** на место. Карабином закрепите цепь с ручкой **(2)** к сливному механизму **(1).** При необходимости, отрегулируйте длину цепи.	

⚠ **Внимание.** *При креплении устройства к потолку необходимо предусмотреть защиту потолочного покрытия от попадания воды и брызг.*

⚠ **Внимание.** *Перед первым использованием устройства, а также при обнаружении подтекания воды через сливное отверстие необходимо выполнить регулировку прижимного усилия уплотнительного клапана. Регулировка осуществляется с помощью трёх гаек-барашков, расположенных на нижней части устройства.*

Порядок подготовки устройства к эксплуатации

1. До начала эксплуатации необходимо осмотреть внутренние и наружные поверхности изделия на отсутствие следов коррозии. При обнаружении очагов коррозии, рекомендуется незамедлительно выполнить процедуру пассивации.
2. При предполагаемом интенсивном использовании обливного устройства, а также при невозможности полного высушивания изделия между банными сессиями, рекомендуется до первого использования выполнить дополнительную обработку деревянных поверхностей защитно-декоративным покрытием. Обработка должна быть выполнена составами, предназначенными для эксплуатации во влажных помещениях и совместимыми с древесиной изделия.
3. После сборки и монтажа, а также подключения к водопроводной магистрали (либо к накопительному баку) и открытия подачи воды начинается автоматическое наполнение ёмкости обливного устройства. При достижении установленного уровня заполнения подача воды должна прекращаться автоматически.

Использование

При нажатии на рычаг посредством подтягивания цепи с деревянной ручкой происходит излив воды.

При отпускании ручки излив воды прекращается.

По мере снижения уровня воды в ёмкости система автоматически возобновляет наполнение.

После использования необходимо:

- полностью слить воду из ёмкости;
- просушить изделие перед последующим использованием или хранением.

⚠ **Внимание.** *Изделие необходимо использовать по назначению. В бак с водой нельзя добавлять посторонние предметы. Нельзя модифицировать конструкцию.*

Возможные ошибки и способы их устранения

1. ***Подтекания воды через сливное отверстие***

Возможные причины: Нарушен уровень прижимного усилия

Решение: Необходимо выполнить регулировку прижимного усилия уплотнительного клапана. Регулировка осуществляется с помощью трёх гаек-барашков, расположенных на дне устройства.

2. **Очаги коррозии**

Возможные причины: В конструкции изделия применяется нержавеющая ферритная сталь марки AISI 430, обладающая магнитными свойствами. Нержавеющие, в том числе хромистые, стали устойчивы к коррозии благодаря формированию на поверхности защитной оксидной плёнки. Однако при определённых условиях эксплуатационной среды возможно возникновение очагов коррозии. Вот эти причины:

- *химический состав и уровень pH используемой воды;*
- *повреждение или истирание защитной оксидной плёнки;*
- *локальный избыток или недостаток кислорода;*
- *нарушение условий транспортировки или хранения;*
- *иные неблагоприятные воздействия окружающей среды.*

Решение: При обнаружении очагов коррозии рекомендуется выполнить антикоррозионную обработку — пассивацию поверхности.

Пассивация осуществляется с применением окислительных составов, способствующих удалению свободного железа и восстановлению защитного слоя, например, специализированных преобразователей ржавчины (применяется согласно инструкции производителя средства) или раствора лимонной кислоты концентрацией до 8 %.

Обработку проводят при комнатной температуре с использованием средств индивидуальной защиты и соблюдением требований безопасности. При применении кислотных растворов скорость процесса может увеличиваться при повышении температуры раствора — в пределах допустимых параметров используемого реагента.

Гарантийные обязательства производителя

Тип использования / Тип гарантии	Срок гарантии
Бытовое использование: **Бытовая гарантия***	1 год
Коммерческое использование: **Стандартная коммерческая гарантия***	3 месяца
Коммерческая расширенная гарантия* (доступна при соблюдении специальных условий)	1 год

* С подробным описанием типов гарантии и правил получения гарантии вы можете ознакомиться на странице Типы гарантии и условия:

Типы гарантии и условия:

Наведите камеру вашего телефона на код выше

или введите в вашем браузере ссылку:
sangens.com/ru/terms-of-warranty

Обращение по гарантии:

Наведите камеру вашего телефона на код выше

или введите в вашем браузере ссылку:
sangens.com/ru/warranty-and-return

Гарантия действует только на официальную продукцию бренда Sangens. Гарантия распространяется на все составные части изделия Sangens, за исключением расходных материалов. Гарантийный срок на составные части приравнивается к сроку на основное изделие. Замена неисправных узлов или деталей в пределах гарантийного срока не устанавливает новый гарантийный срок на изделие в целом. На замененные узлы/компоненты действует гарантия 3 месяца.

Гарантийные обязательства действуют только при соблюдении следующих условий:

- оборудование установлено и подключено в соответствии с требованиями инструкции;
- соблюдены все правила эксплуатации, обслуживания и безопасности, указанные в инструкции и гарантийной документации.

Производитель не несет гарантийные обязательства и ответственности и не производит бесплатное сервисное обслуживание изделия в следующих случаях:

- по истечению срока гарантии;
- если изделие используется не по назначению;
- при нарушении требований к безопасности, эксплуатации, установки, размещению и подключению изделия, изложенных в инструкции и другой документации передаваемой в комплекте с изделием;
- наблюдаются признаки нарушения монтажа/эксплуатации;
- если дефект вызван изменением конструкции или подключением внешний устройств, не предусмотренным производителем;
- если дефект вызван действием непреодолимых сил (в том числе, но не исключая, пожары, наводнения, ураганы, землетрясения), несчастными случаями, умышленными или неосторожными действиями потребителя или третьих лиц;
- если обнаружены недостатки возникшие после передачи изделия потребителю вследствие механического повреждения; воздействия влаги, высоких или низких температур не предусмотренных оборудованием; коррозии; окисления, попадания внутрь посторонних предметов, веществ, жидкостей, насекомых или животных.

⚠ **Внимание.** Бесплатное обслуживание по гарантии доступно только в рамках установленной гарантии; производитель не проводит коррекцию монтажа/сборки оборудования после неудачного монтажа третьими лицами и не устраняет недостатки, не связанные с производственными дефектами.

Служба заботы производителя

Телефон горячей линии в России: 8 (800) 500-53-80

Электронная почта: service@sangens.com

Сайт производителя: sangens.com/ru

Служба заботы Sangens и FAQ:

Наведите камеру вашего телефона на код выше

или введите в вашем браузере ссылку:
sangens.com/ru/service

Контакты бренда Sangens и его представителей:

Наведите камеру вашего телефона на код выше

или введите в вашем браузере ссылку:
sangens.com/ru/contacts

Вер. 12.02.2026