Poêle à bois

TIPI

Référence P615344

Poêle à bois TIPI

référence P615344

Notice particulière d'utilisation et d'installation

Consulter attentivement ce complément **notice particulière** ainsi que la **notice générale** également livrée avec l'appareil

Caractéristiques et performances en fonctionnement intermittent suivant EN 13240 :

Puissance nominale	10 kW
Rendement	76 %
Taux de CO%	0.09 %
Classement Flamme Verte	★★★★★★★
Concentration de poussières rejetées à 13% d'O_2	30 mg/Nm^3
T° fumées	359 °C
Combustible recommandé	Bois / bûches de 25 cm *longueur maxi possible (horizontalement) : 40 cm* *longueur maxi possible verticalement : 50 cm*
Débit massique des fumées	7.5 g/s
Protection du sol : placer l'appareil sur une dalle en béton de largeur 80 cm, longueur 80 cm, épaisseur 45mm recouverte d'une face réfléchissante côté appareil (plaque métallique type inox, ou face céramisée brillante), l'appareil étant placé au centre de cette dalle. Distance minimale à respecter par rapport aux matériaux combustibles adjacents : 80 cm Si les parois avoisinantes sont en matériaux incombustible et ne se dégradent pas sous l'action de la chaleur (la température du mur pouvant atteindre 200 °C), ces dimensions peuvent être réduites à 15 cm.	
Combustion prolongée	8 heures

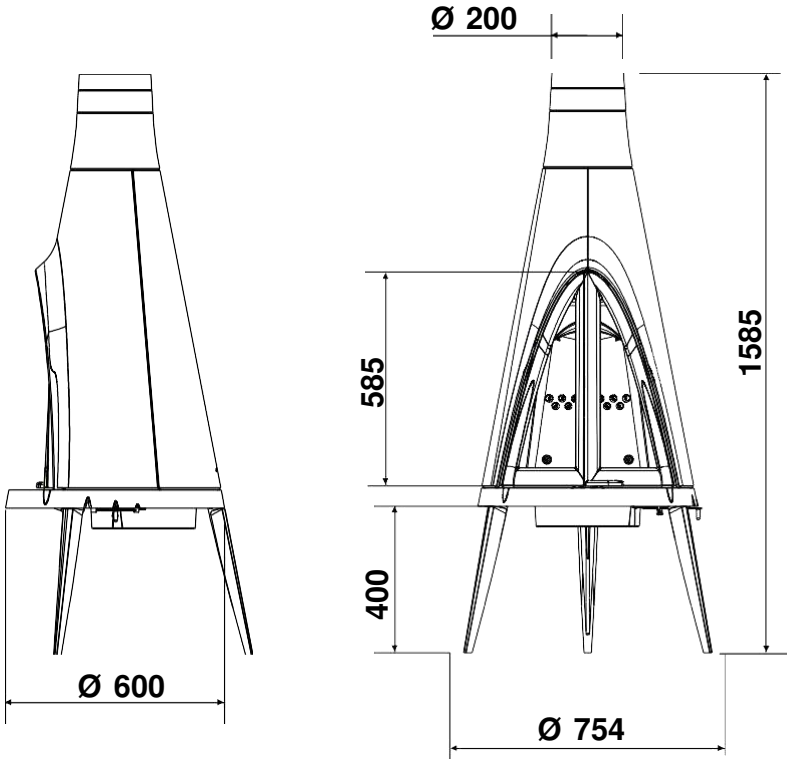

Masse de l'appareil	**143** kg	
Chambre de combustion	Avec système de post combustion	
Raccordement au conduit de fumée par la buse située sur le dessus de l'appareil	Diamètre : 200 mm	
Encombrement	h **1585** mm	Ø **754** mm
Dimensions des portes	h **585** mm	lg **473** mm
Vision du feu	h **461** mm	lg **378.5** mm
Plaque signalétique	Gravée sous le cendrier	

ECO DESIGN 2022

DECLARATION SUIVANT REGLEMENT (UE) 2015/1185 DE LA COMISSION du 24 avril 2015 et SUIVANT REGLEMENT DELEGUE (UE) 2015/1186 DE LA COMMISSION du 24 avril 2015

Exigences d'informations applicables aux dispositifs de chauffage décentralisés à combustible solide	
Référence du modèle:	**P615344**
Modèle/désignation:	**Poêle TIPI**
Marque:	**INVICTA**
Fonction de chauffage indirect:	non
Puissance thermique directe:	10,0 kW
Puissance thermique indirecte:	0,0 kW

Combustible:	Combustible de référence:	Autre(s) Combustible(s) admissible(s)	η_s % (*)	Emissions dues au chauffage des locaux à la puissance thermique nominale (*)				Emissions dues au chauffage des locaux à la puissance thermique minimale (*)			
				P	COG	CO	NO_x	P	COG	CO	NO_x
				mg/Nm^3 (13 % O2)				mg/Nm^3 (13 % O2)			
Bûches de bois ayant un taux d'humidité ≤ 25 %	oui	non	66	30	90	1125	160	-	-	-	-

Caractéristiques pour une utilisation avec le combustible de référence uniquement

Puissance Thermique			
Puissance thermique nominale:	P_{nom}	10,0	kW
Puissance thermique minimale (indicative):	P_{min}	n.d.	kW

Rendement utile (PCI brut)			
Rendement utile à la puissance thermique nominale:	$\eta_{th,nom}$	76,0	%
Rendement utile à la puissance thermique minimale (indicatif):	$\eta_{th,min}$	n.d.	%

Consommation d'électricité auxiliaire			
A la puissance nominale:	el_{max}	-	kW
A la puissance minimale:	el_{min}	-	kW
En mode veille:	el_{SB}	-	kW

Puissance requise par la veilleuse permanente			
Puissance requise par la veilleuse:	P_{pilot}	n.d.	kW

Type de contrôle de la puissance/de la température de la pièce F(2):	Contrôle de la puissance thermique à un palier, pas de contrôle de la température de la pièce	0%
Autres options de contrôle F(3):	Non applicable	0%

Classe d'efficacité énergétique:	A
Indice d'efficacité énergétique (IEE):	100

Coordonnées de contact :		Date:	Signataire:	
INVICTA GROUP Zone industrielle La Gravette 08350 - DONCHERY | France	Tél. +33 (0) 3 24 27 71 71 invicta.fr contact@invicta-group.fr	02/12/2021	M. Xavier Delaire Responsable Laboratoire	

(*) n_s = efficacité énergétique saisonnière, P = particules, COG = composés organiques gazeux, CO = monoxyde de carbone, NOx = oxydes d'azote

FR

INSTRUCTION POUR L'INSTALLATION DE L'APPAREIL.

Pour limiter l'échauffement des parois voisines du poêle à 65K (K = degrés Celsius au dessus de la température ambiante), il est nécessaire de respecter les distances minimales indiquées sur le schéma ci-dessous.

Si les parois avoisinantes sont en matériaux incombustible et ne se dégradent pas sous l'action de la chaleur (la température du mur pouvant atteindre 200 °C), ces dimensions peuvent être réduites à 150 mm.

VUE DE DESSUS DE L'INSTALLATION DU POELE

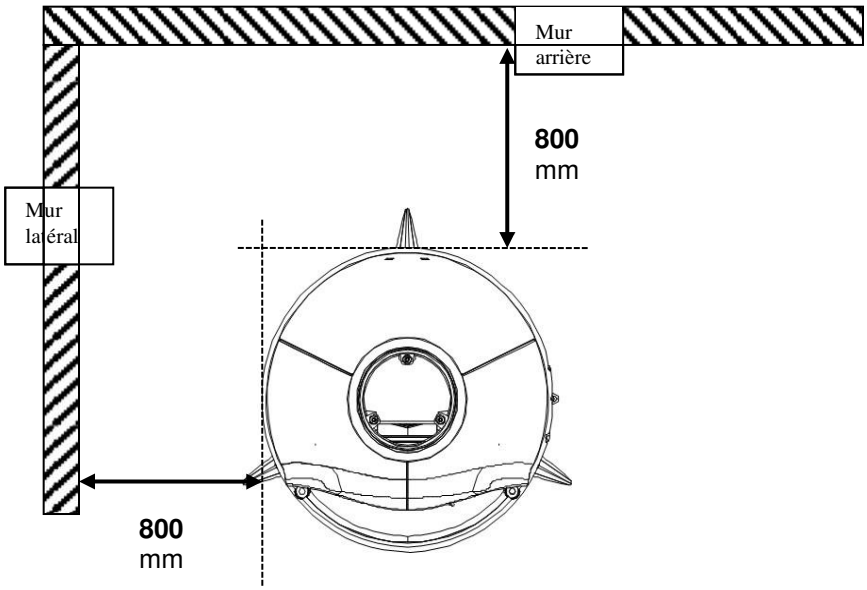

Conseils d'utilisation porte fermée :

- **Précaution au moment de la mise en service.**
  Mettre en place le déflecteur (voir instructions et schéma page 7)
  Pendant les premières utilisations de l'appareil une odeur de peinture va se dégager de l'appareil : aérer la pièce pour limiter ce désagrément ou effectuer, avant l'installation, une première chauffe à l'extérieur de la maison.

- **Allumage** : placer sur la grille du papier froissé (éviter le papier glacé) et du petit bois sec (des petites branches bien sèches ou du bois fendu finement). Enflammer le papier, fermer la porte du foyer et ouvrir entièrement l'arrivée d'air. Lorsque celui-ci est bien enflammé, vous pouvez charger votre appareil. Il est recommandé, pendant les premières heures de mise en service, de faire un feu modéré afin de permettre une dilatation normale de l'ensemble de l'appareil.

  Fonctionnement à « Puissance nominale » et « combustion prolongée » :
  Le fonctionnement à « Puissance nominale » nécessite un rechargement toutes les 30 à 45 minutes avec de petites quantités de bois. Il faut privilégier ce mode de fonctionnement particulièrement performant et respectueux de l'environnement.
  L'appareil peut également assurer un fonctionnement en « combustion prolongée » quand une puissance réduite et une autonomie importante sont recherchées.

  - **Puissance nominale** :
    Elle est obtenue :
    - avec une charge de bois de 3 kg, sous forme de 2 demies bûches de bois dur.
    - avec un tirage de 12Pa
    - charge renouvelée toutes les 30 à 45 minutes sur un lit de braises d'environ 3 cm
    - en mettant le réglage d'allure en position « Puissance nominale ».

    Une baisse d'activité peut se produire à cause d'une évolution défavorable de la combustion, d'une géométrie inadaptée des bûches, de l'utilisation d'un bois dur ou humide. Ces phénomènes de ralentissement, qui ne sont ni exceptionnels ni totalement prévisibles, se traduisent par la diminution du rideau de flamme (le combustible forme une voûte et n'est plus

en contact avec la braise), la diminution progressive de la réserve de braise et le refroidissement du foyer. Ils s'accompagnent d'une chute de puissance et d'une baisse des performances.
Pour l'éviter : ouvrir la porte du foyer avec précaution , **réorganiser la charge sur le lit de braise en procédant par piquage et déplacement du combustible avec un tisonnier en prenant garde de ne pas faire chuter de braise hors du foyer** , puis refermer la porte. L'activité reprend immédiatement après la fermeture de porte.

- **Combustion prolongée**
  Elle est obtenue :
  - En triplant la charge de bois de la Puissance nominale (voir ci-dessus), constituée de 1 à 2 bûches de bois dur non fendue de grand diamètre.
  - avec un tirage de 6 Pa.
  - en mettant le « réglage d'allure » en position « Combustion prolongée », après avoir assuré et maintenu l'allumage de la charge.
  - en laissant se poursuivre la combustion jusqu'à obtention d'un lit de braise réduit, destiné à assurer l'allumage d'une charge de reprise.

  Ce mode de fonctionnement permet à la fois d'obtenir une puissance réduite et une autonomie de 8 heures sans rechargement.

Quel que soit le mode de fonctionnement désiré (Puissance nominale ou Combustion Prolongée), s'assurer que chaque charge de bois s'allume dès son introduction dans l'appareil et que l'inflammation se maintient. Dans le cas contraire, rouvrir quelques instants le « registre de réglage d'allure » en position « allumage » jusqu'à obtenir un embrasement satisfaisant du bois :
Dans la phase de combustion de la fraction volatile du bois, il faut absolument éviter le fonctionnement sans embrasement sous peine d'encrasser fortement l'appareil et le conduit de fumée et de larguer dans l'atmosphère des effluents nocifs pour l'environnement et la santé.

Post combustion activée =
BON
Appareil « chaud et propre »

Combustion sans flammes =
MAUVAIS
Appareil « froid et sale »

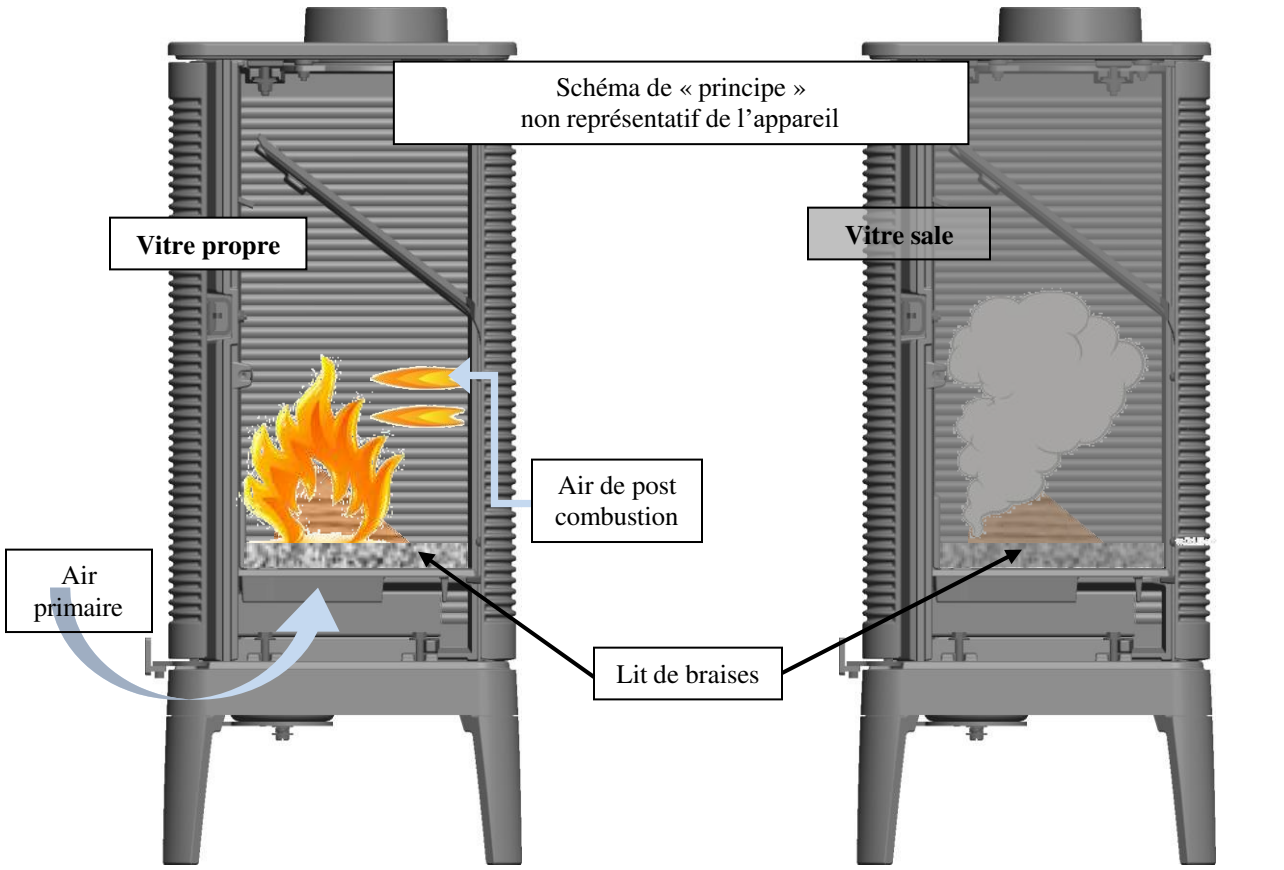

Information pour le recyclage/la fin de vie du produit :

Veuillez-vous munir des pages « Eclaté » et « Nomenclature » afin de visualiser les numéros et les références des différentes pièces composants le produit.

Le tableau suivant répertorie les composants de l'appareil et les indications pour une séparation et un dépôt dans les filières de recyclage/valorisation appropriées suivant la réglementation en vigueur :

Référence de la pièce commençant par	A mettre avec les :
AS, AV, AT **F**	Métaux
AI, AX	Encombrants
AL	DEEE (Déchets d'Equipements Electriques et Electroniques)

Nota : De même, les déchets d'emballage (bois, carton, plastique) doivent être triés suivant les dispositions en application dans le pays.

- **Décendrage :**
  Pour évacuer les cendres :
  - Attendre le refroidissement complet de l'appareil.
  - Collecter puis, faire tomber les cendres au travers des grilles foyères avec un tisonnier.
  - Extraire les deux demi-grilles foyères de l'appareil.
  - Enfin, extraire le cendrier, et le vider dans un récipient métallique réservé à cet usage, ne contenant aucun matériau et/ou déchet inflammable et stocké à l'extérieur de la maison.
  - Ensuite, remettre en place le cendrier et les grilles.

  Procéder à cette opération avant que le cendrier ne soit plein.

- **Organes de réglages :**
  Utiliser systématiquement la ''main froide'' fournie avec l'appareil pour manipuler les organes de réglages qui peuvent être très chauds.

  - **Registre de réglage d'allure** (voir fig.1 page 7) (situé en bas de la façade): ce registre est utilisé pour moduler l'allure de l'appareil entre '' allure normale '' et la ''combustion prolongée. Une fois l'appareil allumé, ne pas aller au delà de la position ''allure normale''.

  - **Registre d'allumage** (voir fig.1 page 7) : L'action sur le registre de réglage d'allure, au delà de la position ''allure normale'' permet d'obtenir un supplément d'air pour l'allumage. Cette position est réservée aux opérations d'allumage et de reprise et ne doit pas être maintenue plus de 30 minutes sous peine de dommages sur l'appareil et son environnement. L'appareil doit rester sous surveillance pendant toute la durée d'utilisation de cette position.

  - **Registre d'air secondaire** (voir fig.2 page 7) (situé en haut de la façade) : Ce registre doit rester ouvert pour obtenir un fonctionnement performant et une combustion propre.
    - L'action de fermeture de ce registre n'est justifiée que si les tirages sont plus élevés que ceux qui sont recommandés (voir ci avant). Dans ce cas, ce registre peut être partiellement refermé pour obtenir un fonctionnement satisfaisant.

    Une fois cette adaptation effectuée, ne plus agir sur ce registre d'air secondaire, et utiliser exclusivement le registre de réglage d'allure pour faire varier la puissance de l'appareil.

Conseils d'utilisation « portes ouvertes » :

- Ce fonctionnement n'est possible qu'après l'allumage et la mise en régime de l'appareil en fonctionnement « portes fermées ».
- Dans les conditions de tirages normales et avec un bois bien sec, recharger sur un lit de braise d'environ 3cm.
  Ne pas aller au-delà des charges spécifiées pour la « puissance nominale en intermittent » (voir ci-dessus).
- Maintenir l'appareil sous surveillance permanente pendant le fonctionnement portes ouvertes.

Note :
En fonctionnement porte ouverte, l'appareil devient un composant d'un ensemble comportant le conduit de raccordement, le conduit de cheminée, la souche, et la ventilation de la maison.
L'absence de refoulement en fonctionnement « porte ouverte » est le résultat d'un équilibre fragile entre les capacités d'aspiration du conduit, la bonne alimentation en air frais, le respect des conditions d'utilisation et, au niveau de l'installation, de paramètres propres au site d'utilisation (hauteur de cheminée, exposition aux vents dominants etc..):
Ensemble dont le fonctionnement ne peut être garanti que par l'atrier/poseur.

Poêle à bois TIPI

référence P615344

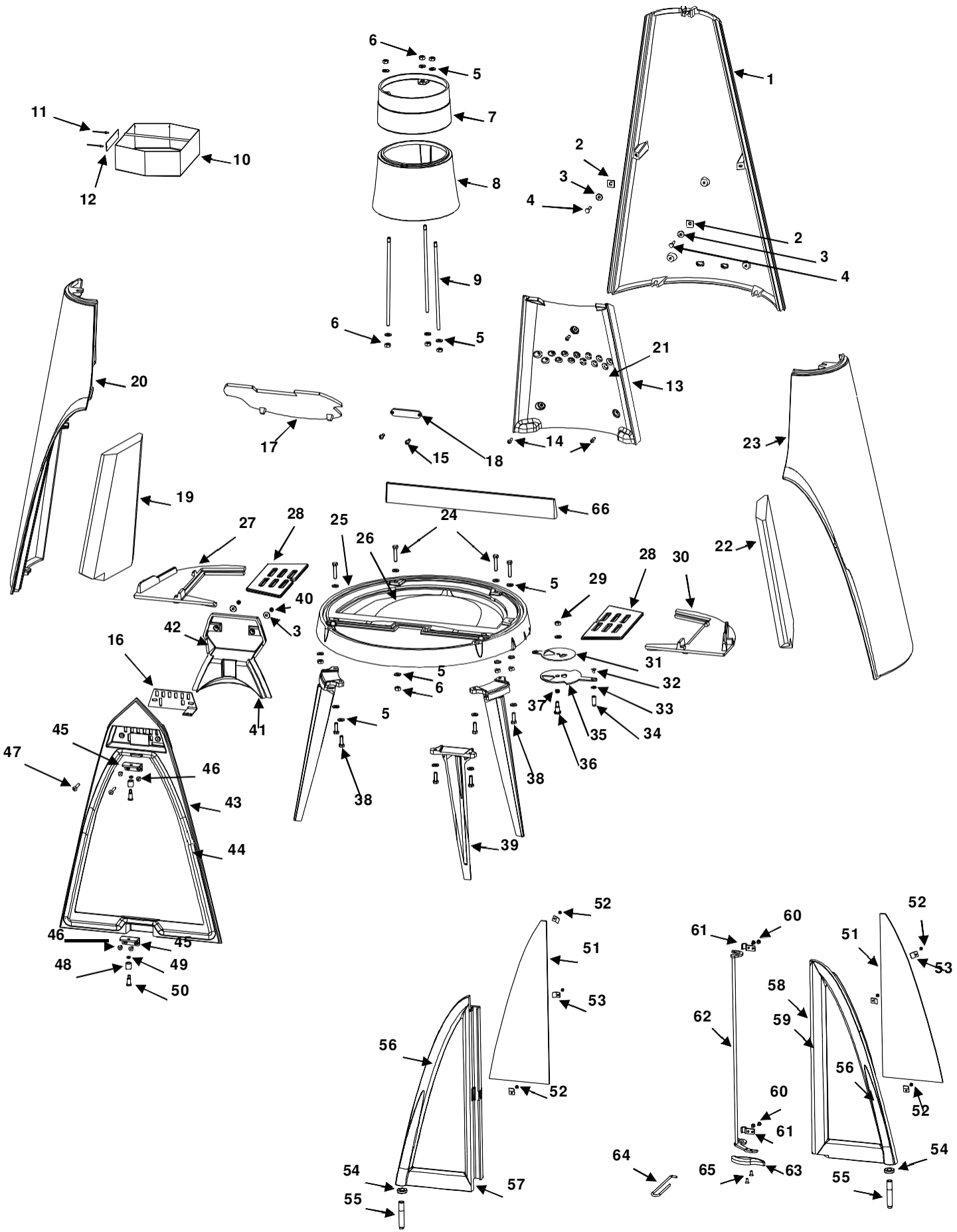

Repère	Nbr	Désignation	Référence
1	1	Fond	**FB** 610381
2	2	Cale oblique de 8	**AV** 4240080
3	2	Rondelle de 6 large	**AV** 4110060
4	2	Vis tête hexagonale de 6x30	**AV** 8406300
5	20	Rondelle de 8 large	**AV** 4110080
6	10	Ecrou de 8	**AV** 7100080
7	1	Dessus	**FB** 610384
8	1	Avaloir	**FB** 610390
9	3	Tirant	**AS** 610136A
10	1	Cendrier	**AT** 610142C
11	1	Plaque signalétique	**PS** 615344
12	2	Rivet de 3x8	**AV** 5203080
13	1	Taque	**FB** 610392
14	3	Vis tête bombée empreinte hexagonale creuse de 6x20	**AV** 8686206
15	2	Vis tête cylindrique empreinte hexagonale creuse de 6x20	**AV** 8666206
16	1	Registre de réglage d'arrivée d'air secondaire	**AT** 610144A
17	1	Déflecteur	**FB** 610395
18	1	Bride	**AT** 610147B
19	1	Panneau de vermiculite gauche	**AI** 703111A
20	1	Coté gauche	**FB** 610383
21	1	Joint thermocorde Ø12, longueur 1.016 mètre	**AI** 3030012
22	1	Panneau de vermiculite droit	**AI** 703110A
23	1	Coté droit	**FB** 610382
24	4	Vis tête hexagonale de 8x40	**AV** 8408400
25	1	Socle	**FB** 610380
26	1	Joint thermocorde Ø5, longueur 0.631 mètre	**AI** 303005
27	1	Support de grille foyère gauche	**FB** 610389
28	2	Grille foyère	**FB** 610391
29	1	Ecrou de 8 frein	**KAV** 7010080
30	1	Support de grille foyère droit	**FB** 610388
31	1	Tôle d'appui	**AT** 610351B
32	1	Vis tête fraisée empreinte hexagonale creuse de 6x16 inox	**AV** 8636166
33	1	Rondelle de 6	**AV** 4100060
34	1	Bouton de registre	**AS** 750120A
35	1	Registre de réglage d'arrivée d'air primaire	**AT** 610143B
36	1	Vis de registre	**AS** 750123C
37	1	Ressort registre	**AS** 750125A
38	6	Vis tête hexagonale de 8x25	**AV** 8408250
39	3	Pied	**FB** 610393
40	2	Ecrou de 6	**AV** 7100060
41	1	Guide d'air	**FB** 610394
42	1	Joint plat, longueur 0.646 mètre	**KAI** 010080
43	1	Façade	**FB** 610385
44	1	Joint thermocorde Ø12, longueur 1.713 mètre	**AI** 303212
45	2	Equerre support excentrique	**AT** 610146A
46	4	Vis tête fraisée empreinte hexagonale creuse de 6x10	**AV** 8636100
47	2	Vis tête fraisée empreinte hexagonale creuse de 6x35	**AV** 8636350
48	2	Entretoise de roulement excentrique	**AS** 610306A
49	2	Ecrou bas de 6	**AV** 7130060
50	2	Axe excentrique	**AS** 610307A
51	2	Vitre	**AX** 615344A
52	6	Vis tête cylindrique empreinte pozy de 4x6	**AV** 8644062
53	6	Attache de vitre	**AS** 700262
54	2	Bague de rotation	**AS** 610137B
55	2	Axe de rotation	**AS** 610138A
56	2	Joint thermocorde Ø5 (vitrage), longueur 1.166 mètre	**AI** 303005
57	1	Porte gauche	**FB** 610387
58	1	Porte droite	**FB** 610386
59	1	Joint thermocorde Ø5, longueur 0.523 mètre	**AI** 303005
60	4	Vis tête bombée empreinte hexagonale creuse de 4x10	**AV** 8684100
61	2	Bride de tringlerie	**AT** 610147B
62	1	Tringle	**AT** 610145B
63	1	Poignée	**AD** 800000A
64	1	Main froide	**AS** 800255
65	2	Vis tête fraisée empreinte hexagonale creuse de 5x10	**AV** 8635100
66	1	Chenet	**FB** 610396

FIGURE 1

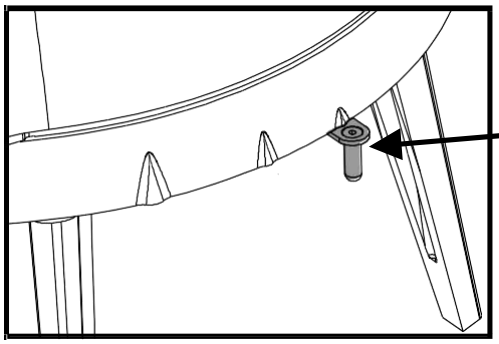

Position fermée du registre d'arrivée d'air

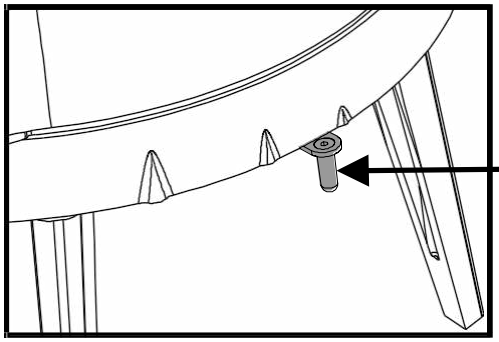

Position d'allure normale

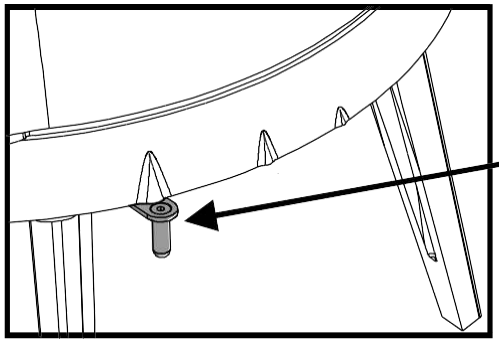

Position d'allumage du registre arrivée d'air (entièrement ouvert) : à n'utiliser que pour les phases d'allumage et de reprise en gardant l'appareil sous surveillance!

FIGURE 2

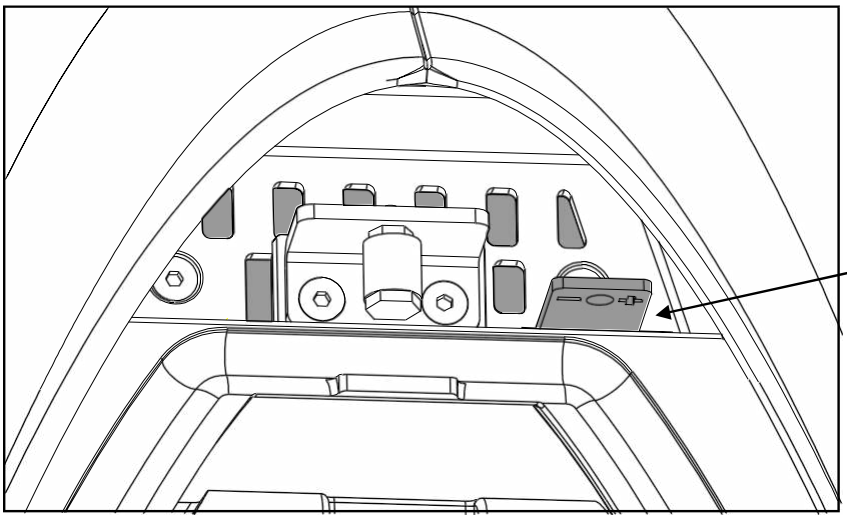

REGISTRE D'ARRIVEE D'AIR SECONDAIRE

MONTAGE DEFLECTEUR

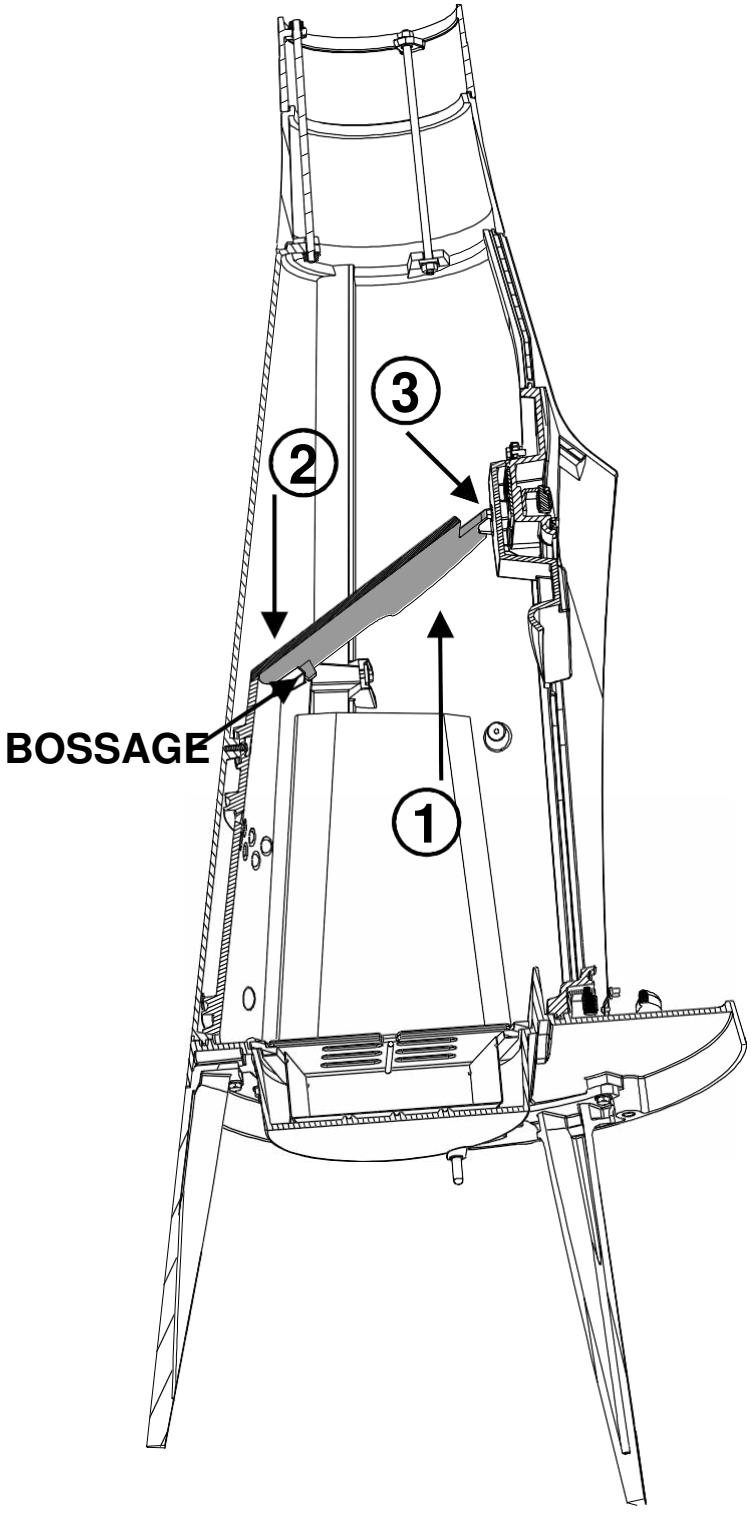

- Enlever le carton de calage
- Couper le lien qui maintien le déflecteur aux grilles

① - Monter le déflecteur à la verticale dans l'appareil
② - Poser les bossages du déflecteur sur la taque
③ - Laisser reposer sur le guide d'air l'avant du déflecteur

Règlement délégué (UE) 2015/1186, Annexe IV - FICHE PRODUIT *Commission delegated regulation (EU) 2015/1186, Annex IV - Product fiche*	
Marque Commerciale. *Trade mark.*	INVICTA
Référence. *Identifier.*	P615344
Classe d'efficacité énergétique. *Energy efficiency class.*	A
Puissance thermique directe. *Direct heat output.*	10 kW
Puissance thermique indirecte. *Indirect heat output.*	-- kW
Indice d'efficacité énergétique (IEE). *Energy Efficiency Index (EEI).*	100
Rendement utile à la puissance thermique nominale. *Useful efficiency at nominal heat output.*	76,0 %

Précautions particulières qui doivent être prises lors du montage, de l'installation ou de l'entretien du dispositif de chauffage décentralisé.	• **Le Montage, l'installation et l'entretien doivent être réalisés par un professionnel qualifié.**
	• **Respecter les distances de sécurité préconisées.**
	• **Pour assurer le fonctionnement convenable de l'appareil, l'installation doit avoir :**
	  ▪ **Une alimentation en air frais dédié à la combustion.**
	  ▪ **Une évacuation des produits de combustion.**
	• **L'appareil et l'installation doivent être entretenus régulièrement.**
	• **Toutes les surfaces de l'appareil sont chaudes : Attention aux brûlures !!!**
	  ▪ **Si nécessaire, installer une protection autour de l'appareil pour empêcher tout contact.**
	• **N'utiliser que le combustible recommandé.**
	• **Lire les manuels d'instructions fournis avec le produit.**

Specific precautions that shall be taken when assembling, installing or maintaining the local space heater.	• *The Assembly, the installation and the maintenance must be realized by a qualified professional.*
	• *Respect the recommended safe distances.*
	• *To Insure the proper functioning of the stove, the installation must have :*
	  ▪ *The supply of fresh air necessary for the combustion.*
	  ▪ *The evacuation of combustion products.*
	• *The stove and the installation must be periodic maintained.*
	• *All the surfaces of the stove are hot : Be careful to burns !!!*
	  ▪ *If necessary, install a protection all around the stove to prevent any contact.*
	• *Use only the fuels recommanded.*
	• *Read the instructions manuels supplied with the stove.*