Italiano

Русский

PIAZZETTA

Monoblocchi

Топки

MA271 SL - MA272 SL MA283 DX-SX SL

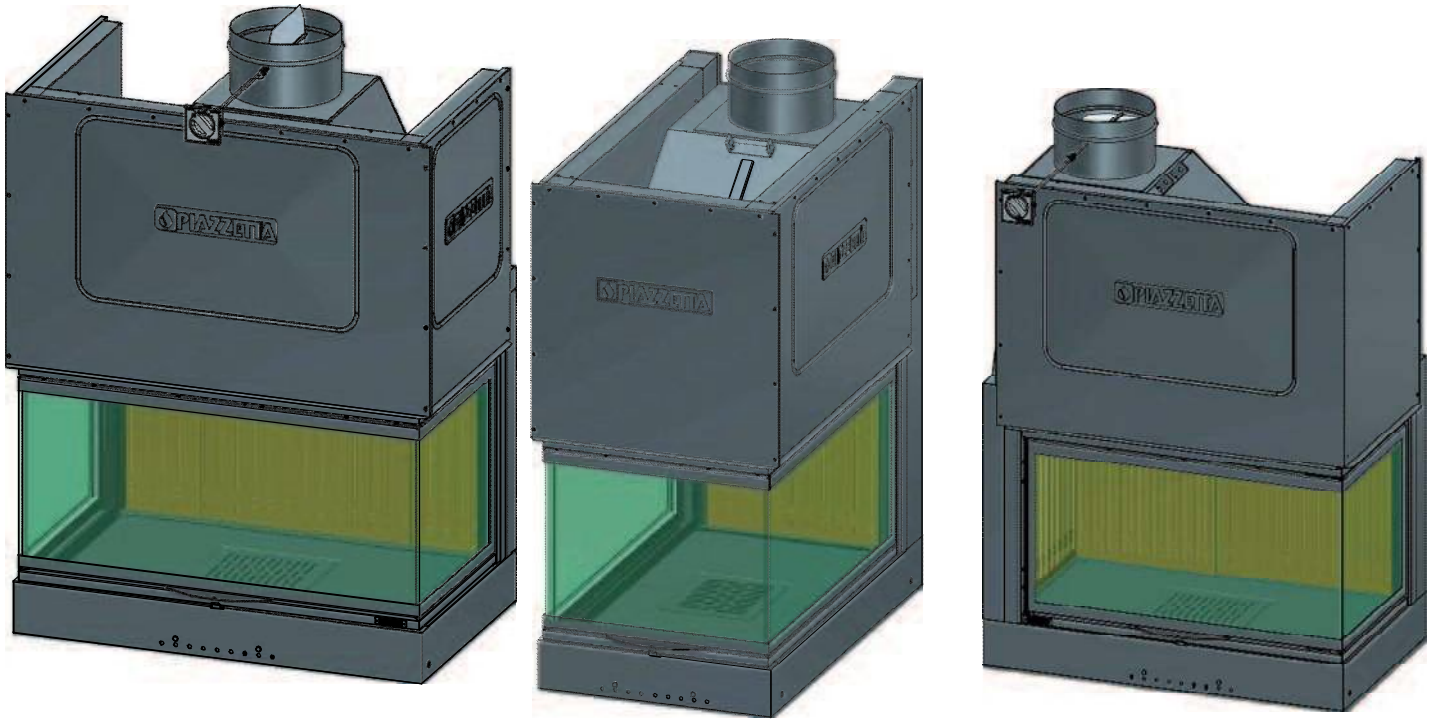

ISTRUZIONI PER L'INSTALLAZIONE L'USO E LA MANUTENZIONE

РУКОВОДСТВО ПО УСТАНОВКЕ, ЭКСПЛУАТАЦИИ И ТЕХНИЧЕСКОМУ ОБСЛУЖИВАНИЮ

Il libretto istruzioni è parte integrante del prodotto. - The instruction booklet is an integral part of the product.

Уважаемый Клиент,
Благодарим Вас за выбор одного из видов нашей продукции, являющейся результатом многолетнего опыта и непрерывных исследований, направленных на создание продукции, обладающей высочайшим качеством, надежностью и прекрасными эксплуатационными характеристиками. Данный буклет содержит информацию и рекомендации, необходимые для безопасного и эффективного использования приобретенного Вами изделия.

Важная информация

- Данное руководство было подготовлено производителем и является неотъемлемой частью самого изделия. В случае продажи или перемещения изделия убедитесь, что инструкция прилагается к нему, поскольку содержащаяся в ней информация предназначена покупателю, а также лицам, занимающимся его установкой, эксплуатацией и техническим обслуживанием.
- Внимательно прочитайте инструкции и техническую информацию, содержащуюся в данном руководстве перед началом установки, использованием или любым ремонтом изделия.
- Соблюдение инструкций и технической информации, содержащихся в данном руководстве, гарантирует безопасность людей и имущества, а также обеспечивает более эффективную работу изделия и увеличивает срок его службы.
- Компания «Gruppo Piazzetta S.p.A.» не несет ответственности за ущерб или травмы, причиной которых явилось несоблюдение инструкций по установке, эксплуатации и техническому обслуживанию, содержащихся в данном руководстве, либо несанкционированные изменения в конструкции или использование запасных деталей не от изготовителя изделия.
- Установка и эксплуатация изделия должны проводиться в соответствии с инструкциями производителя, а также европейскими и местными законами и иными нормативными актами.
- Стена, возле которой будет установлено изделие, не должна быть из дерева или других воспламеняющихся материалов. Для правильной установки необходимо также соблюдать рекомендуемые безопасные расстояния (см. раздел, озаглавленный **"МИНИМАЛЬНЫЕ БЕЗОПАСНЫЕ РАССТОЯНИЯ").**
- До завершения установки облицовки камина, затопите топку и после ее нагрева проверьте правильность установки решетчатого поддона и соединение с дымоходом.
- Убедитесь, что пол, на котором устанавливается изделие, идеально ровный.
- Не фиксируйте топку каким-либо способом, просто разместите рядом с облицовкой.
- При установке стальных или керамических частей облицовки рекомендуется использовать чистые хлопчатобумажные перчатки, чтобы не оставить следов от пальцев, которые трудно стираются.
- Камин следует собирать вдвоем.
- Изделие предназначено только для обогрева. Не рекомендуется готовить на нем еду.
- Прекратите использование изделия в случае неисправности или сбоя в работе.
- Приобретенное вами изделие может незначительно отличаться от изображения в данном руководстве, поскольку иллюстрации предназначены для создания общего представления и не являются точным отображением изделия.

См. гарантийный сертификат, прилагающийся к данному изделию, для ознакомления с условиями гарантии, ограничениями и оговорками.
В соответствии со своей политикой постоянного улучшения и обновления продукции производитель может без предупреждения вносить изменения в продукцию.
Настоящий документ является собственностью компании «Gruppo Piazzetta S.p.A.»; никакая его часть не может разглашаться третьим лицам без письменного согласия компании. Все права зарегистрированы и принадлежат компании «Gruppo Piazzetta S.p.A.»

ССЫЛОЧНЫЕ СТАНДАРТЫ

UNI EN 832 ……Тепловые характеристики здания – Расчет энергопотребления для обогрева
UNI EN 13229 …. Встраиваемые изделия, включая камины с открытым огнем, работающие на твердом топливе – Требования и методы тестирования
UNI 10683:2005 ….. ……Приборы для обогрева, отапливаемые деревом или другими видами твердого биотоплива – Требования к установке
UNI EN 13384 ……Дымоходы – Методы расчета термодинамики и гидродинамики
UNI 7129 …… Газогенераторы для пользования в домашних условиях, питаемые сетевым распределением
UNI 10847……Дымоходы для источников тепловой энергии, работающих на жидком и твердом топливе – Техобслуживание и проверка
EN 1856-1 ……Дымоходы – Требования к металлическим дымоходам - Часть 1: Системы дымоходов
EN 1856-2 ……Дымоходы - Требования к металлическим дымоходам - Часть 2: Металлическая футеровка и соединительные трубы дымохода
UNI EN 1443 ……...Дымоходы – Общие требования
DIN 18 895 ……Камины
DIN 51731 класс измерения HP2…...Виды топлива

РАЗДЕЛ	НАЗВАНИЕ	СТРАНИЦА
1.0	ОБЩИЕ ПРАВИЛА	31
1.1	ОТДЕЛЬНЫЙ ДЫМОХОД ИЛИ ОТВОДЯЩАЯ ТРУБА	32
1.2	ПРОВЕРКА ОБРАЗОВАНИЯ КОПОТИ	32
1.3	ОГОЛОВОК ДЫМОХОДА	33
1.4	ВОЗДУХОЗАБОРНИК	34
1.5	ПОМЕЩЕНИЕ ДЛЯ УСТАНОВКИ ОТОПИТЕЛЬНОГО УСТРОЙСТВА	35
1.6	МАКСИМАЛЬНАЯ НАГРУЗКА НА ПОЛ	35
1.7	ТЕПЛООТДАЧА	35
1.8	ДОПУСТИМЫЕ ТЕПЛОИЗОЛЯЦИОННЫЕ МАТЕРИАЛЫ	36
1.9	МИНИМАЛЬНЫЕ БЕЗОПАСНЫЕ РАССТОЯНИЯ	36
1.10	СОЕДИНЕНИЕ С ДЫМОХОДОМ	37
1.11	ОБЛИЦОВОЧНАЯ СТЕНА	38
1.12	РЕШЕТКА КОЖУХА ВОКРУГ ТРУБЫ	38
1.13	ЗАЩИТА ДЕРЕВЯННОЙ КАМИННОЙ ПОЛКИ	38
1.14	ПРЕДОТВРАЩЕНИЕ ПОЖАРА В ПОМЕЩЕНИИ	39
2.0	ТЕХНИЧЕСКИЕ ДАННЫЕ И ХАРАКТЕРИСТИКИ	40
2.1	ОПИСАНИЕ ОТОПИТЕЛЬНОГО ОБОРУДОВАНИЯ	40
2.2	АКСЕССУАРЫ И ОБОРУДОВАНИЕ	41
2.3	ХАРАКТЕРИСТИКИ	41
2.4	ИДЕНТИФИКАЦИОННЫЕ ДАННЫЕ ИЗДЕЛИЯ	41
2.5	ТЕХНИЧЕСКИЕ ДАННЫЕ	42
2.6	ГАБАРИТЫ MA271 SL	43
2,7	ГАБАРИТЫ MA272 SL	43
2.8	ГАБАРИТЫ MA283 DX SL	44
2.9	ГАБАРИТЫ MA283 SX SL	44
3.0	ПОДГОТОВКА К УСТАНОВКЕ	45
4.0	УСТАНОВКА КЛАПАНА РЕГУЛИРОВКИ ДЫМА	46
5.0	ЭКСПЛУАТАЦИЯ	47
5.1	ТОПЛИВО	47
5.2	РЕГУЛИРОВКА ЗАСЛОНКИ ДЫМОХОДА	48
5.3	УПРАВЛЕНИЕ ТОПОЧНЫМ ВОЗДУХОМ	49
5.4	ПЕРВОЕ РАЗЖИГАНИЕ ТОПКИ	49
5.5	РАЗЖИГАНИЕ ОГНЯ	50
5.6	ОТКРЫВАНИЕ ДВЕРЦЫ	50
5.7	РАБОТА ОБОРУДОВАНИЯ В НОЧНОЕ ВРЕМЯ (НА МИНИМАЛЬНОМ РЕЖИМЕ)	50
5.8	ЭКСПЛУАТАЦИЯ В НЕБЛАГОПРИЯТНЫХ ПОГОДНЫХ УСЛОВИЯХ	50
5.6	ПЕРЕГРЕВ И ГАШЕНИЕ ОГНЯ	50
6.0	ТЕХНИЧЕСКОЕ ОБСЛУЖИВАНИЕ	51
6.1	ПЕРИОДИЧЕСКИЕ ПРОВЕРКИ	51
6.2	ЧИСТКА КЕРАМИЧЕСКОЙ ОБЛИЦОВКИ	51
6.3	ЧИСТКА СТАЛЬНЫХ ДЕТАЛЕЙ	51
6.4	ЧИСТКА КРАШЕНЫХ МЕТАЛЛИЧЕСКИХ ДЕТАЛЕЙ	51
6.5	СИСТЕМА ЗАКРЫВАНИЯ ДВЕРЦЫ	51
6.6	ЧИСТКА СТЕКЛА (ЕЖЕДНЕВНАЯ)	52
6.7	ОТКРЫВАНИЕ ДВЕРЦЫ ДЛЯ ЧИСТКИ СТЕКЛА (ЕЖЕДНЕВНО)	52
6.8	ЧИСТКА КОЛОСНИКОВОЙ РЕШЕТКИ И ЗОЛЬНИКА (ЕЖЕДНЕВНО)	52
6.9	УТИЛИЗАЦИЯ ЗОЛЫ	53
6.10	ЧИСТКА ПОКРЫТИЯ АЛУКЕР ®	53
6.11	СНЯТИЕ ОТРАЖАТЕЛЕЙ ДЫМА	53
6.12	ПЕРЕРЫВ В ЭКСПЛУАТАЦИИ	53
7.0	УСТРАНЕНИЕ НЕИСПРАВНОСТЕЙ	54

Перед тем как приступить к установке, определите наиболее приемлемое расположение вашего камина в соответствии с указаниями параграфа **"МИНИМАЛЬНЫЕ БЕЗОПАСНЫЕ РАССТОЯНИЯ"** и всеми указаниями, приведенными ниже.

Рис. 1

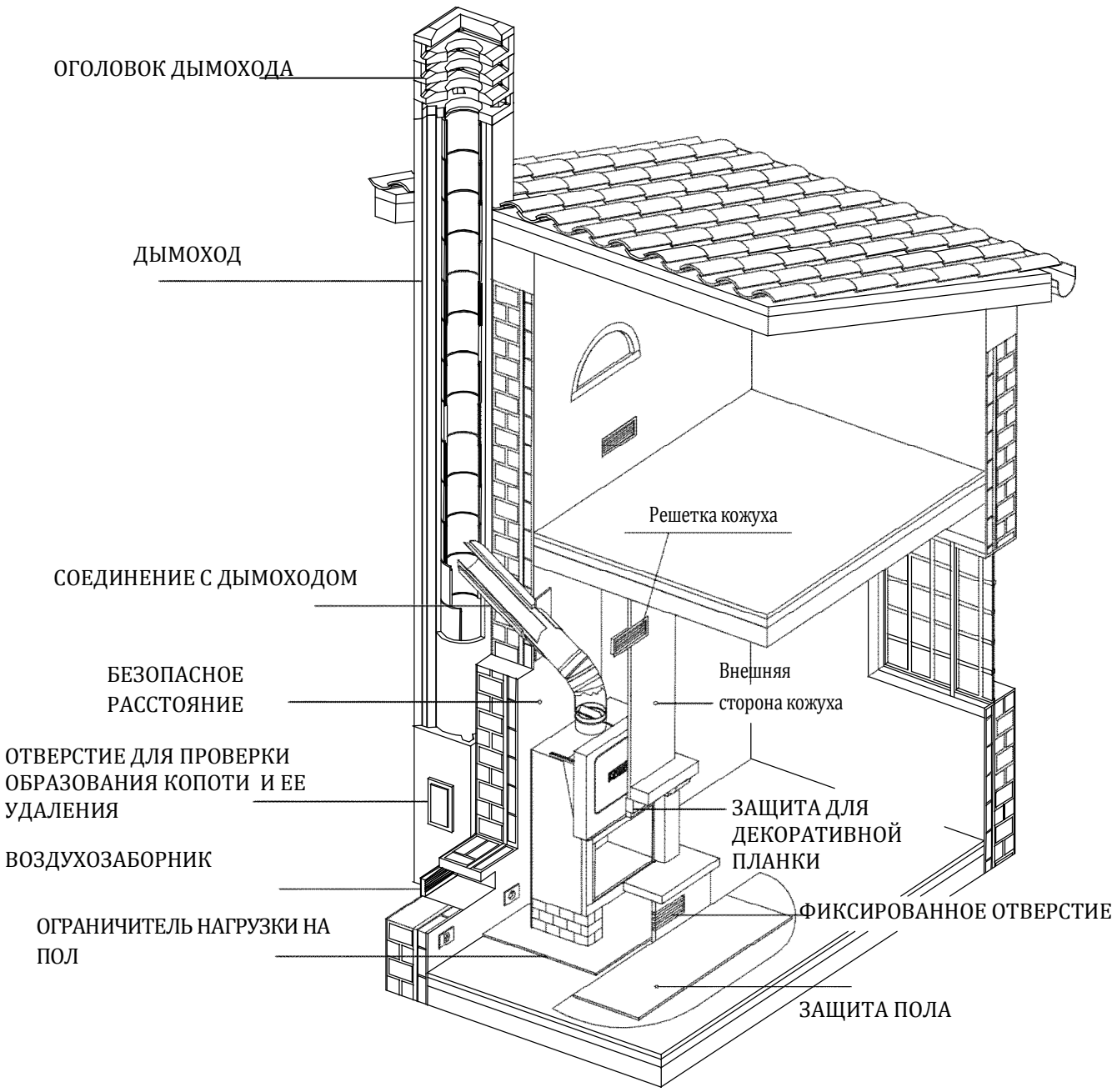

1.1 Отдельный дымоход или отводящая труба

Каждое изделие должно располагать вертикальным дымоходом с естественной тягой для вывода газов сгорания на улицу.

Труба дымохода должна:
- Соответствовать нормативным требованиям, применяемым в месте установки изделия;
- Быть непроницаемой для продуктов сгорания, водонепроницаемой, с надлежащей футеровкой, и изготовленной из материалов, стойких к газовой коррозии и деформации;
- Соединяться только с одной топкой, камином или вытяжным колпаком;
- Иметь надлежащий размер и постоянное свободное внутреннее сечение, совпадающее или превышающее по размеру диаметр отводящей трубы топки, а также иметь длину не менее 3.5 м;
- Занимать преимущественно вертикальное положение с отклонением от вертикальной оси не более 45° (Рис. 2);
- Находиться на приемлемом расстоянии от горючих или воспламеняемых материалов, обеспеченном с помощью воздушного зазора или надлежащего изоляционного материала;
- Иметь единообразное внутреннее сечение, предпочтительно круглой формы. Квадратные или прямоугольные сечения должны иметь закругленные углы радиусом не менее 20мм, а максимальное соотношение между сторонами не должно превышать 1.5 (Рис. 3-4-5);
- Стены должны быть ровные и без сужения. Изгибы должны быть симметричными и без разрывов (Рис. 6).

запрещено проделывать фиксированные или подвижные отверстия в трубе дымохода для подсоединения других приборов, кроме уже подсоединенного.

запрещено пропускать другие воздуховоды или подводящие трубы внутри дымохода, независимо от его величины.

⚠ **Если труба дымохода ненадлежащего размера или установлена не в соответствии с данными инструкциями, компания «Gruppo Piazzetta S.p.A.» не несет ответственности за сбои в работе изделия или ущерб, причиненный имуществу, людям или животным.**

Рис. 2

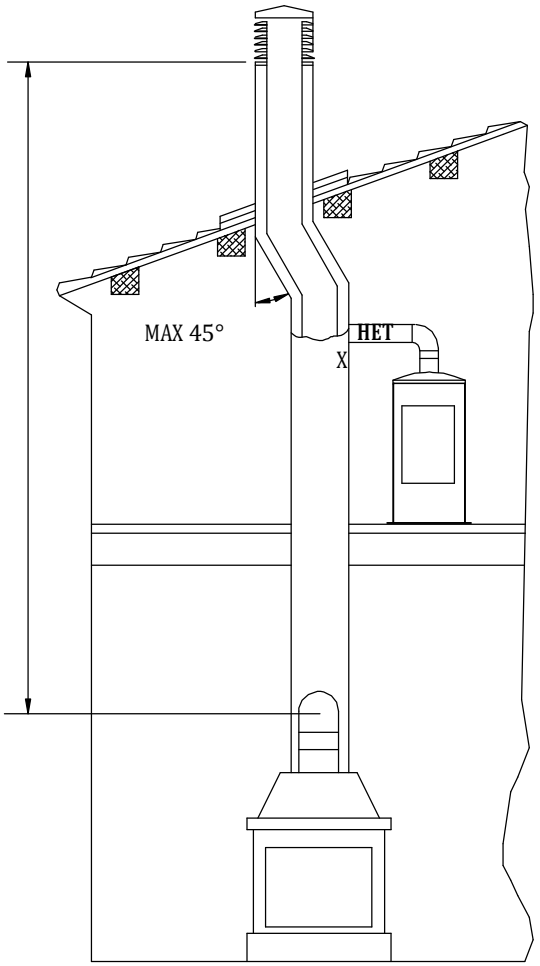

Рис. 3

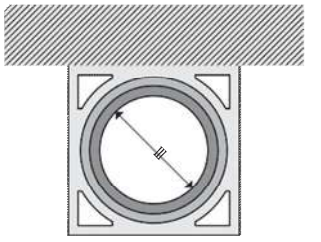

Рис. 4

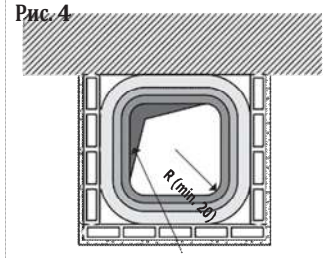

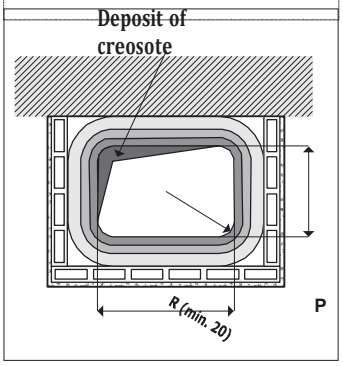

Рис.6

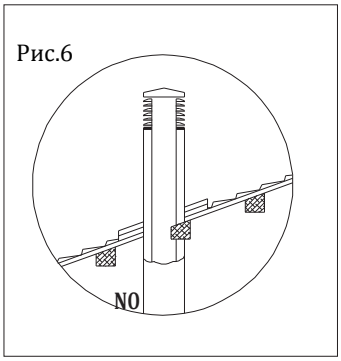

L (≤ 1.5 x P)

1.2 Проверка образования копоти

Рекомендуется, чтобы дымоход имел специальную камеру для сбора твердых осадков или конденсата, расположенную ниже места соединения, которую можно легко осматривать через воздухонепроницаемую дверцу. (Рис.1)

1.3 Оголовок дымохода

Оголовок дымохода представляет собой устройство, устанавливаемое сверху дымохода для облегчения процесса рассеивания продуктов сгорания в атмосфере.

Оголовок дымохода должен соответствовать следующим требованиям:

- Иметь такое же внутреннее сечение и форму, как и труба дымохода (A);
- Иметь полезное сечение выходного отверстия (B) по меньшей мере в два раза превышающее размер дымохода (A);
- Часть трубы, выступающая над крышей или контактирующая с внешней средой (напр, в случае плоской крыши), должна быть обложена кирпичом или черепицей и в любом случае хорошо изолирована;
- Он должен быть установлен таким образом, чтобы предотвращать попадание дождя, снега или инородных тел в дымоход и гарантировать, что при наличии ветра любого направления, дующего под любым углом, будет обеспечиваться выпуск продуктов сгорания (зонт дымовой трубы с нижней тягой).

Рис. 7

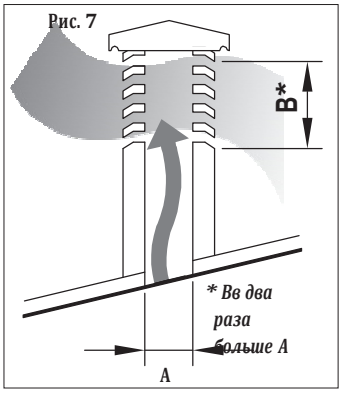

Рис. 8

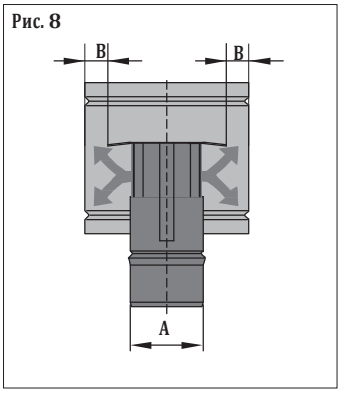

Рис. 9

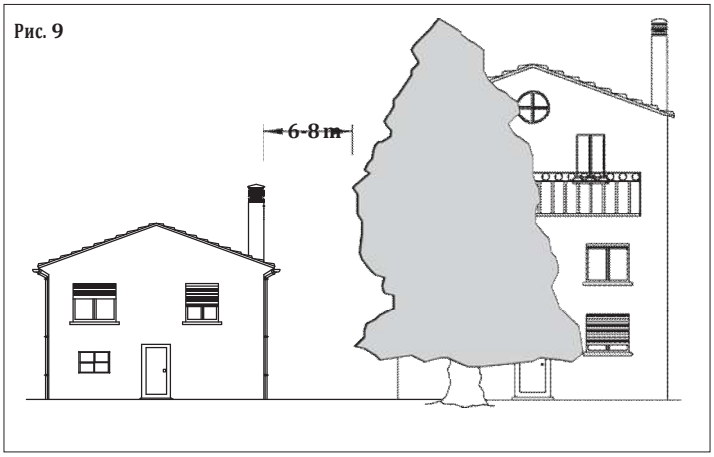

Рекомендуемые расстояния для правильного функционирования дымохода.

Для обеспечения бесперебойной работы дымохода и надлежащего растворения продуктов сгорания в воздухе оголовок дымохода должен быть установлен с соблюдением указанных ниже расстояний:

- 6-8 метров от любых зданий или других предметов, имеющих высоту, превосходящую высоту оголовка;
- на 50 сантиметров выше любого предмета, находящегося на расстоянии менее 5 метров;
- вне зоны расстояния до оси крыши.. Размер и форма данной зоны зависят от угла наклона крыши, поэтому необходимо соблюдать минимальные требования по высоте, указанные ниже.

Пример: *Проверьте угол наклона крыши (столбец α), и предполагаемое расстояние от оголовка дымохода до конька крыши (столбец **A);** если расстояние больше чем **"A",** высоту оголовка можно найти в столбце **H;** если расстояние меньше **"A",** оголовок дымохода должен возвышаться над коньком крыши на 0.5 метра.*

Рис. 10

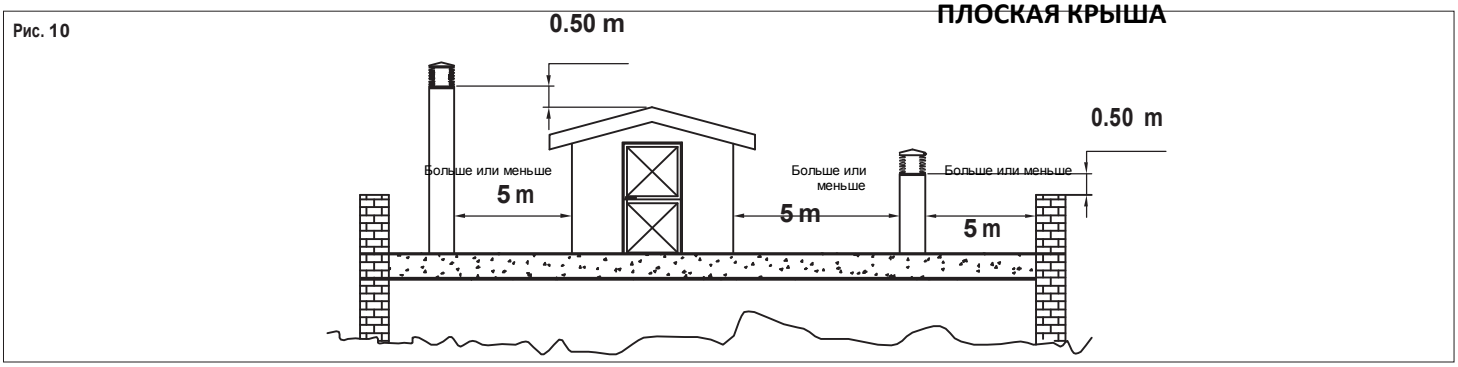

Рис. 11



Наклон крыши	Горизонтальная ширина зоны возвратного потока от конька крыши	Минимальная высота выходного отверстия над крышей	Высота зоны Z
α	A	H мин.	Z
15°	1,85 m	1,00 m	0,50 m
30°	1,50 m	1,30 m	0,80 m
45°	1,30 m	2,00 m	1,50 m
60°	1,20 m	2,60 m	2,10 m

1.4 Воздухозаборник

Для обеспечения бесперебойной работы печи/камина, необходимо достаточное количество воздуха для сгорания, что достигается с помощью воздухозаборника.

Воздухозаборник должен соответствовать следующим требованиям:

- иметь размер общего свободного сечения не менее указанного в параграфе **"ТЕХНИЧЕСКИЕ ДАННЫЕ";**
- быть защищен вентиляционной решеткой или другим надлежащим защитным приспособлением, при условии что это не приводит к уменьшению минимального рекомендуемого размера сечения;
- быть расположен так, чтобы ничто не препятствовало его функционированию.

Приток воздуха, необходимый для горения пламени, может быть получен следующими способами:

- через воздухозаборник прямо в помещение, где установлено отопительное устройство (рекомендуется размещать воздухозаборник позади топки, так чтобы воздух нагревался до того, как попадет в помещение через решетку с защитным навесом);
- подачей воздуха по вентиляционным трубам прямо в помещение, где установлено отопительное устройство, при этом минимальное свободное сечение должно быть увеличено не менее чем на 15%;
- из соседнего помещения в место установки устройства, при условии, что воздух попадает в такое помещение беспрепятственно через постоянно открытые отверстия, ведущие на улицу.

⚠ **В соседнем помещении, из которого осуществляется забор воздуха, давление не должно быть ниже давления снаружи вследствие обратной тяги, вызванной использованием в таком помещении другого отопительного устройства или всасывающего устройства. Постоянно открытые отверстия в соседнем помещении должны соответствовать приведенным выше рекомендациям.**

⛔ **Воздух для сгорания не должен забираться из соседнего помещения, используемого в качестве гаража, места хранения воспламеняемых материалов или для осуществления пожароопасной деятельности.**

Рис. 12

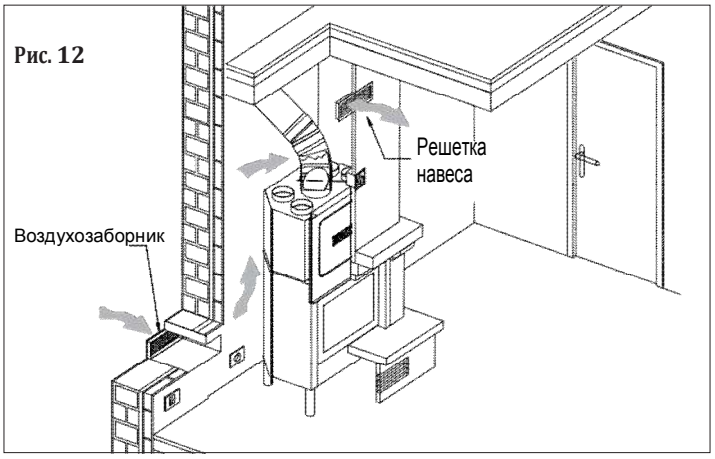

Рис. 13

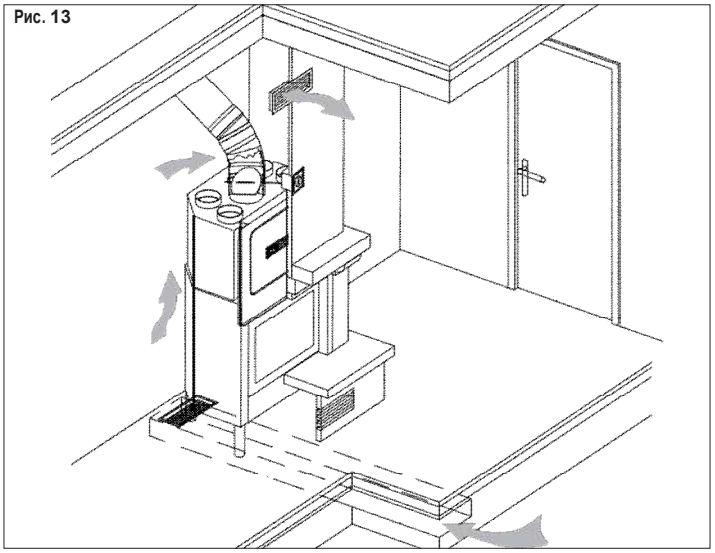

Рис. 14

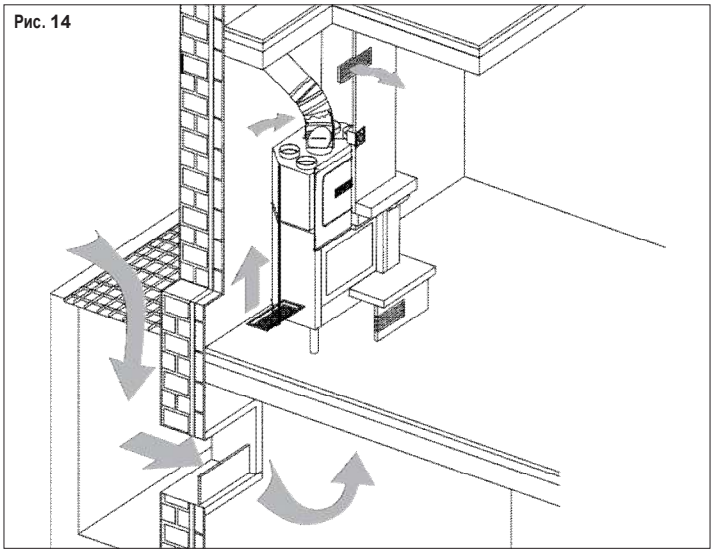

1.5 ПОМЕЩЕНИЕ ДЛЯ УСТАНОВКИ ОТОПИТЕЛЬНОГО УСТРОЙСТВА

Устройство должно быть установлено в помещении, обеспечивающем безопасность и удобство использования и технического обслуживания. Если для устанавливаемого изделия требуется электрическая розетка, в помещение должна иметься система электроснабжения с заземлением в соответствии с текущими нормативными требованиями.

Помещение, где устанавливается отопительной устройство, должно соответствовать следующим требованиям:

⚠ **Оно не должно использоваться в качестве гаража, для хранения горючих материалов или для пожароопасной деятельности.**

⚠ **В нем не должно возникать вакуума по сравнению с внешней средой вследствие обратной тяги, вызванной наличием в помещении, где установлен камин, другого отопительного или вытяжного устройства.**

⚠ **Не используйте в одном помещении две топки, камин и топку или топку и кухонную плиту, отапливаемую дровами, поскольку тяга одного устройства может отрицательно повлиять на тягу другого.**

- Устройства для приготовления пищи с вытяжкой над ними могут использоваться только на кухне.
- Газовые устройства типа С разрешены (сверьтесь с действующими местными нормативными актами)

● **Газовые устройства типа В запрещены (сверьтесь с действующими местными нормативными актами)**

● **Печь или камин не должны использоваться в помещении одновременно с вентиляционным воздуховодом общего типа, независимо от наличия вытяжного вентилятора, и другими приспособлениями и устройствами, такими как: система принудительной вентиляции или другие системы отопления с использованием вентиляции для обновления воздуха. Такие системы могут вызвать вакуум в помещении, где находится отопительное устройство, даже если установлены в соседнем или смежном помещении.**

● **Печь или камин не должны использоваться: на лестничных клетках, за исключением домов, в которых не более двух квартир; в коридорах общего пользования; в спальнях; в ванных комнатах и душевых.**

1.6 Максимальная нагрузка на пол

Проверьте максимально допустимые параметры нагрузки для пола, сложив вместе: вес защитных материалов (облицовка стен), изоляционных материалов, облицовки (указанный в руководстве по установке облицовки) и вес печи (указанный в параграфе **" ТЕХНИЧЕСКИЕ ДАННЫЕ").** Если максимально допустимая нагрузка на пол не соответствует полученным цифрам**,** примите необходимые меры.

1.7 Теплоотдача

Проверьте теплоотдачу отопительного устройства путем сравнения номинальной мощности, указанной в параграфе **"ТЕХНИЧЕСКИЕ ДАННЫЕ"** с мощностью, требуемой для нагрева помещения.

Энергоемкость может быть приблизительно рассчитана путем умножения квадратных метров площади помещения на высоту потолка; затем результат следует помножить на коэффициент, зависящий от уровня изоляции помещения, то есть от внешних и внутренних факторов в помещении:

а) **Внутренние факторы:** тип оконных и дверных проемов, толщина изоляции стен, тип строительных материалов, наличие лестничных проемов, стен с большой площадью остекления, высоких потолков, расположения обогреваемой комнаты по отношению к другим обогреваемым и не обогреваемым помещениям …

б) **Внешние факторы:** географическое расположение, средняя температура воздуха на улице, воздействие дождя и снега, скорость ветра, широта, долгота ...

Пример приблизительных вычислений энергии, требующейся для обогрева фиксированного объема воздуха до температуры 18/20° C:

Используемый обычно ***Коэффициент*** *рассчитывается в соответствии с реальными условиями в каждом конкретном случае.*

- *От* ***0.04*** *до* ***0.05 kW*** *на кубический метр для* ***хорошо изолированного помещения***
- *от* ***0.05*** *to* ***0.06 kW*** *на кубический метр* ***для плохо изолированного помещения***

3 комнаты со следующими параметрами 20м2 X (высота потолка) 2.7м = 162 м³ (объем)

В помещении с хорошим уровнем изоляции среднюю величину коэффициента можно взять равную 0.045 kW

162 (объем) X 0.045 (kW) = 7.3 kW необходимо (6300 ккал/ч).

Конвертация единиц измерения: 1kW = 860 ккал/ч

⚠ **Проконсультируйтесь со специалистом в области отопления или инженером для корректной проверки и расчета требований к отапливаемому помещению (см. "ССЫЛОЧНЫЕ СТАНДАРТЫ").**

1.8 Допустимые теплоизоляционные материалы

Тип допустимого теплоизоляционного материала.
Материал: минеральное волокно; керамическое волокно; шлаковата.
Форма: листы; плиты; рулоны.
Технические характеристики: удельный вес не менее 245 кг/м³ при предельной рабочей температуре не менее 1000°C.
Теплопроводность λ (400°C) ≤ 0.1 **W/mK Толщина:** как показано на рис. в параграфе **"МИНИМАЛЬНЫЕ БЕЗОПАСНЫЕ РАССТОЯНИЯ".**

⚠ **Если изоляционный материал не используется для облицовки стен, его необходимо закрепить по всей поверхности стен, точки крепления должны находиться на расстоянии 30см друг от друга.**

Разрешено использовать для теплоизоляции материалы с кодом "AGI Q132" или "DIN 18895".

1.9 Минимальное безопасное расстояние

СТЕНЫ

- **Стены из легковоспламеняющегося материала:** топка может устанавливаться возле воспламеняемых стен при условии надлежащей защиты, состоящей из изоляционного и негорючего материала.

Для правильной изоляции топки и ения необходимо соорудить облицовочную стену из невоспламеняемого материала (напр. гипсокартона) и проложить между двумя стенами изоляционный материал толщиной **"C"**. Между топкой и облицовочной стеной всегда должен оставаться зазор **"A"** (Рис. 15 - 16)

- **Стены из невоспламеняющегося материала:** всегда должен оставаться зазор 5 см между топкой и облицовочной стеной.

ПОТОЛОК

- **Потолок из легковоспламеняющегося материала:** соорудить фальш-потолок 8 см из невоспламеняемого материала.

Минимальное расстояние между фальш-потолком и соединением с дымоходом должно составлять 20 см, а соединение с трубой дымохода должно быть изолировано невоспламеняемым материалом толщиной не менее 3, устойчивым к высоким температурам. (Рис. 15-16) Если защитный козырек облицовки или соединение трубы сделаны из металла, минимальное расстояние до фальш-потолка можно уменьшить до 10 см, но тогда слой изоляции, защищающей соединение с дымоходом, должен иметь толщину не менее 6 см.

- **Потолок из невоспламеняющегося материала**: минимальное расстояние между потолком и соединением с дымоходом должно составлять 20 см.

ПОЛ

Если пол сделан из легковоспламеняющегося материала, его необходимо защитить слоем изоляции толщиной **"E",** а между полом и камином необходимо оставить воздушное пространство **"D"** (Рис. 15)

⚠ **Для изоляции используйте материал с характеристиками, указанными в параграфе "ДОПУСТИМЫЕ ТЕПЛОИЗОЛЯЦИОННЫЕ МАТЕРИАЛЫ ".**

Рис. 15

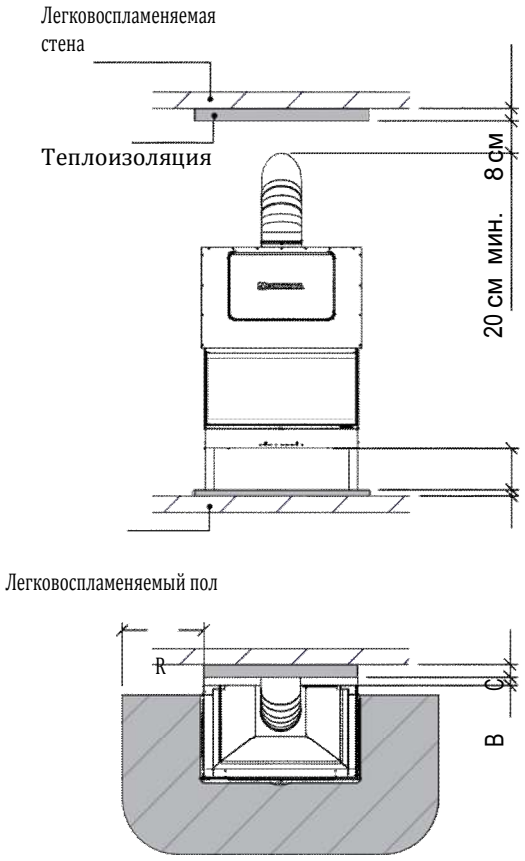

Рис. 16

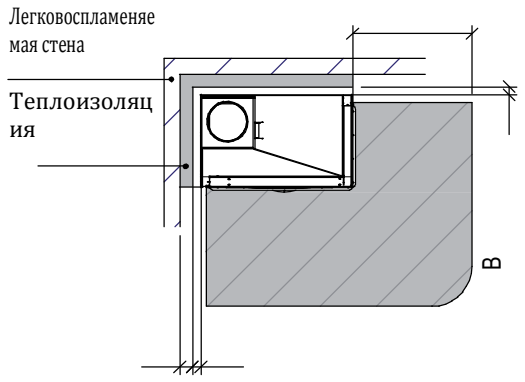

ОПАСНАЯ ЗОНА ИЗЛУЧЕНИЯ
Впереди и сбоку от топки имеется зона излучения, которая должна оставаться свободной от любых воспламеняемых, таких как: ковры, занавески, деревянная мебель, элементы декора, воспламеняемые жидкости, вещества для разжигания огня, дрова и т.п. Эта зона обозначена расстоянием **"R".** (Рис. 15 - 16)

⚠ **Несоблюдение приведенных выше условий может привести к пожару!!!**

Ниже в таблице указаны минимальные безопасные расстояния, которые необходимо соблюдать:

			MA271 SL MA272 SL	MA283 DX-SX SL
A	Зазор между топкой и воспламеняемой боковой стеной	cm	-	10
B	Зазор между топкой и воспламеняемой задней стеной	cm	10	
C	Толщина изоляционного материала для боковой/задней стены	cm	12	
D	Зазор между топкой и воспламеняемым полом	cm	20	
E	Толщина изоляционного материала для пола	cm	4	
R	Минимальный зазор между фронтальной частью топки с фронтальной/боковой и воспламеняющимся материалом.	cm	150	

1.10 Соединение с дымоходом

Соединение с дымоходом должно осуществляться с помощью трубы максимально короткой возможной длины без сужений или препятствий на пути потока, с максимально допустимым углом наклона 45°.

⚠ **Пластичный металл или асбестоцементные трубы использовать нельзя**

Трубы и коленчатые патрубки должны быть изготовлены в соответствии с действующими нормативными актами

ПРЕДУПРЕЖДЕНИЕ В ОТНОШЕНИИ ВОСПЛАМЕНЯЕМЫХ СТЕН ИЛИ ПОТОЛКА:
Если соединение с дымоходом проходит через элементы конструкции или стены, изготовленные из чувствительных к нагреву воспламеняемых материалов, необходимо проложить вокруг трубы слой изоляционного материала толщиной не менее 20 см. (Рис. 17)

После просверливания отверстия в стене для подсоединения трубы к дымоходу, воздушные зазоры необходимо заполнить невоспламеняемым эластичным материалом с низким коэффициентом теплопередачи (напр. легким бетоном). Рис. 18.

Убедитесь, что соединение с дымоходом газо- и дымонепроницаемо, поскольку устройство функционирует в условиях вакуума.

⚠ **Рекомендуется изолировать соединительные трубы материалом с характеристиками, указанными в параграфе "ДОПУСТИМЫЕ ИЗОЛЯЦИОННЫЕ МАТЕРИАЛЫ".**

Убедитесь, что труба не слишком заглублена в дымоход, так как это будет препятствовать выходу дыма и газов сгорания из трубы.

Рис. 17

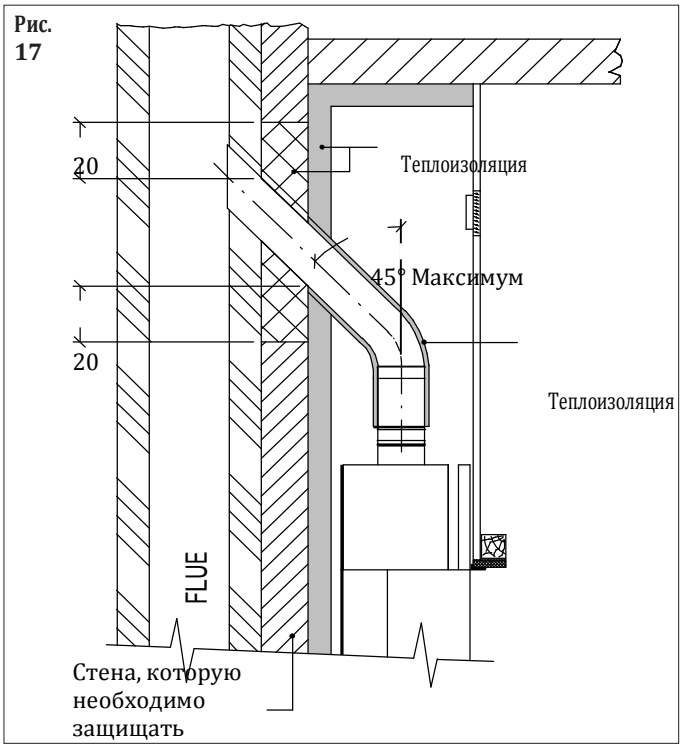

Рис. 18

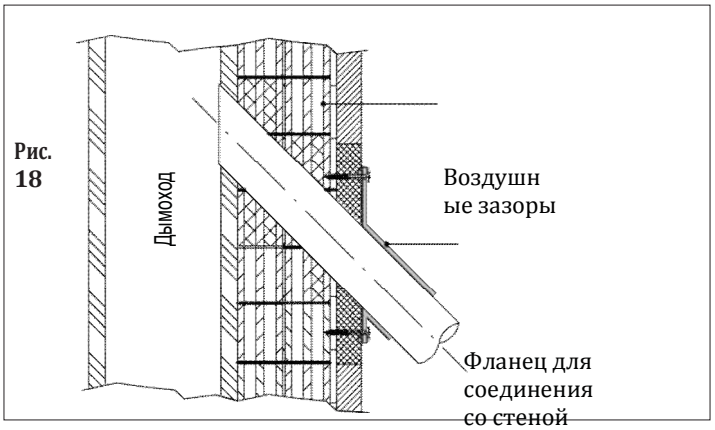

1.11 Облицовочная стена

Облицовка или облицовочная стена камина должны быть свободностоящими, независимо от материала, из которого изготовлены, и ни при каких обстоятельствах не должны соприкасаться с топкой камина. Кроме того, в соответствии с нормативными требованиями облицовка должна быть изготовлена из невоспламеняющихся материалов.
При использовании облицовок от «Gruppo Piazzetta S.p.A.» следуйте инструкциям, прилагающимся к соответствующему изделию.

⚠ **Тестирование и первое разжигание огня**
Только визуальная проверка возможна на промежуточной стадии сборки для каминов, каминных топок и других отопительных устройств, которые выкладываются кирпичом или требуют использования бетона в качестве связующего материала. В этом случае работа всего отопительного устройства должна проверяться после завершения всех строительных работ, напрямую связанных с проведением тестирования в разделе **"ПЕРВОЕ РАЗЖИГАНИЕ ОГНЯ",** в соответствии с инструкциями в данном руководстве.

1.12 Решетка кожуха вокруг трубы

Решетка кожуха (вентиляционная) позволяет воздуху проходить из внутренней части вытяжки в помещение или наоборот, если установлена система Multifuoco.
Теплый воздух выходит из вентиляционной решетки благодаря естественной конвекции, поэтому необходимо соблюдать безопасные расстояния до воспламеняемых материалов, таких как воспламеняемый потолок или стены, карнизы, балки, мебель, занавески и т.п. Вентиляционная решетка должна быть установлена на высоте не менее 50см от потолка с соблюдением минимального безопасного расстояния 30см до боковых стен. Информация о размере решетки содержится в параграфе **"ТЕХНИЧЕСКИЕ ДАННЫЕ"**.

⚠ **Не закрывающаяся вентиляционная решетка должна устанавливаться без подсоединения к топке, чтобы нагретый воздух, накапливающийся в облицовке, мог выходить наружу.**

⚠ **При высоте потолка более 3 метров НЕ ЗАКРЫВАЮЩАЯСЯ вентиляционная решетка должна быть установлена на облицовке кожуха на высоте 30см от потолка, чтобы обеспечить выход воздуха наружу.**

Рис. 19

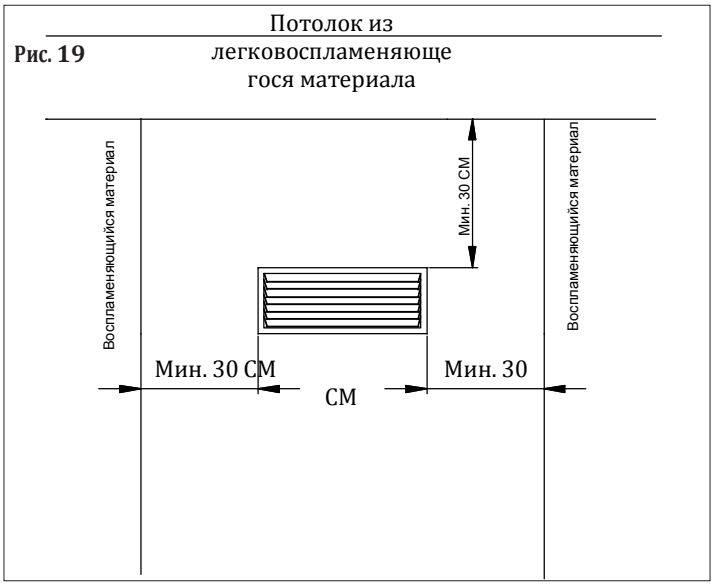

1.13 ЗАЩИТА ДЕРЕВЯННОЙ КАМИННОЙ ПОЛКИ

Деревянная отделка, напр. деревянная каминная полка, может устанавливаться на облицовку.
Деревянная каминная полка должна быть:
- установлена вне зоны излучения тепла;
- свободностоящей;
- установлена с зазором в 1см от облицовки или от топки;

⚠ **Компенсирующий зазор сделан из керамоволокна. Его функция заключается в изоляции облицовки от металлического каркаса камина.**

Рис. 20

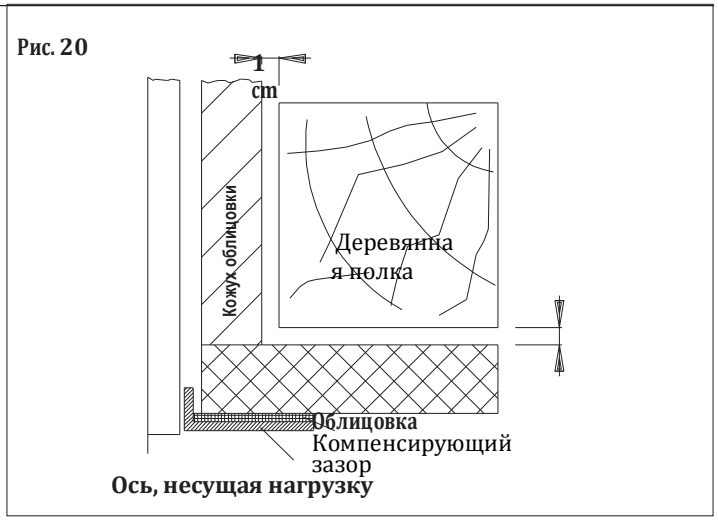

1.14 Предотвращение пожара в помещении

Изделие должно устанавливаться и использоваться в соответствии с европейскими и национальными стандартами, а также местными

нормативными требованиями.

⚠ **Когда труба дымохода проходить сквозь стену или потолок, необходимо применять специальные методы установки (защита, термоизоляция, расстояния до материалов, чувствительных к нагреву, и т.п.). См. параграф "СОЕДИНЕНИЕ С ДЫМОХОДОМ".**

- Также рекомендуется, чтобы все элементы из горючих или воспламеняемых материалов, такие как балки, деревянная мебель, тканевые драпировки, горючие жидкости и т.п. располагались вне зоны теплоизлучения топки, на расстоянии не менее 1,5м от топочной камеры.
- Дополнительную информацию см. в параграфах **"МИНИМАЛЬНЫЕ БЕЗОПАСНЫЕ РАССТОЯНИЯ" и " СОЕДИНЕНИЕ С ДЫМОХОДОМ ".**
- Труба дымохода, оголовок и воздухозаборник всегда должны оставаться чистыми, свободными от посторонних предметов и периодически проверяться, а именно не реже двух раз в течение отопительного сезона при первом растапливании и в течение периода использования топки. Если топка не использовалась какой-то период времени, также рекомендуется провести упомянутую проверку. Для получения более подробной информации проконсультируйтесь со специалистом по чистке труб.
- Используйте только рекомендованные виды топлива (см. параграф **"ТОПЛИВО").**

2.0 ТЕХНИЧЕСКИЕ ДАННЫЕ И ХАРАКТЕРИСТИКИ

2.1 Описание отопительного оборудования

Каминные топки серии MA SL являются самой технически сложной версией современной топки. Они имеют прочную стальную конструкцию, внутреннюю часть из пластин АЛУКЕР (огнеупорный материал, запатентованный фирмой «Piazzetta»), чугунную колосниковую решетку и чугунную сетку. Камины MA SL являются инновационной формой традиционной сборной версии изделия. Для них могут применяться различные типы облицовки или обрамления, а сами камины обеспечивают высокую теплопроизводительность благодаря теплоизлучению и естественной конвекции, а также гарантируют безопасное использование благодаря наличию стеклянной дверцы, позволяющей закрывать камин.

Отличительной чертой камина MASL является удивительная простота установки изделия, позволяющая значительно уменьшить временные и денежные затраты, так как не требуется никаких строительных работ и сложных операций по сборке.

Благодаря умеренному весу изделие не перегружает пол и не затрудняет транспортировку.

№ Описание . . . . . Кол-во

1) Окрашенная стальная топка MA271 SL 1
2) Колосниковая решетка 422x466 2
3) Задняя панель из алукера 495x520 1
4) Боковая панель из алукера 138x520 2
5) Сетка колосниковой решетки. 1
6) Зольник 1
7) Шиберная заслонка 1
8) Соединительный штырь заслонки дымохода. 1
9) Регулятор заслонки дымохода от «Piazzetta» 1
10)) Отражатель дыма из «Скамолекса» 398x300 . . . 2

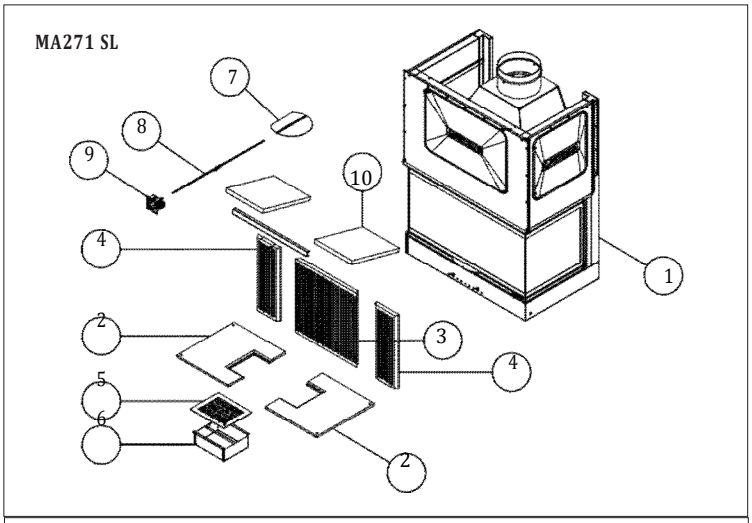

№ Описание . . . . . Кол-во

1) Окрашенная стальная топка MA 272 SL 1
2) Колосниковая решетка 422x466 2
3) Задняя панель из алукера 435x520 1
4) Сетка колосниковой решетки. 1
5) Зольник. 1
6) Шиберная заслонка 1
7) Соединительный штырь заслонки дымохода. 1
8) Регулятор заслонки дымохода от «Piazzetta». 1
9) Отражатель дыма из «Скамолекса» 300x250 MA 264 2

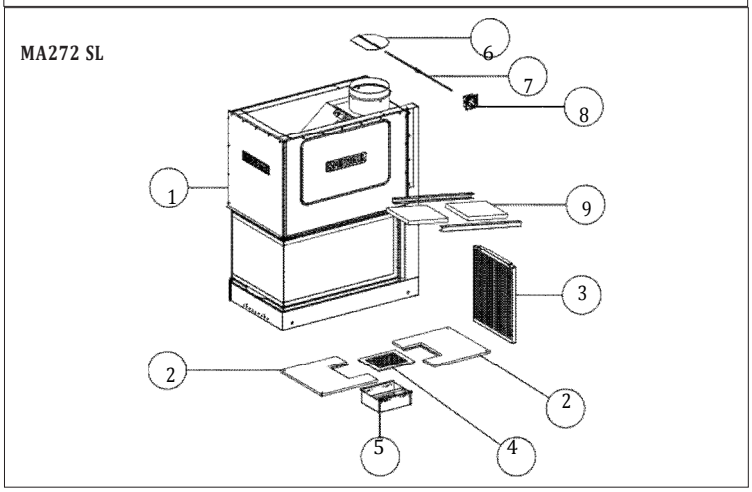

№ Описание . . . . . Кол-во

1) Окрашенная стальная топка MA283 SX SL 1
2) Колосниковая решетка 422X466 2
3) Задняя панель из алукера 480X590 1
4) Боковая панель из алукера 390x590 1
5) Боковая панель из алукера 507x590 1
6) Сетка колосниковой решетки. 1
7) Зольник. 1
8) Шиберная заслонка 1
9) Соединительный штырь заслонки дымохода. 1
10) Регулятор заслонки дымохода от «Piazzetta». 1
11) Отражатель дыма из «Скамолекса» 470x580 1

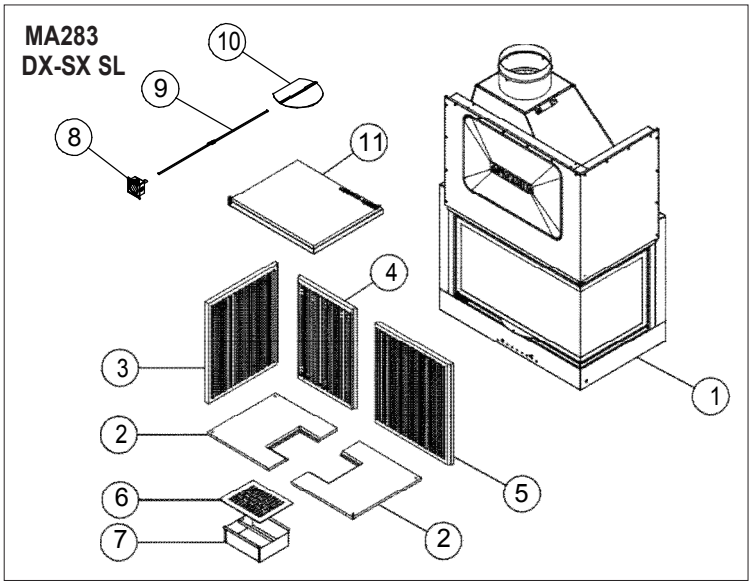

2.2 Аксессуары и оборудование

Описание	
Силиконовая краска-спрей в баллончике	В комплекте
Клапан для регулировки шиберной заслонки дымохода	В комплекте
Зольник	В комплекте
Решетка кожуха 145x390	В комплекте
Внешняя решетка воздухозаборника 175x325	В комплекте
Шестиугольный ключ для дверцы	В комплекте
Трубы и отводы для соединения с дымоходом	По запросу
Комплект ножек для MASL	По запросу

2.3 Характеристики

Топливо .....дрова (см. раздел «Топливо»)
Камин .....окрашенная сталь
Очаг .....Алукер
Колосниковая решетка .....чугун
Зольник.....вынимаемый
Дверца.....подъемная дверца из жаропрочного керамического стекла, выдерживает температуру до 750°C
Отверстие для выхода дыма.....сверху
Регулировка первичным воздухом .....ручная регулировка
Регулировка вторичным воздухом.....калиброванная
Обогрев .....естественная конвекция

2.4 ИДЕНТИФИКАЦИОННЫЕ ДАННЫЕ ИЗДЕЛИЯ

Каждое изделие имеет идентификационную паспортную табличку с указанием модели и эксплуатационных характеристик, а также табличку с серийным номером.
Обе таблички закреплены на нижнем щите под зольником. Также этикетка с серийным номером прикреплена к последней странице обложки руководства по установке, эксплуатации и техническому обслуживанию. Всегда сообщайте информацию, указанную на данных табличках дилеру или Сервисному центру, если требуются ремонт или запасные детали.

Рис. 21



Рис. 22



	Ед.изм.	MA271 SL	MA272 SL	MA283 DX-SX SL
Номинальная теплоотдача	кВт	12.0	12.0	12.0
Потребление при номинальной теплоотдаче	Кг/ч	4.5	4.5	4.5
КПД	%	> 70%	> 70%	> 70%
Содержание угарного газа (с 13% O2)	%	-	-	-
Подтвержден к применению согласно всем	-	EN 13229	EN 13229	EN 13229
Протокол испытаний No.	-	-	-	-
Диаметр дымохода	см	25	25	25
Очаг (ШхВ)	см	97x51	97X51	90x51
Площадь колосниковой решетки	$см^2$	4045	4045	4045
Вес	кг	265	295	225
Размер упаковки (ШхГхВ)	см	-	-	-
Уровень подачи воздуха для горения при открытом воздуховоде	$см^2$	300	300	300
Конвективный теплообмен (рекомендуемое минимальное сечение)	$см^2$	600/600	600/600	600/600

Указанные данные получены при использовании березовых дров с содержанием влаги ниже 20% с интервалами между загрузками топлива примерно один час. Отопительное оборудование для использования с интервалами.

Технические данные дымохода

	Ед.изм.	MA271 SL	MA272 SL	MA283 DX-SX SL
Номинальная теплоотдача	кВт	12.0	12.0	12.0
Масса дыма	г/с	-	-	-
Средняя температура дыма в газоотводящей трубе	°C	-	-	-
Минимальная тяга	Па	12	12	12

Приведенные выше данные приблизительно соответствуют дымоходу с сечением 30 см длиной не более 4.5 м и дымоходу с сечением 25 см длиной более 4.5 м.

2.6 Габариты MA271 SL

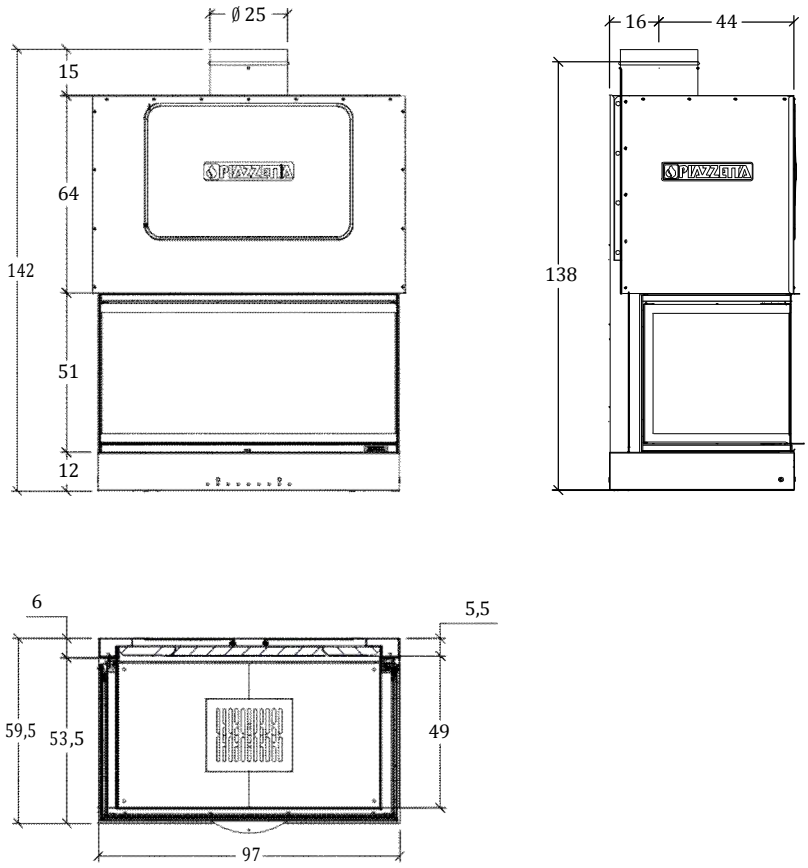

2.7 Габариты MA272 SL

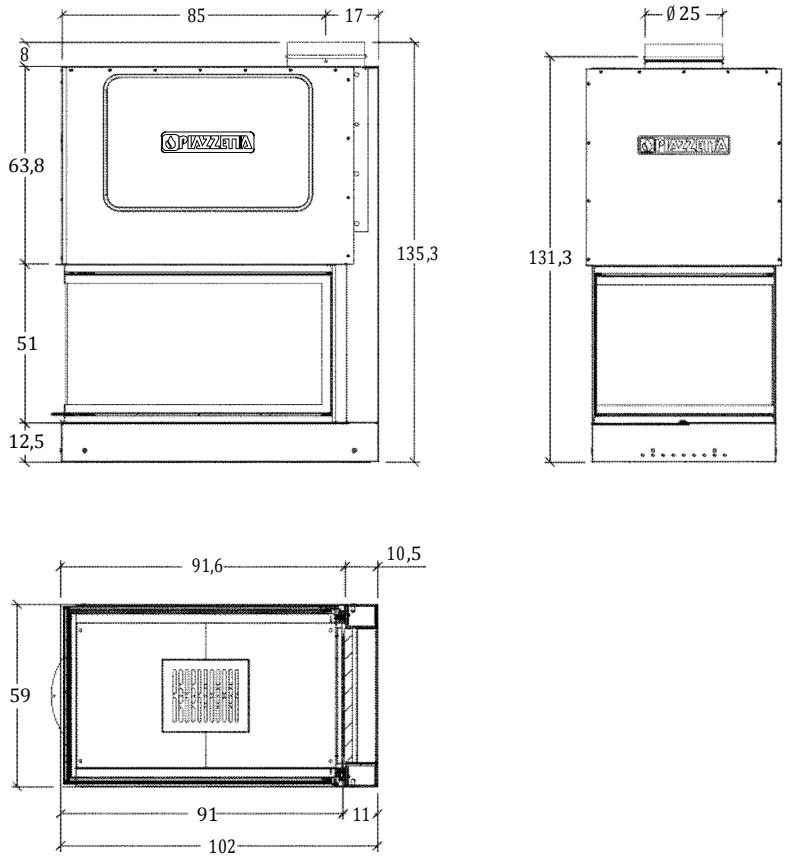

2.8 Габариты MA283 DX SL

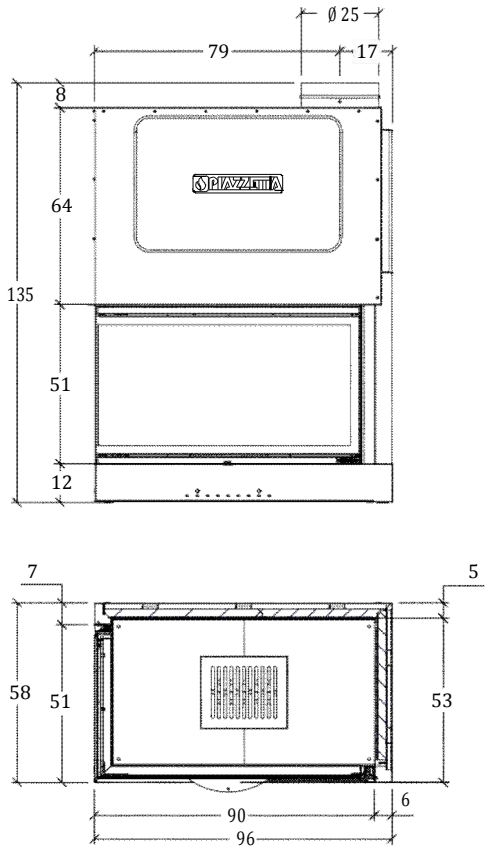

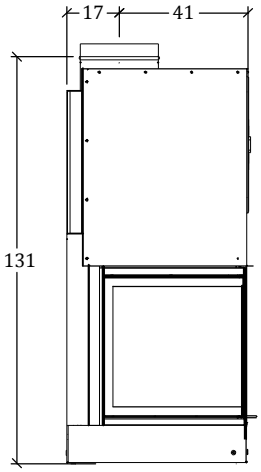

2.9 Габариты MA283 SX SL

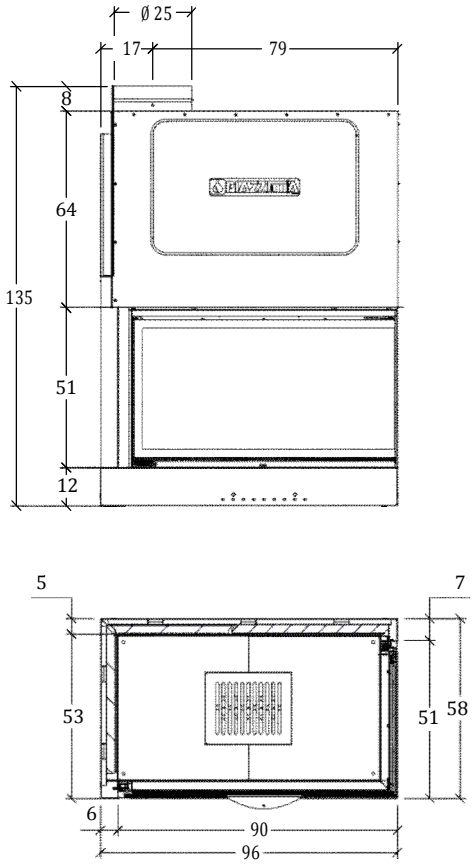

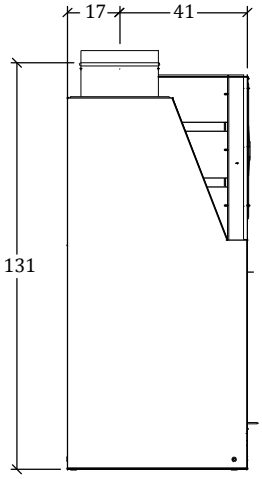

3.0 ПОДГОТОВКА К УСТАНОВКЕ

Внимательно прочитайте информацию в разделе **"ОБЩИЕ ПРАВИЛА"** перед установкой камина.

- Снимите упаковку с топки,
- Снимите центровочный груз, ослабив соответствующий винт на внутренней стороне верхней части дверцы (Рис. 23 и 24).

Рис. 23

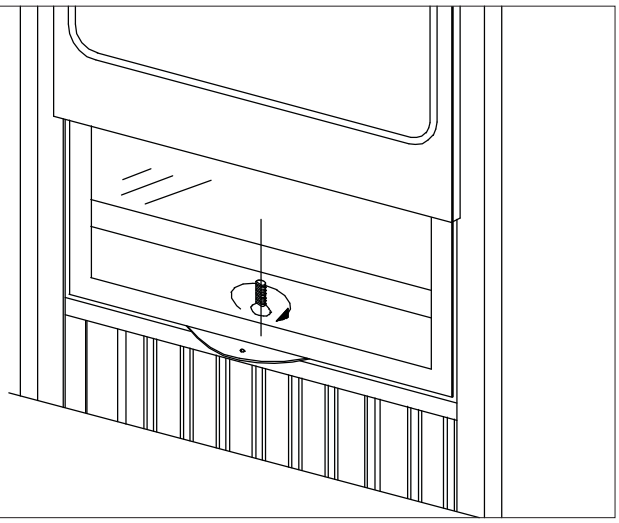

Рис. 24

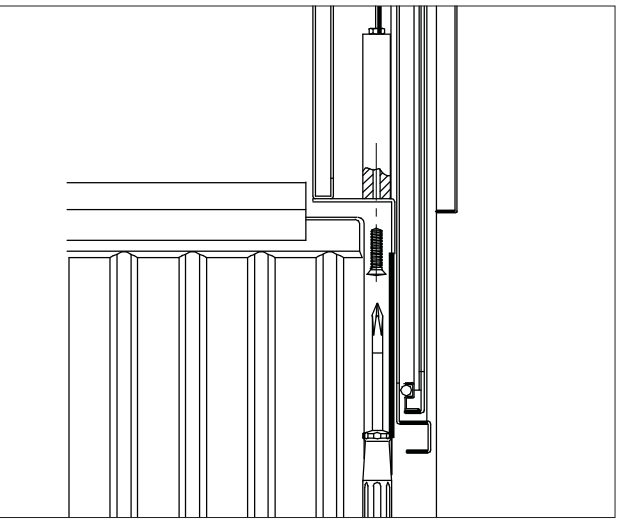

- Снимите колосниковую решетку, отвинтив крыльчатую гайку (Рис. 25), снимите деревянную шайбу и металлическую деталь, расположенную под решеткой, затем вставьте зольник из поставляемого вместе с изделием комплекта аксессуаров и снова закрепите колосниковую решетку.

- Отрегулируйте высоту топки по отношению к полу в соответствии с выбранной облицовкой или обрамлением камина. Если требуется увеличить высоту, вставьте шайбы соответствующей толщины. Если устанавливается облицовка или обрамление фирмы «PIAZZETTA», точная высота топки, необходимая для них, указана в разделе "ИНСТРУКЦИИ ПО УСТАНОВКЕ" руководства, прилагающегося к облицовке.

- Убедитесь, что топка установлена ровно.
- Отрегулируйте шиберную заслонку дымохода (см. **"УСТАНОВКА ЗАСЛОНКИ ДЫМОХОДА").**

- Подсоедините топку к дымоходу в соответствии с инструкциями раздела **"СОЕДИНЕНИЕ С ДЫМОХОДОМ".**

- Разожгите огонь в первый раз и проверьте правильность работы отопительного устройства (см. раздел **"ПЕРВОЕ РАЗЖИГАНИЕ").**

- Если проверка прошла успешно, продолжите установку облицовки.

Рис. 25

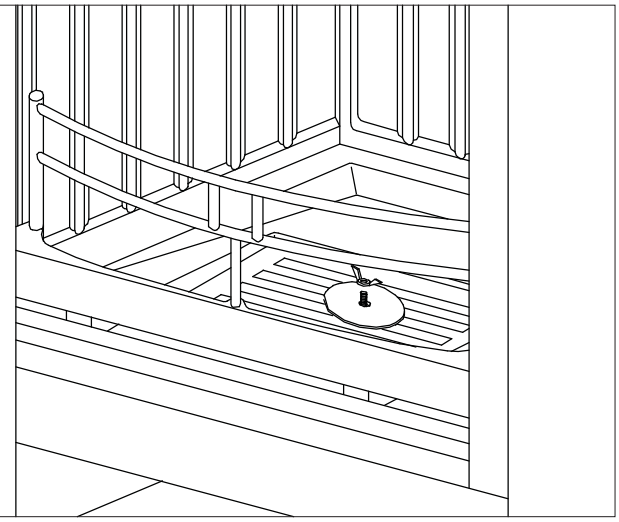

4.0 УСТАНОВКА КЛАПАНА РЕГУЛИРОВКИ ДЫМА

Топка снабжена клапаном регулировки дыма с шарнирно-поворотным стержнем, который повторяет угол наклона, заданный для вытяжного колпака облицовочной стены. Для установки следуйте приведенным ниже инструкциям:

- установите клапан [2] в предназначенное для него гнездо и зафиксируйте в вертикальном положении.
- Полностью вставьте стержень [1] в клапан [2]. Во время данной операции язычок на стержне [3] должен быть направлен вниз.
- Затем установите трубу для вывода дыма и соедините с дымоходом как описано в разделе с соответствующим названием.
- Завершите подготовку облицовочной и фасадной стены.
- Вставьте прилагающуюся деревянную заглушку в корпус клапана [4] и наверните на стержень [1].
- Затем определите точное положение корпуса клапана, которое должно соответствовать углу наклона фасадной стены. При перемещении корпуса клапана с заглушкой, стержень [1] служит в качестве направляющей, и таким образом, становится возможным определить идеальное положение корпуса клапана, стержня и фасадной стены относительно друг друга.
- Обрежьте стержень [1], оставив 1 см внутри внешней стороны стены.
- Установите пластину [5] и прикрутите ее к корпусу клапана [4]. Отрегулируйте ручку [6], убедившись, что положение регулятора соответствует положению пластины.

⚠ **Если фасадная стена сделана из гипсокартона (Рис. 28), корпус клапана [4] прикрепляется к стене путем привинчивания к пластине [5] после загиба боковых кромок.**

Рис. 26

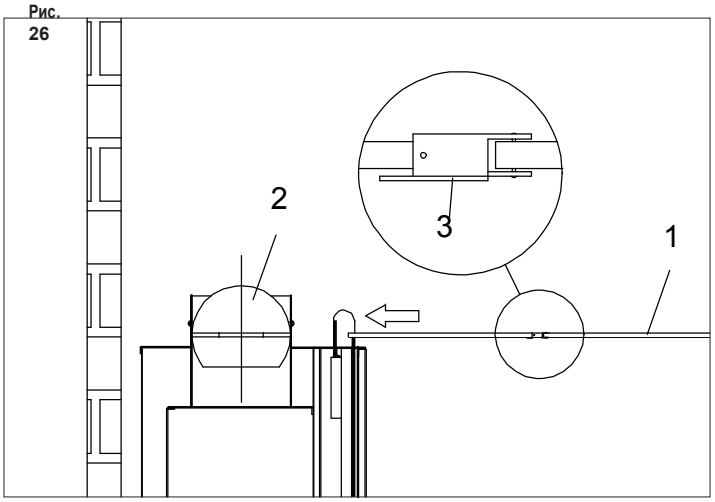

Рис. 27

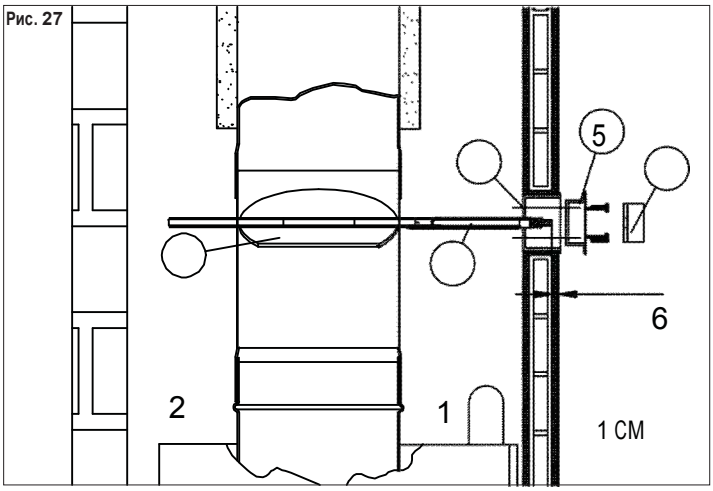

Рис.28

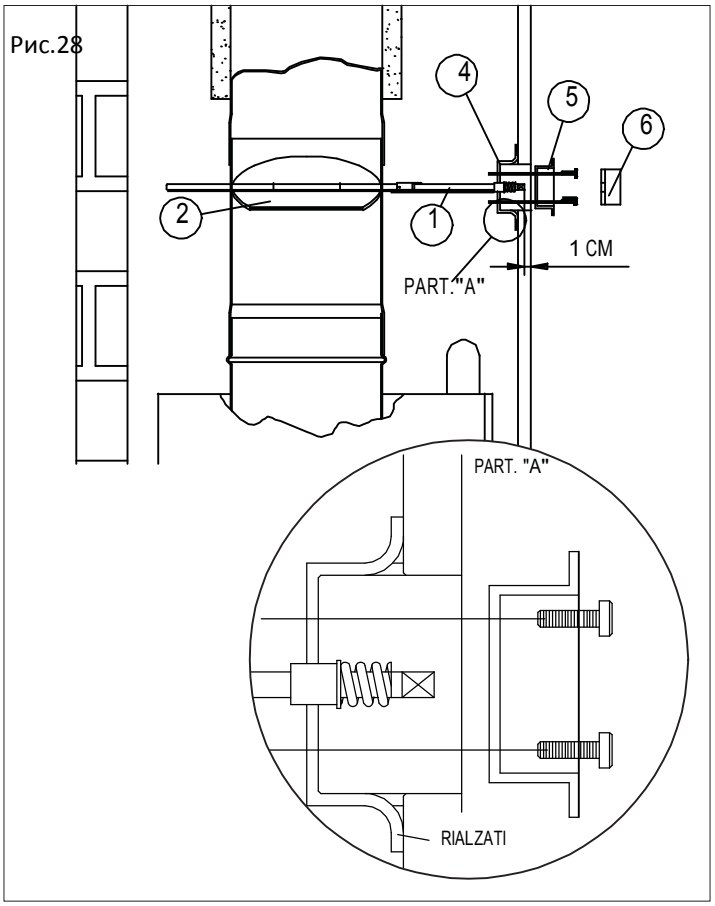

5.0 Эксплуатация

• Определенные существенные факты могут оказать важное влияние на работу вашего отопительного устройства и на эффективность его эксплуатации. Ниже Вы найдете полезную информацию в отношении выбора дров, регулировки заслонок и надлежащей работы устройства.

- В процессе эксплуатации некоторые части изделия (дверца, ручка, заслонки, обрамление) могут нагреваться до высоких температур. Поэтому рекомендуется проявлять осмотрительность и принимать все необходимые меры предосторожности.
- Если требуется добавить топлива в каминную топку или отрегулировать поток воздуха, используйте прилагаемые перчатки или иные защитные средства для рук.
- Если дверца изделия не закрывается автоматически, эксплуатация топки в открытом виде возможна только при условии постоянного контроля пламени.

⚠ **Любые горючие предметы должны храниться на достаточном расстоянии (минимальном расстоянии от зоны теплоизлучения) от камина/топки, когда в них зажжен огонь, в том числе: деревянная мебель, занавески, ковры, горючие жидкости, и т.д.**

5.1 Топливо

Используйте выдержанные, сухие дрова с содержанием влаги менее 20%.

Дрова, готовые для сжигания, должны высушиваться на открытом воздухе в защищенном от снега и дождя месте в течение, по меньшей мере, двух лет после их заготовки. Чем меньше содержание влаги в дереве, тем выше теплоотдача. Свежезаготовленные дрова обеспечивают на 50% меньше теплоты сгорания, чем сухие дрова. При сжигании слишком влажных дров большая часть калорий расходуется на выпаривание содержащейся в них воды, а стенки топочной камеры и дымохода загрязняются, покрываясь копотью, что в свою очередь влияет на КПД.

Ниже в таблице показано, как уменьшается теплоотдача в зависимости от увеличения содержания влаги в дровах.

Содержание влаги (W)	Период высушивания	ТЕПЛООТДАЧА ДРОВ (бук)*		
		кВт/кг	Ккал/кг	кВт.ч./дм3
20	после 2 лет	4	3400	2.9
30	после 1 года	3.4	2900	2.8
40	после 6 месяцев	2.8	2410	2.7

* Приблизительные значения

Следует приобретать дрова в летний период (июнь-июль), так как рубка леса происходит преимущественно осенью, следовательно можно быть уверенным в том, что древесина выдерживалась примерно 1 год. Древесное топливо делится по качеству на две категории: "хорошее" и "среднее или плохое". Данная классификация зависит от количества выделяемого тепла, продолжительности горения, состава и плотности.

Хорошие виды топлива

- Рекомендуемые виды древесины из семейства **широколиственных твердых пород: бук, граб, дуб, белая акация, ясень, береза, клен, вяз.**

  Все малосмолистые и мелкопористые древесные породы (т.е. твердая и тяжелая древесина) являются самыми лучшими видами топлива, так как обеспечивают стабильное, непрерывное пламя в топке.

Средние или плохие виды топлива

- Древесные породы, которые не рекомендуется использовать для отопления, включают семейство хвойных, а также иву, тополь и ольху. Их мягкая легкая древесина содержит много смолы, что приводит к образованию большего количества сажи, меньшего количества золы и появлению искр, а это в свою очередь приводит к необходимости чаще проводить чистку дымохода и топки.
-

  Другая особенность мягких пород древесины в том, что они обеспечивают яркое, но недолговечное пламя, и для получения такого же количества тепла расходуется больше топлива, чем при твердых породах.

Рис. 29

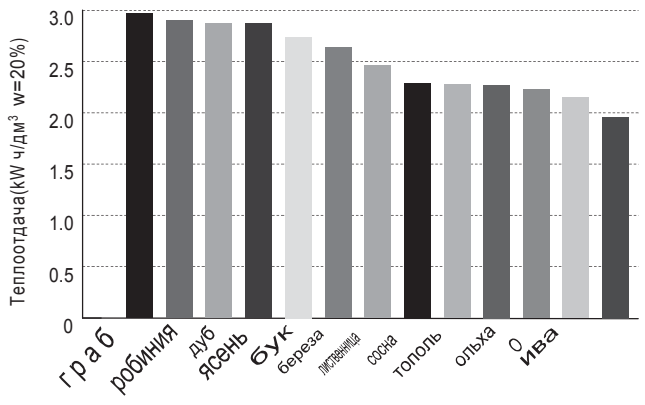

Примерные значения для ОДНОГО кубического дециметра блоков дерева правильной формы с содержанием влаги 20%.

Непригодные виды топлива

- Никогда не используйте сырую древесину, просмоленную древесину или древесные топливные гранулы.
- Также не рекомендуется использовать: отходы (мусор), макулатуру, бумажные брикеты; фанеру или ДСП; фибровый картон; упаковочные материалы; крашеное дерево или дерево, покрытое синтетическим материалом, пластиковый ламинат, картон или пакеты из-под молока.

⚠ **Ни в коем случае нельзя использовать никакие виды жидкого топлива.**

⚠ **Все указанные материалы и сходные с ними могут создать опасность для пользователя, повредить камин, соединение с дымоходом, дымоход, и наконец, что тоже немаловажно, загрязнить окружающую среду.**

Размер поленьев

Размер поленьев также может повлиять на КПД изделия.

- Важно, чтобы дрова располагались на колосниковой решетке, поверх слоя углей.
- Поленья не должны касаться покрытия Алукер или стеклянного окошка, а также не должны лежать одно поверх другого. Располагайте дрова как показано на рис 30.
- В связи с упомянутым мы рекомендуем использовать следующий размер поленьев: периметр приблиз. 30/35 см; приблиз. длина. 20-25-30 см в соответствии с типом топки.

Рис. 30

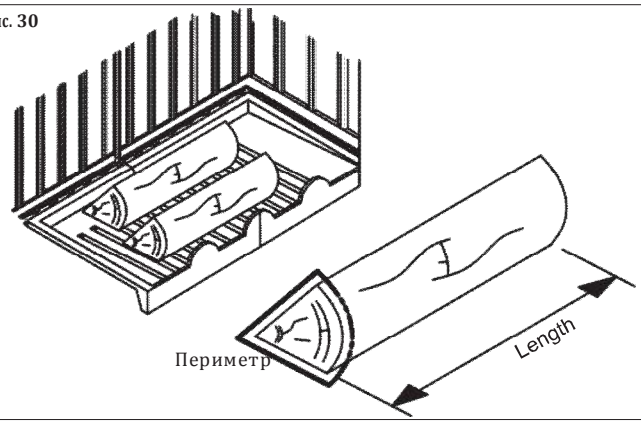

5.2 РЕГУЛИРОВКА ЗАСЛОНКИ ДЫМОХОДА

При растапливании камина поставьте заслонку в положение «открыто» ("APERTO"), пока не сформируется слой углей.

Когда огонь в камине хорошо разгорится, установите заслонку в одно из рабочих положений, которые могут варьироваться в зависимости от атмосферных условий, типа дымохода, а следовательно от тяги. Наилучшее положение для заслонки дымохода подбирается методом проб и ошибок.

Если у дымохода сильная тяга, превышающая 12 [Па], шиберную заслонку следует перевести в положение, близкое к закрытому "CHIUSO".

Рис. 31

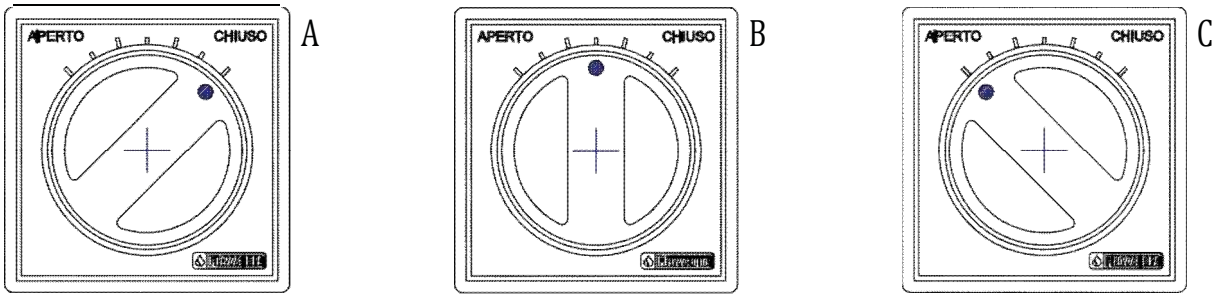

A – Закрытая заслонка

B – Заслонка открыта наполовину

C – Заслонка закрыта

⚠ **Перед загрузкой дров всегда устанавливайте заслонку в положение «открыто» "APERTO". После загрузки переводите заслонку обратно в рабочее положение.**

⚠ **Чрезмерная загрузка топлива, а также чрезмерно открытая заслонка дымохода приводят к увеличению нагревания отопительного устройства, снижению КПД и увеличению расхода топлива.**

	Положение заслонки	
	Работа камина при номинальной теплоотдаче	РАСТАПЛИВАНИЕ ИЛИ ЗАГРУЗКА ТОПЛИВА
MA271 SL	-	-
MA272 SL	-	-
MA283 DX-SX SL	-	-

(*)Положение соответствует тяге в 12 Па

5.3 УПРАВЛЕНИЕ ТОПОЧНЫМ ВОЗДУХОМ

Номинальный тепловой КПД задается с помощью воздушной заслонки. Обратите внимание на положения, указанные ниже в таблице. Приведенные ниже положения соответствуют номинальному КПД. Поскольку КПД также зависит от атмосферных и климатических условий, а следовательно от тяги, наиболее подходящее положение подбирается опытным путем. Регулировка производится как показано на рисунке сбоку. Следует также ознакомиться с параграфом **"РЕГУЛИРОВКА ЗАСЛОНКИ ДЫМОХОДА".**

Рис. 32

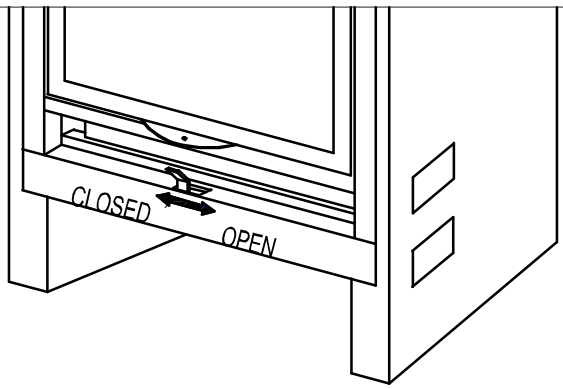

Регулировка и количество сжигаемого материала для номинальной мощности:

	MA271 SL	MA272 SL	MA283 DX-SX SL
Топливо	См. Раздел «Топливо»		
Положение воздушной заслонки	-	-	-
Положение дымовой заслонки	-	-	-
Максимальное кол-во топлива	См. Раздел «**Технические данные»**		

Данные, полученные во время лабораторные исследований.

Если вы хотите, чтобы тяга превышала12 Па, дымовая заслонка должна быть установлена в закрытом положении “CHIUSO”.

⚠

Чрезмерная загрузка топлива, а также чрезмерно открытая воздушная заслонка приводят к увеличению нагревания отопительного устройства, снижению КПД и увеличению расхода топлива.

5.4 Первое разжигание топки

⚠ **Перед растопкой уберите поставляемые вместе с изделием аксессуары (см. параграф "АКСЕССУАРЫ И ОБОРУДОВАНИЕ") и воспламеняемые элементы с колосниковой решетки и из зольника, а также снимите все элементы конструкции, предназначенные для защиты частей изделия во время транспортировки. Важно вынуть баллончик с краской-спреем, если он входит в комплект, так как он может взорваться.**

При первом разжигании огня необходимо выполнить два важных этапа: эксплуатационное тестирование и запуск в работу.

⚠

1. ***Эксплуатационное тестирование***
   - Перед проведением эксплуатационного тестирования убедитесь, что все элементы конструкции установлены правильно (см. раздел **"ОБЩИЕ ПРАВИЛА").**
   - Начните с этапа разжигания огня (см. параграф **"РАЗЖИГАНИЕ ОГНЯ").**
   - Первая загрузка топлива должна составлять 50% нормального рекомендованного количества.

При появлении дыма:

- Не открывать дверцу топки;
- Закрыть заслонки топочного воздуха (положение МИНИМУМ) только на устройствах с заслонкой топочного воздуха;
- Дать огню медленно догореть;
- Проветрить комнату до того, как зайти в нее;
- Проверить причину неисправности.

Не тушите огонь водой, так как можете повредить колосниковую решетку.

2. ***Ввод в эксплуатацию***

* При первой эксплуатации топки рекомендуется использовать устройство на минимальной мощности, по меньшей мере, в первый день, загружая не более 50% поленьев, рекомендуемых как нормальное количество.

* Установить воздушные заслонки в рабочее положение (за исключением этапа разжигания огня), см. параграф **"УПРАВЛЕНИЕ ТОПОЧНЫМ ВОЗДУХОМ".**

* Этот этап позволяет отрегулировать все элементы и дает возможность выветриться дыму и запаху, вызванному краской/лаками, смазкой или масляными жидкостями, которые использовались изготовителем изделия.

* Хорошо проветривайте комнату на данном этапе.

* Данная процедура должна проводиться при отключенной системе принудительной вентиляции.

После того как изделие перестанет выделять запахи от испарения краски, его можно будет загружать указанным номинальным количеством топлива.

5.5 Разжигание огня

При разжигании огня колосниковую решетку следует быстро нагреть до рабочей температуры. Если делать это медленно, неизбежно образуется конденсат, что приводит к потемнению решетки и стекла.

Загрузите топливо на колосниковую решетку описанными ниже способами:

- Установите воздушную заслонку и заслонку дымохода. Если таковые имеются, в положение **ОТКРЫТО** (см. параграфы **"УПРАВЛЕНИЕ ТОПОЧНЫМ ВОЗДУХОМ"** и **"РЕГУЛИРОВКА ЗАСЛОНКИ ДЫМОХОДА);**
- Положите материалы для растопки (бумага, легковоспламеняющийся материал и т.п.) в центре колосниковой решетки и добавьте небольшие брусочки мягкой древесины (ель), сложив их в форме пирамиды. Чтобы древесина быстро разгорелась, откройте дверцу примерно на два сантиметра на 5 - 10 минут;
- После образования слоя углей загрузите рекомендованное количество топлива и отрегулируйте воздушную заслонку и заслонку дымохода. Если таковые имеются, в соответствии с описанием в параграфах **" УПРАВЛЕНИЕ ТОПОЧНЫМ ВОЗДУХОМ "** и **" РЕГУЛИРОВКА ЗАСЛОНКИ ДЫМОХОДА** ".

Рис. 33



Рис. 34



5.6 Открывание дверцы

Дверца должна оставаться закрытой, когда в топке горит огонь, иначе существует риск повреждения внутренней части топки. Дверцу следует открывать медленно. Перед тем, как открыть полностью, ее необходимо некоторое время подержать приоткрытой. Открывайте дверцу только после того, как пламя полностью погаснет, и ни в коем случае не делайте это при сильном пламени.

⚠ **Всегда пользуйтесь шестиугольным ключом для открывания дверцы.**

⚠ **Не хлопайте дверцей при ее закрывании, чтобы не разбить стекло.**

Рис. 35

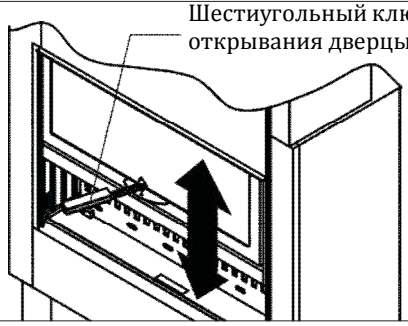

5.7 Работа камина в ночное время

После стандартной работы в течение дня, камин можно на несколько часов оставить включенным и в ночное время.

Вечером, во время добавления дров в последний раз, убедитесь в том, что слой золы достаточный, затем положите дрова на решетку и установите заслонку первичного воздуха на минимум. Время горения ночью зависит от типа дров (рекомендуется использовать древесину очень твердых пород), тяги и погодных условий.

Наиболее подходящее количество дров и положение заслонки Вы сможете установить со временем (см. раздел " Управление топочным воздухом ").

На следующее утро максимально разожгите огонь, чтобы сжечь весь креозот, образовавшийся за ночь. Креозот начинает образовываться, когда температура в дымоходе становится ниже 150 °C. Для предупреждения образования креозота, необходимо стараться как можно дольше удерживать рабочую температуру колосниковой решетки (фаза номинальной теплопроизводительности).
Длительная работа оборудования при минимальной температуре может вызвать необходимость дополнительной чистки колосниковой решетки и дымохода.

5.8 ЭКСПЛУАТАЦИЯ В НЕБЛАГОПРИЯТНЫХ ПОГОДНЫХ УСЛОВИЯХ

В переходное время года неблагоприятные погодные условия или очень жаркая погода могут стать причиной потери тяги, результатом чего является блокирование выпуска дыма. В таком случае, количество используемых дров должно быть минимальным. Для того чтобы дрова горели быстрее, а тяга стабилизировалась, необходимо установить заслонку первичного воздуха в открытое положение.

5.9 Перегрев и тушение огня

В случае перегрева ли покраснения деталей камина и дымохода:
- **Больше не закладывайте дрова;**
- Не открывайте дверцу;

Закройте воздушную заслонку (Положение Минимум); Огонь потухнет из-за прекращения подачи воздуха.

Когда камин остыл, найдите причину проблемы и при необходимости позвоните специалистам (С.А.Т. – Сервис послегарантийного облуживания Piazzetta).

⚠ **В случае возгорания используйте огнетушитель.**

⚠ **Не тушите огонь водой.**

⚠ **Перед тем, как заново разжигать камин, хорошо проветрите комнату для выветривания продуктов горения.**

6.0 ТЕХНИЧЕСКОЕ ОБСЛУЖИВАНИЕ

• Техническое обслуживание необходимо для правильной и эффективной эксплуатации топки. Если техническое обслуживание не проводится с рекомендуемой частотой, эксплуатационные характеристики топки могут пострадать. Производитель не несет ответственности за ухудшение работы топки или неисправности, вызванные плохим техническим обслуживанием.

• Все работы по техническому обслуживанию (чистка, замена деталей и т.п.) должны проводиться , когда топка не находится в рабочем состоянии и полностью охлаждена.

6.1 Периодические проверки

Проверяйте образование креозота в трубах, соединяющих топку с дымоходом, и внутри дымохода в течение отопительного сезона, пока используется устройство, осматривая трубы и дымоход не реже одного раза в два месяца. Сгорание дерева (особенно при содержании влаги более 30%) приводит к образованию смолы и других органических паров, что способствует образованию креозота. Образование креозота приводит к появлению нагара, блокирующего трубу изнутри и препятствующего выходу дыма.

"Креозот" воспламеняем и может загореться, причинив серьезный ущерб как дымоходу, так и конструктивным элементам здания.

Используйте только рекомендуемые виды топлива (см. параграф **"ТОПЛИВО"**).

При скапливании креозота его необходимо удалять, чтобы снизить риск возникновения пожара и повысить теплообмен.

Нельзя допускать засорения следующих элементов, для чего необходимо проводить их осмотр **не реже одного раза в два месяца:**

- дымоход (соединение с дымоходом, труба дымохода, оголовок);
- воздухозаборник;
- топочная камера устройства (правильное положение пластин, зольника, колосниковой решетки и сетки, отражателей, заслонки дымохода и т.п.);
- система вентиляции (отверстия, воздуховоды, решетка), если таковая имеется.

Проверяйте рабочее состояние системы автоматического закрывания дверцы и воздушных заслонок.

⚠ **Техническое обслуживание всей описанной выше системы отопления должно проводиться не реже раза в год перед началом ее эксплуатации в период отопительного сезона. Мы также рекомендуем периодически проверять всю систему в течение периода эксплуатации до того момента, когда она не используется в течение нескольких месяцев.**

6.2 Чистка керамической облицовки

Керамическую облицовку необходимо сначала протереть мягкой сухой тряпкой и только потом применять какое-либо чистящее средство (даже самое мягкое).

На рынке имеется большой выбор средств для чистки керамики, а также концентратов для чистки фарфора. Такие средства удаляют пятна от масла, чернил, кофе, вина и т.п.

⛔ **Никогда не протирайте еще горячую поверхность холодной водой, так как из-за резкого изменения температуры могут образоваться трещины.**

6.3 Чистка стальных деталей

Перед применением любого моющего средства стальные части необходимо протереть сухой мягкой тряпкой. Затем рекомендуется почистить детали обезжиривающим средством, таким как ацетон или уксус, разбавленный с водой.

6.4 ЧИСТКА КРАШЕНЫХ МЕТАЛЛИЧЕСКИХ ДЕТАЛЕЙ

При чистке крашенных стальных деталей используйте мягкую тряпку, смоченную водой.

⚠ **Никогда не чистите металлически части средствами с содержанием спирта, растворителем, ацетоном или другими абразивными средствами.**

В случае применения вышеуказанных средств, производителе не несет никакой ответственности за любые нарушения покрытия. Нарушение цвета может быть результатом неправильного применения моющих средств.

6.5 Система закрывания дверцы

⚠ **Данная операция должна проводиться специалистом.**

Система закрывания подъемной дверцы должна проверяться периодически, не реже одного раза в два года; в особенности, следует внимательно осмотреть ролик, расположенный между двумя слоями стекла или, в зависимости от модели, блоки, расположенные снаружи двойного остекления.

6.6 ЧИСТКА СТЕКЛА (ЕЖЕДНЕВНАЯ)

Если отопительное устройство медленно разогревается на этапе разжигания огня из-за того, что топливо недостаточно сухое, это может привести к образованию смолы на стекле. Затем смола сгорает, когда устройство начинает работать на полную мощность. Если смоле позволить накапливаться в течение длительного периода времени, требуется больше усилий для ее удаления. Поэтому мы рекомендуем очищать стекло ежедневно перед разжиганием огня в топке. Стекло надо очищать в холодном состоянии с использованием обезжиривающих средств на основе аммиака и некоррозионными средствами, такими как растворители.

⚠ **Не используйте средства, которые могут вызвать царапины или повредить стекло, так как царапины затем могут превратиться в трещины или расколы.**

Если стекло разбито

Каждая топка нашей фирмы снабжена дверцей с панелью из стеклокерамики толщиной 4, устойчивой к повышению температуры до 750°C. Такую дверцу можно разбить только сильным ударом, например, очень резким захлопыванием дверцы. Если стекло разобьется, его необходимо заменить только оригинальной деталью фирмы «Gruppo Piazzetta S.p.A.» .

Проверка уплотнителей

Плотное прилегание уплотнителей дверцы является существенным условием оптимальных эксплуатационных характеристик изделия. Поэтому рекомендуется проверять уплотнители периодически или после длительного периода эксплуатации на наличие признаков износа или повреждений. При необходимости заменять только оригинальными запасными деталями фирмы «Piazzetta S.p.A».

6.7 ОТКРЫВАНИЕ ДВЕРЦЫ ДЛЯ ЧИСТКИ СТЕКЛА (ЕЖЕДНЕВНО

Дверцу следует открывать только для чистки стекла. Ее можно открыть с помощью шарнирной системы или специального шестиугольного ключа, поставляемого в комплекте. Подъемная дверца снабжена несколькими фиксаторами (4 боковых фиксатора у топок MA271 SL - MA272 SL, 2 фронтальных фиксатора у топок MA283 DX-SX SL). Ослабьте фиксаторы с помощью шестиугольного ключа для дверцы, чтобы сдвинуть их (Рис.36).

Рис. 36

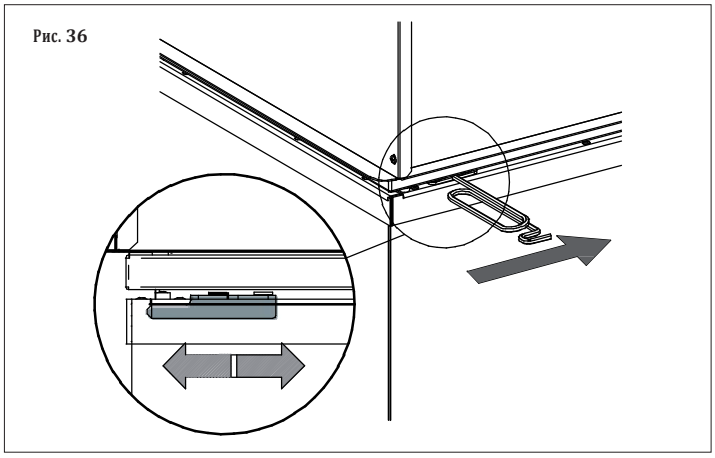

Затем поверните дверцу, чтобы открыть ее (Рис 37).

В случае моделей MA271 SL - MA272 SL, две боковые дверцы можно открыть, не снимая центральной стеклянной панели. Просуньте руку в образовавшееся отверстие топочной камеры и очистите внутреннюю сторону стекла.

В случае моделей MA283 DX-SX SL, можно открыть переднюю часть дверцы (самую длинную). В этом случае также просуньте руку внутрь топки и очистите внутреннюю сторону не снятой стеклянной панели

Рис. 37

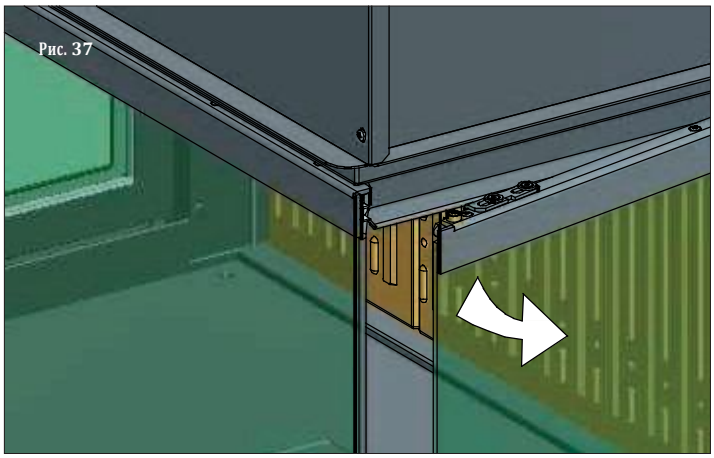

6.8 ЧИСТКА КОЛОСНИКОВОЙ РЕШЕТКИ И ЗОЛЬНИКА

Колосниковую решетку и зольник следует чистить ежедневно. Использование решетки в течение всего дня приводит к скапливанию золы и остаточных продуктов сгорания. Если не проводить чистку регулярно, накопится избыточное количество остаточных продуктов, что повлияет на снижение КПД устройства. Зольник также необходимо опорожнять ежедневно, иначе он наполнится доверху, и зола забьет сетку колосниковой решетки, что приведет к сбоям в работе устройства.

6.9 Утилизация золы

Зола после сгорания натурального (необработанного) дерева в топке или открытом камине состоит в основном из оксидов кальция, кремния, калия и магния. Поэтому золу можно использовать в качестве удобрения для растений в саду, но не превышая 2.6 кг на 10м2 в год.

⚠ **Золу следует хранить в металлическом контейнере с плотно прилегающей крышкой. Герметичный контейнер следует разместить на невоспламеняемой поверхности и держать на безопасном расстоянии от горючих материалов, пока зола полностью не погаснет.**

Только после того, как зола полностью погаснет, ее можно выбрасывать вместе с органическими отходами, при условии, что в ней не содержатся гвозди и другие неорганические вещества.

6.10 Чистка покрытия Алукер

Внутренняя часть камина сделана из огнеупорного материала “Aluker”®. В основу покрытия Aluker® входят абсолютно нетоксичные, огнеупорные вещества,, выдерживающие температуру до 1400°C.

Несмотря на прочность, мы не рекомендуем попадать в кирпичную кладку большими поленьями. Покрытие Aluker® темнее, когда камин разжигается, но как только кирпичи нагреваются, покрытие возвращает свой цвет.
Несколько советов по обращению с покрытием Aluker®:
- Не тушите огонь водой – пускай кирпичи остынут сами;
- Не проводите металлическими предметами по покрытию Aluker® , так как можете поцарапать его;

Для того, чтобы почистить покрытие Aluker® используйте обыкновенную щетку.

6.11 Снятие отражателей дыма

Устройство снабжено отражателем дыма, спроектированным таким образом, чтобы удлинить траекторию прохождения газа или дыма в дымоходе путем увеличения площади поверхности теплообмена.

Отражатель дыма установлен на подставках внутри камина, как показано на рис. Если необходимо заменить отражатель дыма, толкните пластину отражателя вверх, затем поверните вниз и снимите его..

Рис. 38

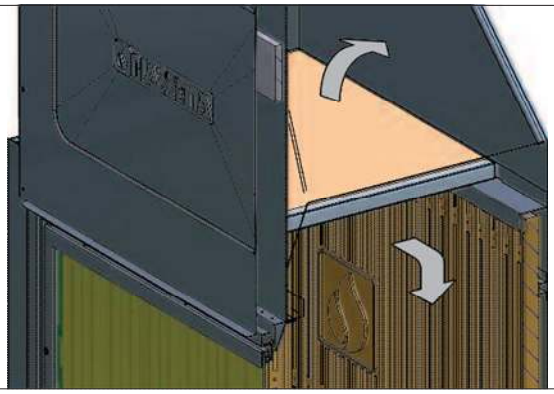

Рис. 39

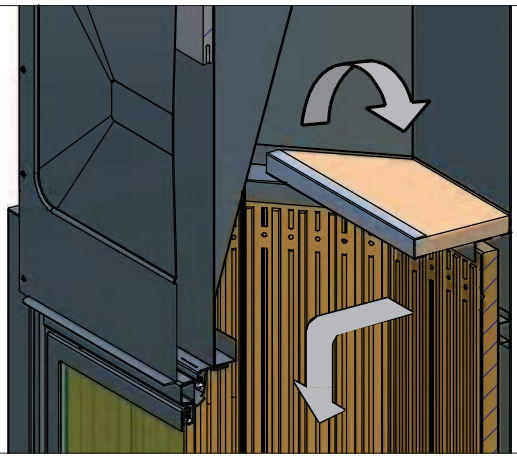

6.12 Перерыв в эксплуатации

Если предполагается, что отопительное устройство не будет эксплуатироваться в течение длительного периода, перед началом такого периода рекомендуется провести тщательную чистку изделия, чтобы избежать образования наслоений и окисления, которые трудно будет очистить по прошествии времени. Мы также рекомендуем в качестве профилактической меры провести общий осмотр и проверку, как предписано в параграфе под названием

"ПЕРИОДИЧЕСКИЕ ПРОВЕРКИ".

После длительного периода простоя изделия, проблемы расширения деталей изделия и появления неприятных запахов могут возникнуть снова. Поэтому мы рекомендуем после повторного начала эксплуатации изделия не запускать его сразу на полную мощность. Также не следует включать систему вентиляции до рассеивания пахучих газов. Проблему можно решить обычным проветриванием помещения.

7.0 Устранение неисправностей

⚠ Некоторые из перечисленных выше проблем можно решить с помощью приведенных ниже инструкций. Только квалифицированный персонал должен проводить ремонт топки и только, когда она находится в охлажденном состоянии и отсоединена от сети (штепсель вынут из розетки). Несанкционированный ремонт устройства и использование запчастей других производителей вместо оригинальных приводит к недействительности гарантии и полностью освобождает производителя от ответственности. Производитель не несет ответственности за проблемы, возникающие вследствие отсутствия или неэффективности технического обслуживания или несоблюдением инструкций по установке и эксплуатации.

Проблема	Причина	Решение
Сильное загрязнение стекла	Плохая тяга	Проверить трубу дымо/газоотвода
	Невысушенные дрова	Используйте сухие дрова
	Использование плохих дров	Используйте другие дрова (См. раздел «Топливо»)
	Недостаточное количество первичного воздуха	Шире откройте заслонку
Образование конденсата	Сечение дымохода слишком большое	Уменьшить сечение, вставив трубу с хорошей изоляцией надлежащего диаметра в дымоход
	Дымоход недостаточно изолирован	Облицуйте дымоход пустотелой плиткой или другим изолирующим материалом
	Медленное сгорание, следовательно низкая температура дыма	Сжигайте меньшие и более сухие дрова. Шире откройте воздушную заслонку
Сложности при разжигании	Закрыта воздушная заслонка	Установите воздушные заслонки на максимальное положение
	Слишком большие поленья	Используйте поленья меньшего размера
	Слишком сырая древесина	Использовать более сухую древесину
	Плохая тяга	Проверить трубу дымо/газоотвода
Дым выходит из камина при неблагоприятных погодных условиях	У оголовка дымохода нет зонта с нижней тягой	Заменить оголовок другим, у которого имеется зонт с нижней тягой
	Дымоход недостаточно изолирован	Облицуйте дымоход пустотелой плиткой или другим изолирующим материалом

Проблема	Причина	Решение
Колосниковая решетка не нагревается	Кол-во топлива меньше, чем необходимо для номинального КПД	Использовать количество топлива, указанное в инструкциях (см. параграф **ТЕХНИЧЕСКИЕ ДАННЫЕ")**
	Недостаточный размер решетки для обогреваемой площади	Замените решетку
	Плохая изоляция помещения	Обеспечить хорошую изоляцию с помощью соответствующих материалов
	Слишком большой размер воздухозаборника	Уменьшить сечение воздухозаборника
При открывании дверцы выходит дым	Дверца открывается слишком быстро	Перед тем, как полностью открыть дверцу, подержите ее некоторое время слегка приоткрытой
	Огонь не потух	Открывайте дверцу, когда на решетке остаются только угли

IT N° matricola prodotto, da comunicare al Centro Assistenza Tecnica del Gruppo Piazzetta in caso di richiesta assistenza.

UK Product serial number, to be quoted when requesting service from the Gruppo Piazzetta After-Sales Service Centre.

RUS Серийный номер изделия необходимо сообщать при обращении за обслуживанием в Сервисный центр фирмы «Gruppo Piazzetta».

PIAZZETTA

GRUPPO PIAZZETTA S.p.A.

Via Montello, 22
31011 Casella d'Asolo (TV) - ITALY
Tel. +39.04235271 - Fax +39.042355178
www.piazzetta.it
e-mail: infopiazzetta@piazzetta.it