ASTOV KAMIN

ТОПКА ПОДОВАЯ С 2 СТОРОННИМ СТЕКЛОМ (Г-ОБРАЗНОЕ) И БОКОВЫМ ОТКРЫВАНИЕМ ДВЕРКИ

П2С 800 R



ТЕХНИЧЕСКИЕ ДАННЫЕ

Габаритные размеры	Ш -870мм*В-1226мм*Г-540мм
Размер проёма для дверки	Ш - 800мм *В-570мм
Диаметр дымового патрубка	ϕ200 мм
Футеровка	Стальные широкие пластины, Панели 3Д, Шамот или Керамика
Вес	240-290 кг
Номинальная мощность	8 кВт
КПД с закрытой дверкой, в номинальном режиме	80%
Система «чистое стекло» регулируемая.	
Регулируемый вторичный дожиг .	
Рекомендуется для помещений не менее 100 м^3 (норма 200 м^3)	
В комплекте ножки, регулируемые по высоте	
Гарантия 5 лет при условии соблюдения прилагаемой инструкции и СНиП	

Производитель оставляет за собой право вносить отдельные изменения в модели топок в целях улучшения потребительских свойств продукции.

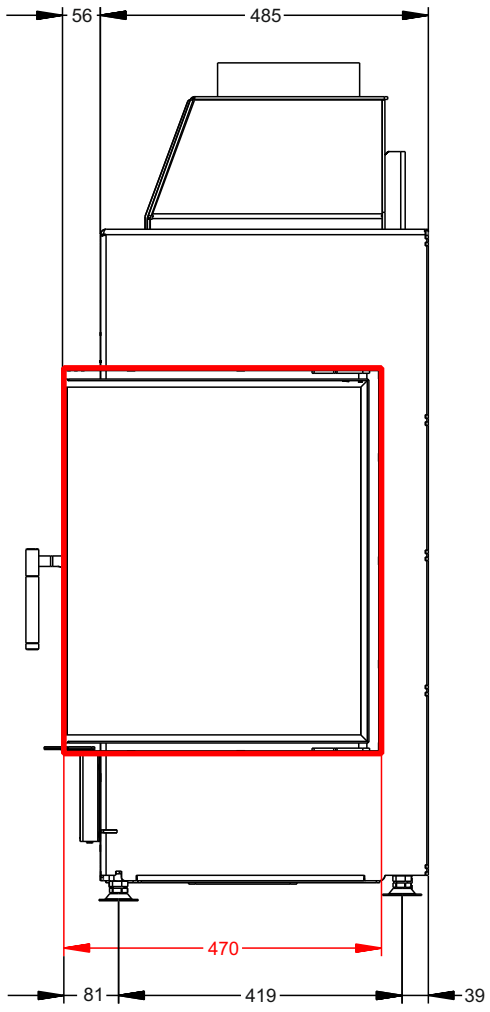

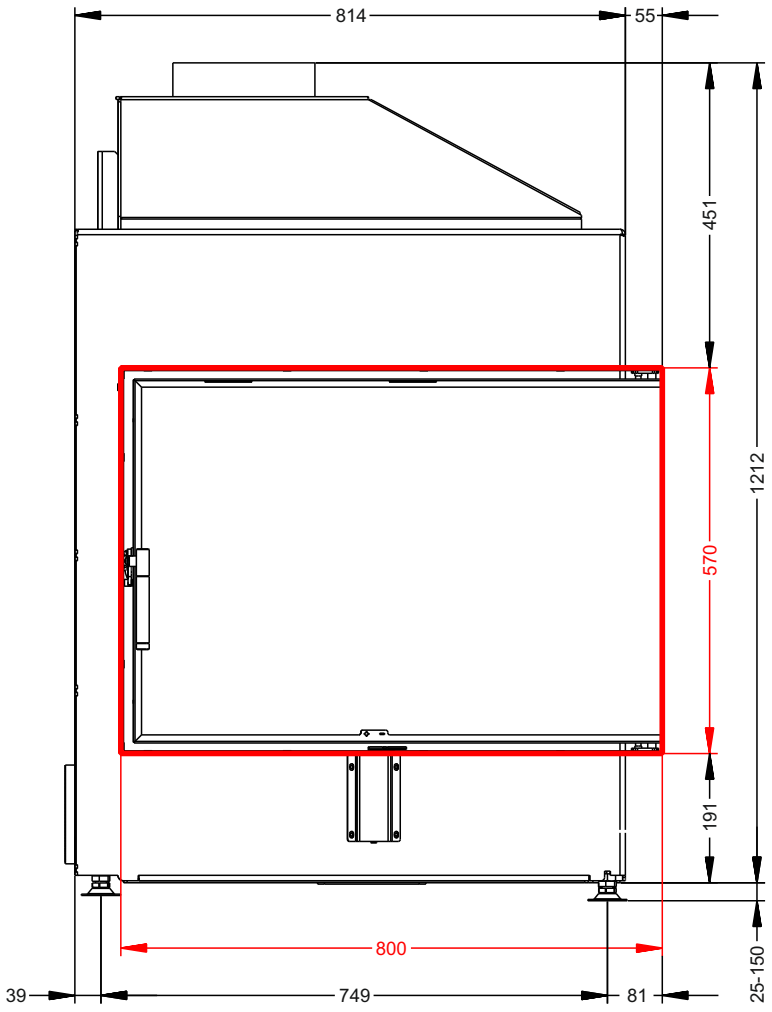

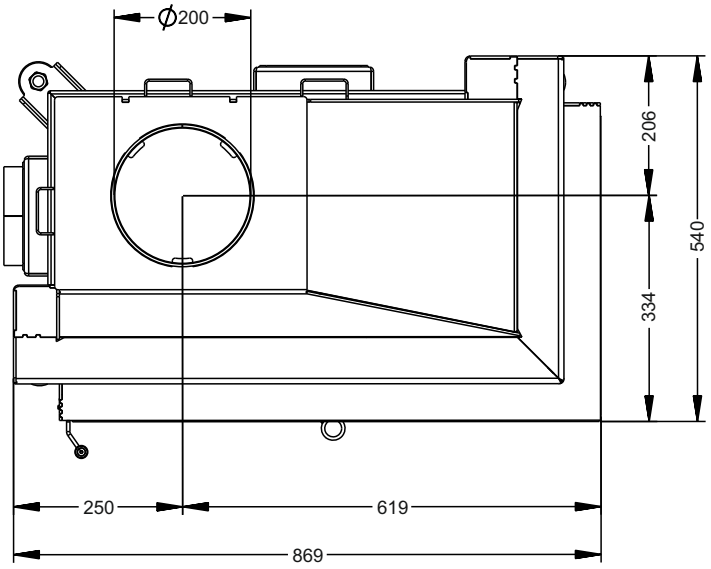

ASTOV
KAMIN

Производитель оставляет за собой право вносить отдельные изменения в модели топок в целях улучшения потребительских свойств продукции.

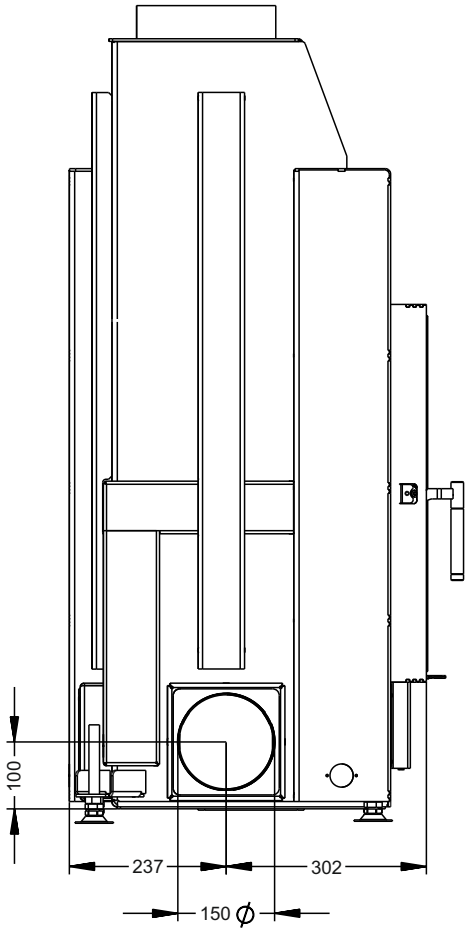

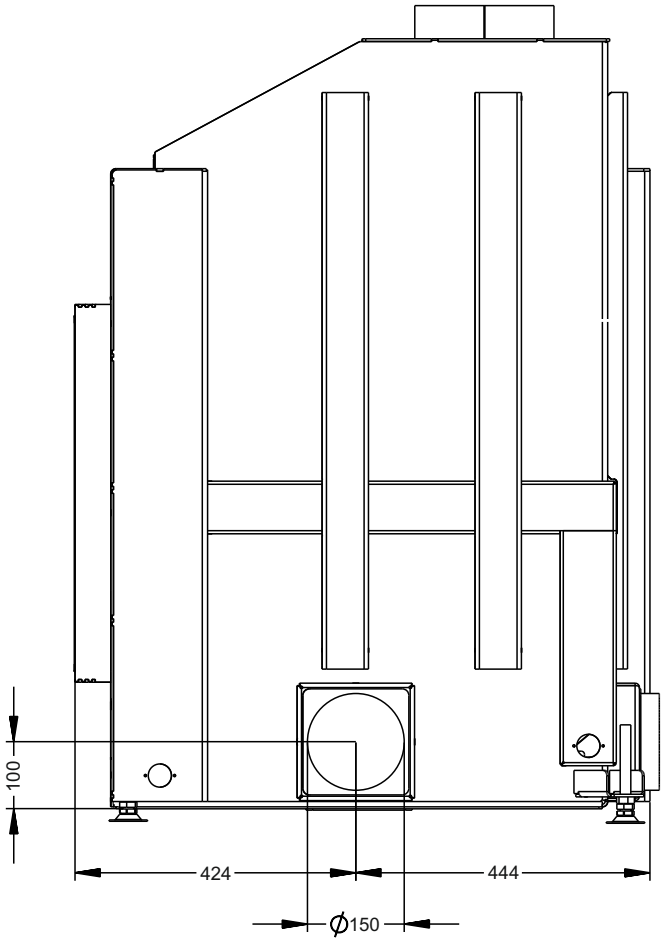

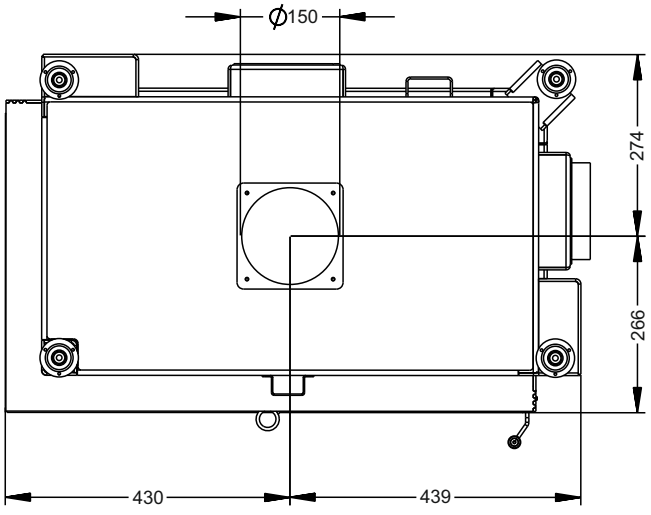

Производитель оставляет за собой право вносить отдельные изменения в модели топок в целях улучшения потребительских свойств продукции.