Монтажные размеры электрокотлов Balance

Balance V2 3 - 6

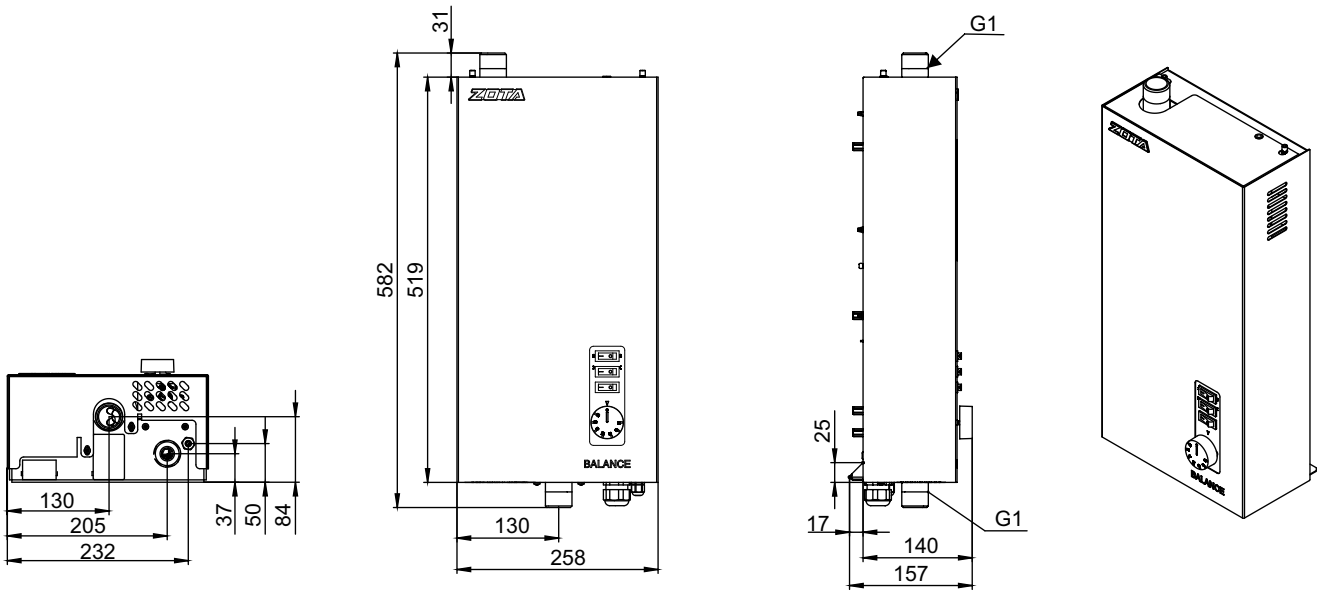

Balance V2 7,5 - 9

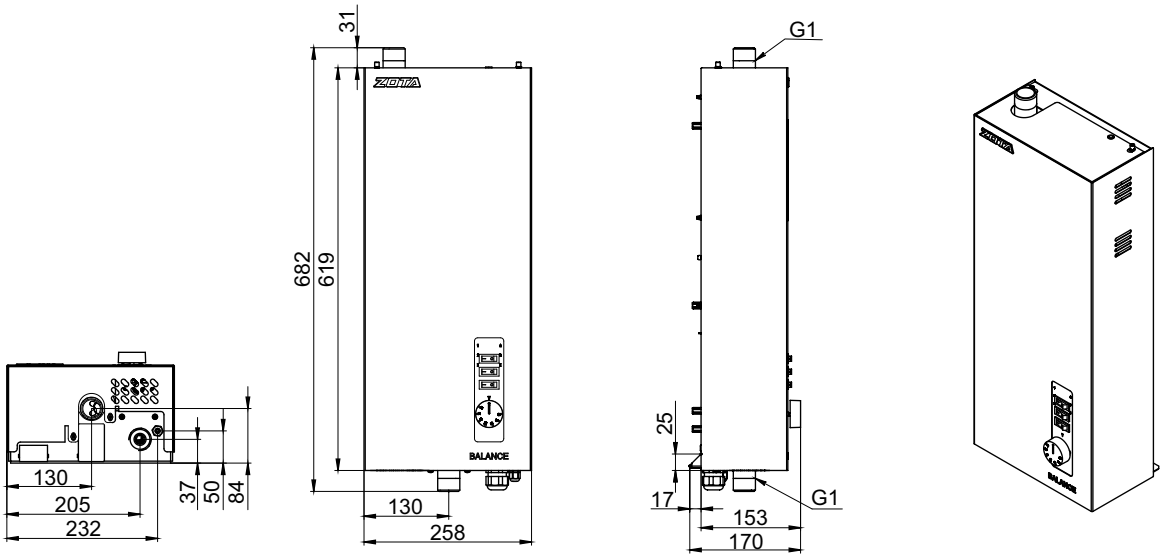

Balance V2 12 - 15

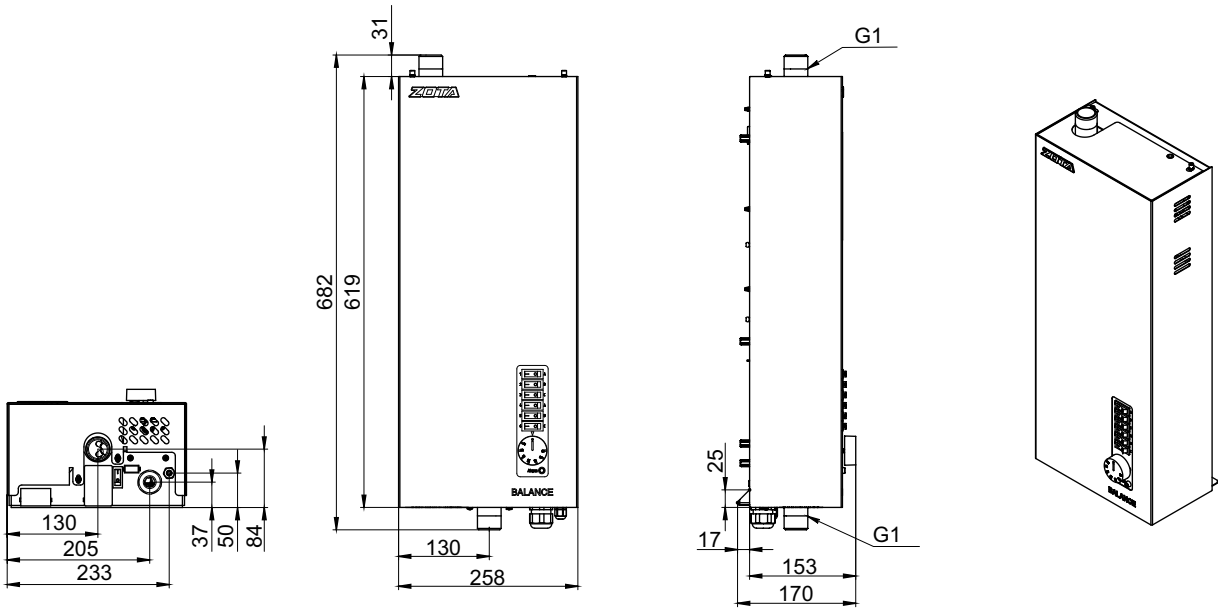

Монтажные размеры электрокотлов Balance

Balance V2 18 - 21

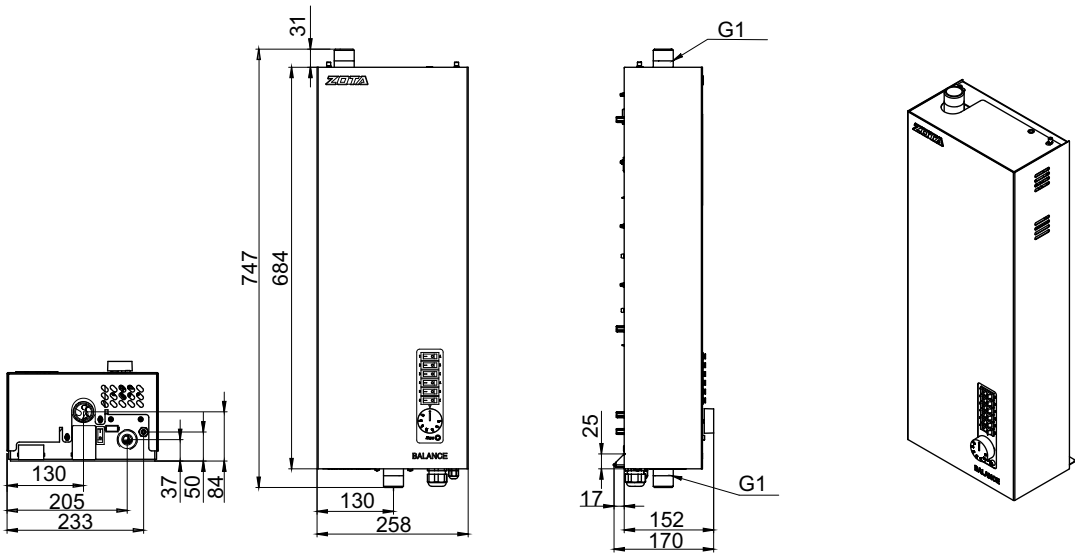

Balance V2 24 - 36

