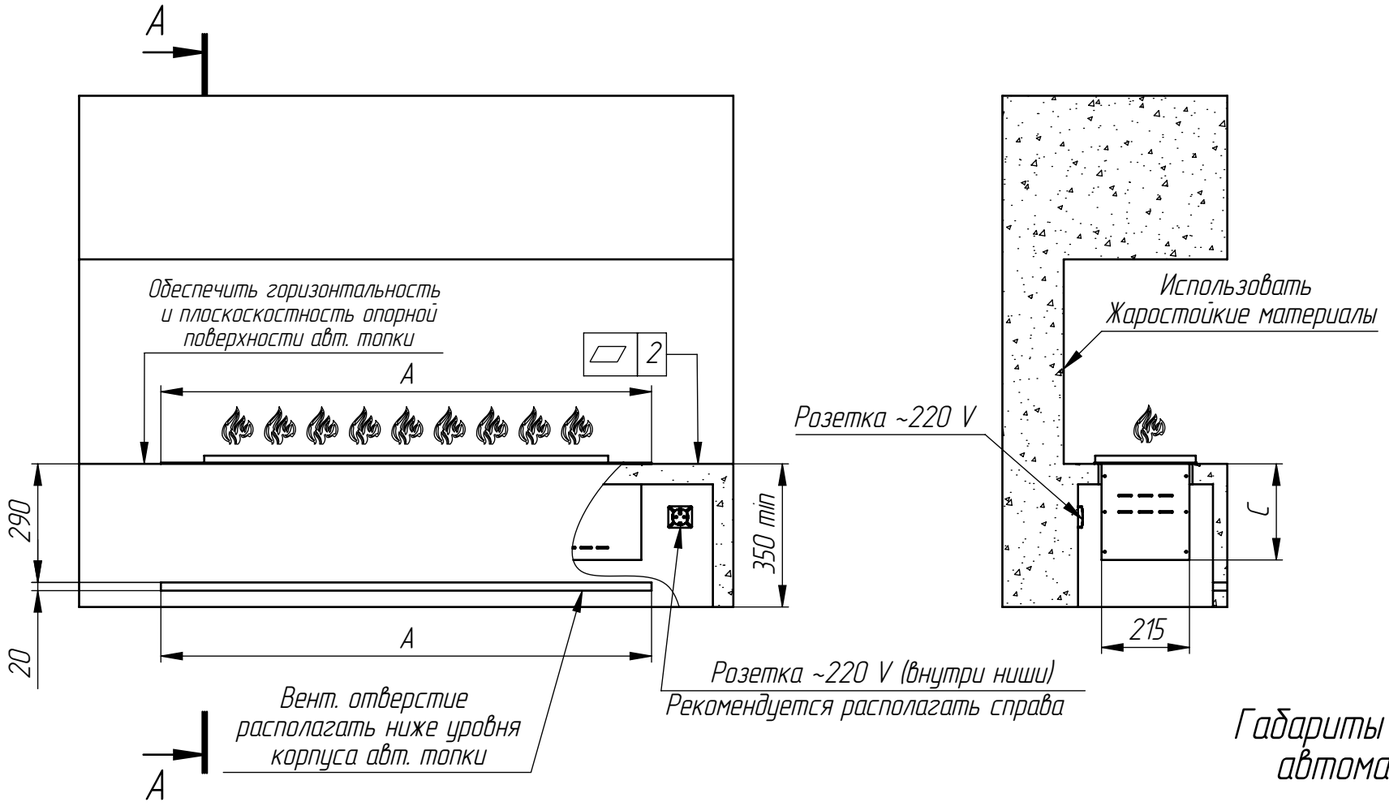

Габаритные размеры автоматической топки Prime 1200

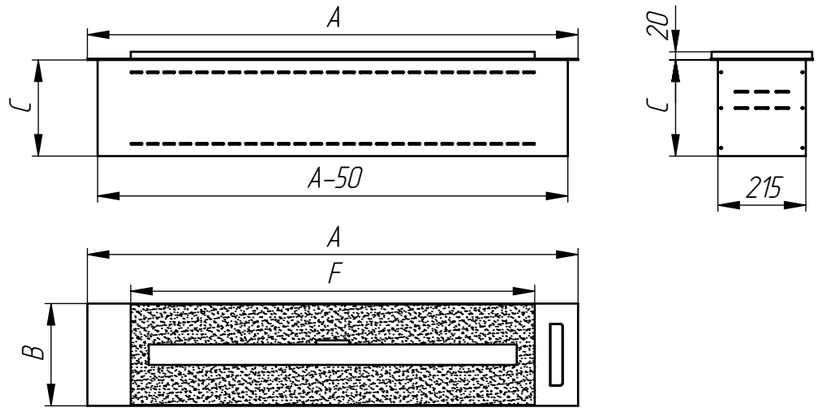

Габариты выреза в нише под автоматическую топку

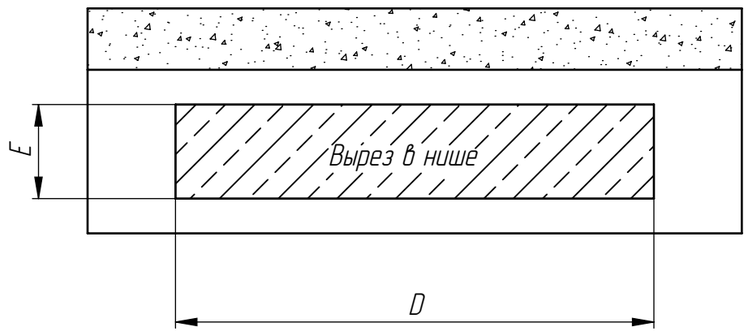

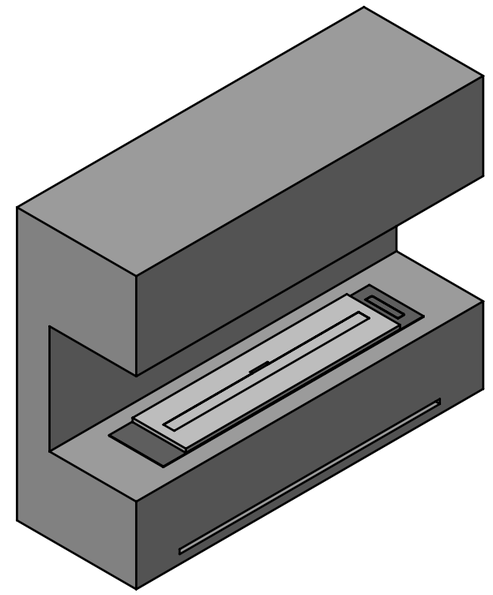

Наименование авт. топки	Габаритные размеры AxBxC, мм	Монтажное отверстие DxE, мм	Линия огня F, мм
Prime 600	600x250x235	570x230	388
Prime 700	700x250x235	670x230	488
Prime 800	800x250x235	770x230	588
Prime 900	900x250x235	870x230	688
Prime 1000	1000x250x235	970x230	788
Prime 1100	1100x250x235	1070x230	888
Prime 1200	1200x250x235	1170x230	988
Prime 1300	1300x250x235	1270x230	1088
Prime 1400	1400x250x235	1370x230	1188
Prime 1500	1500x250x235	1470x230	1288
Prime 1600	1600x250x235	1570x230	1388
Prime 1700	1700x250x235	1670x230	1488
Prime 1800	1800x250x235	1770x230	1588

1. Размеры для справок.
2. Обеспечить горизнтальность и плоскостность опорной поверхности ниши.
3. Ширина и длина ниши на чертеже указана для примера.

Изм.	Лист	№ докум.	Подп.	Дата
Разраб.		Ранишевский		24.04.2025
Пров.				
Т. контр.				
Согласов.				
Н. контр.				
Утв.				

Установка автоматической топки Prime

Лит.	Масса	Масштаб
	-	1:15
Лист 1	Листов 1	

AIRTONE

Перв. примен.
Справ. №
Подп. и дата
Инв. № дубл.
Взам. инв. №
Подп. и дата
Инв. № подл.

Копировал
Формат А3