ИНСТРУКЦИЯ

К ОСТРОВНОМУ КАМИНУ SEUS



ОПИСАНИЕ

1.Технические данные

Модель: островного камина Seus , масса 205 кг

Камин может поставляться с облицовкой столешницы и без нее, с защитными экранами из металла или стекла и без них

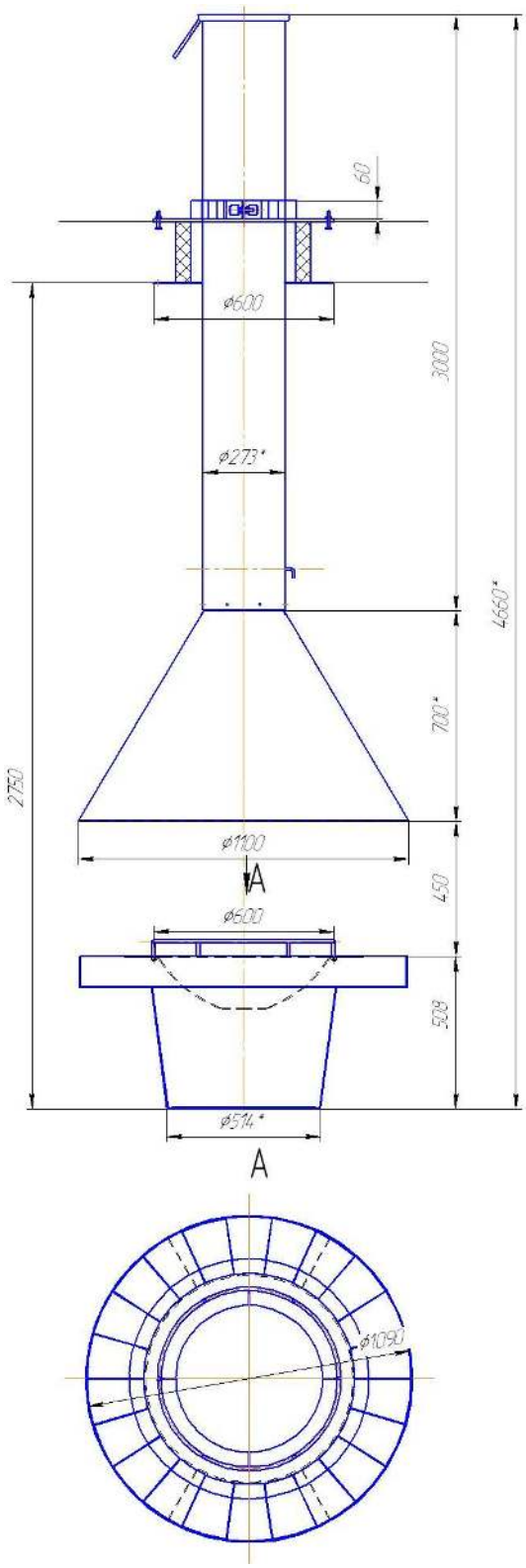

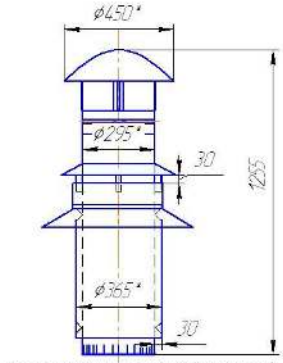

Схема соединения труб (под заказ)

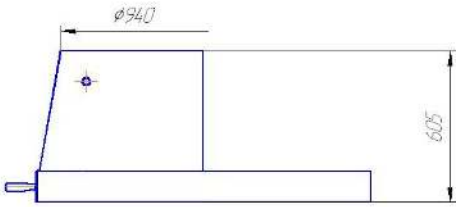

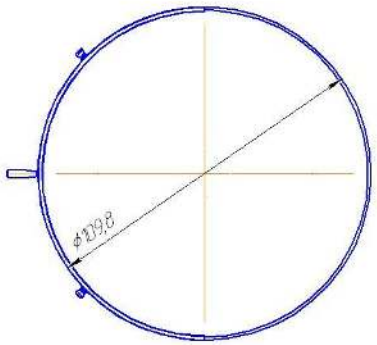

Защитный экран (под заказ)

2. Комплектация

№	*Наименование*	*Количество*
1	Камин	1
2	Колосник	1
3	Фланец потолочный	1
4	Фланец перекрытия в сборе	1
5	Хомут в сборе	1
6	Комплект труб дымохода	1
7	Комплект защитных экранов из металла или стекла	1(доп опция)
8	Инструкция	1

3. Хранение камина.

Если камин был доставлен Вам транспортной компанией, рекомендуем проверить комплектность поставленного изделия сразу же после получения изделия.

ОБЯЗАТЕЛЬНО снимать транспортную упаковку (пленка, стрейч, картон) после получения камина.
Камин необходимо хранить в сухом месте.

МОНТАЖ КАМИНА

При монтаже камина должны быть соблюдены все местные и национальные нормативные акты и правила, в частности, те, которые ссылаются на национальные и европейские стандарты. В РФ – Противопожарные требования СНиП СП-7.131.30.2013 .
Безопасное расстояние от горючих материалов: 26 см.
При установке камина необходимо обеспечить доступ для очистки самого камина, подсоединенной трубы и дымохода. Заслонка для регулировки тяги уже установлена в камине и не требует дальнейшей регулировки.

1.Требования к помещению.

Необходимо предусмотреть внешнее вентиляционное отверстие минимальным диаметром 150 мм, если есть опасность недостаточной тяги в камине. Камины разрешается устанавливать только в том случае, если рабочая зона закрыта, чтобы защитить камин от воздействия влаги.

2.Требования к полу (для островных и центральных каминов).

Камин должен быть установлен на полу с достаточной несущей способностью. Если существующая конструкция помещения не удовлетворяет данному условию, должны быть предприняты соответствующие меры для того, чтобы обеспечить возможность установки камина на полу.

3.Требование к стенам (для островных и пристенных каминов)

Если камин устанавливается около стены, обитой или оклеенной горючим материалом или материалом, чувствительным к воздействию тепла, действуйте следующим образом:в местах где стена, соприкасается с камином, замените материал покрытия другим огнеупорным материалом или защитите стену накрыв ее сверху огнеупорным материалом.
При угловой установке камина следует обеспечить теплоизоляцию двух стен, рядом с которыми установлен камин

4.Требования к дымоходу

Перед установкой убедитесь, что дымоход находится в хорошем, исправном состоянии:
- сечение и высота дымохода соответствуют выбранному типу камина
- обеспечена герметичность (отсутствуют непредусмотренные отверстия)
- имеется изоляция для предотвращения любых рисков возгорания
- чистота: мы рекомендуем Вам производить очистку дымохода от сажи, остатков копоти и смол, иных возможных засоряющих материалов, например, гнезд птиц, строительного мусора и т.д. один раз в год.

Выполнение данных мер гарантирует хорошую тягу и обеспечение полной безопасности при эксплуатации камина. Установка дымохода должна полностью удовлетворять всем действующим законодательным нормам и правилам. В РФ – Противопожарные требования СНиП СП-7.131.30.2013
Соединение камина с дымоходом должно быть абсолютно герметичным и изолированным от любых огнеопасных материалов с помощью негорючих материалов. Избегайте скопления горючих материалов в местах соединений, стыков с потолком, полом или перегородками.

5.Схема установки камина

Перед установкой фланца перекрытия, предварительно подготовьте трубу дымохода. Соберите трубу дымохода с куполом шестью самонарезными винтами М3,9х14, наденьте на трубу фланец потолочный (рис.1).

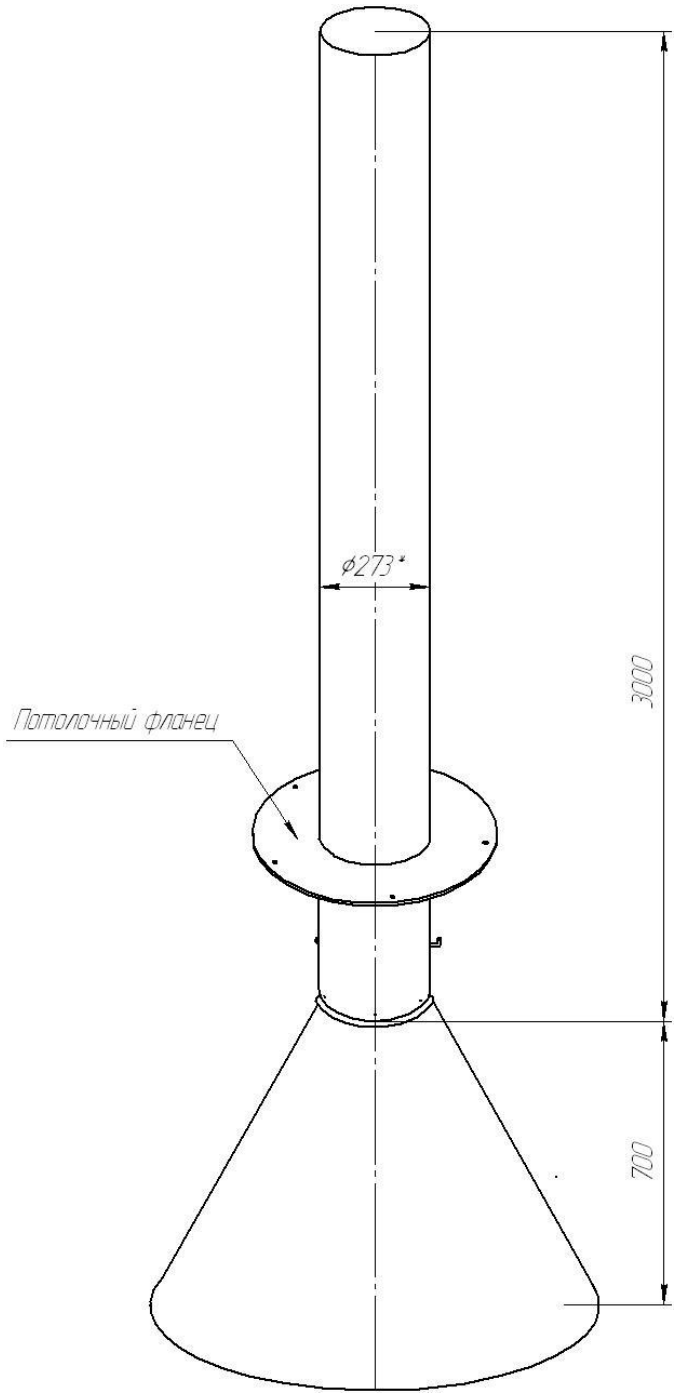

Рис.1

2. Оденьте фланец потолочный на трубу дымохода и выставьте его по уровню, на перекрытии. Установите хомут в сборе на трубе, выдержать рекомендуемое расстояние от пола до купола и затяните Хомут Болтом М12х30. (рис.2)

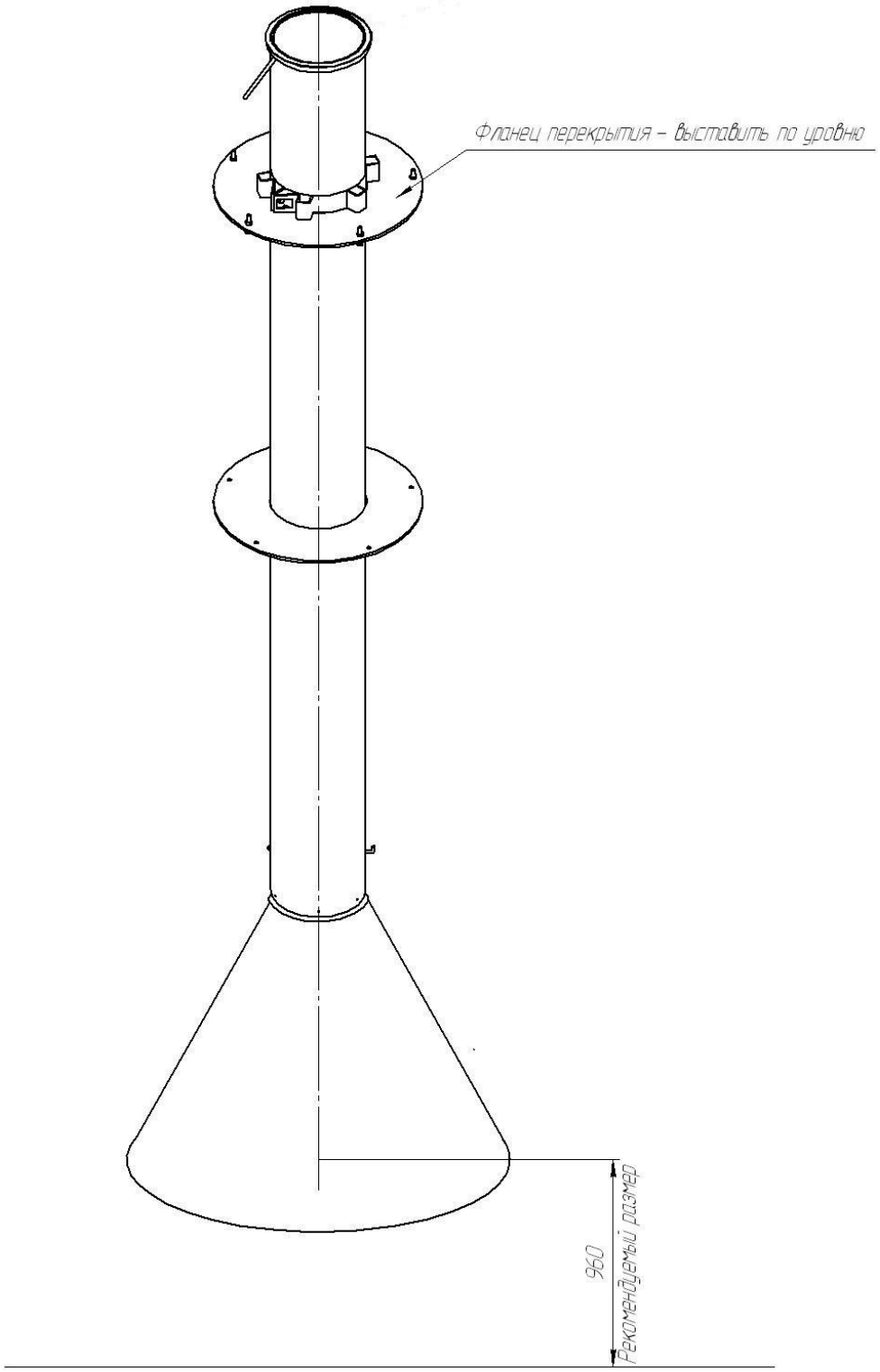

Рис.2

3.Расстояние между трубой и отверстием перекрытия заполнить негорючим материалом(асбест, каолиновая вата, базальт).Закрепите фланец потолочный к потолку пятью дюбель-гвоздем Ø6х40.(рис.3)

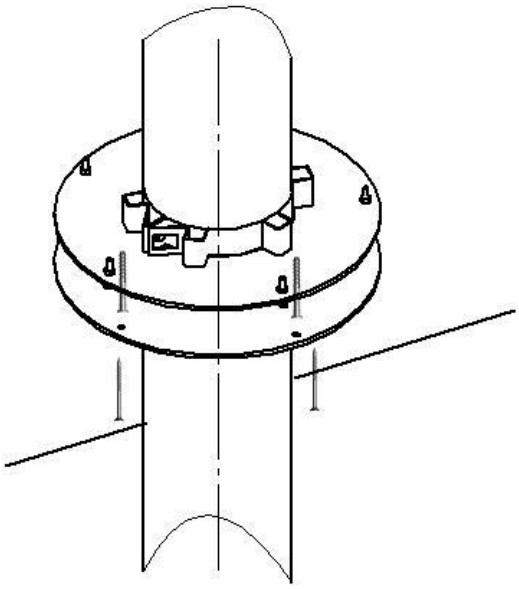

Рис.3

4. Очаг с ограждением выставить по размерам и установите в тумбу камина. Затянуть гайку М16 (рис.4).

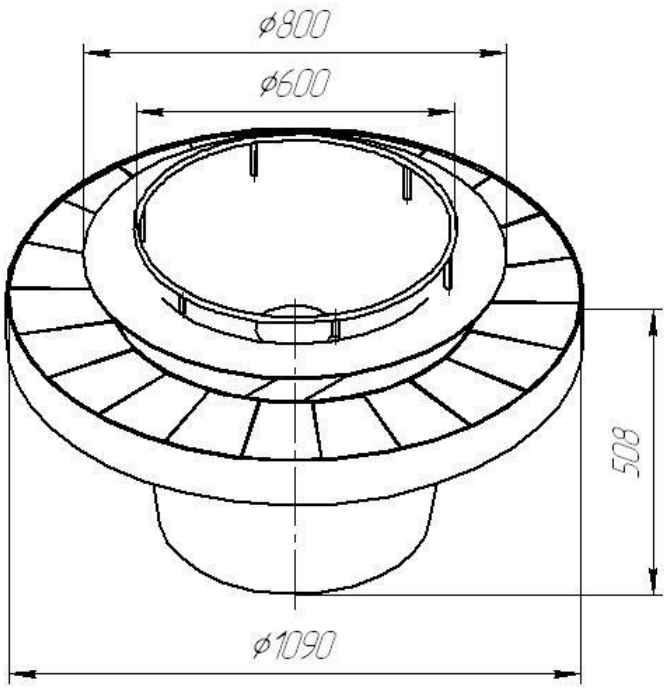

Рис.4

5. Установите тумбу камина под куполом и выровняйте ее.
Внимание: Рекомендуемое расстояние от нижней точки тумбы до до верхней точки купола должно составлять не более 450мм (рис.5)

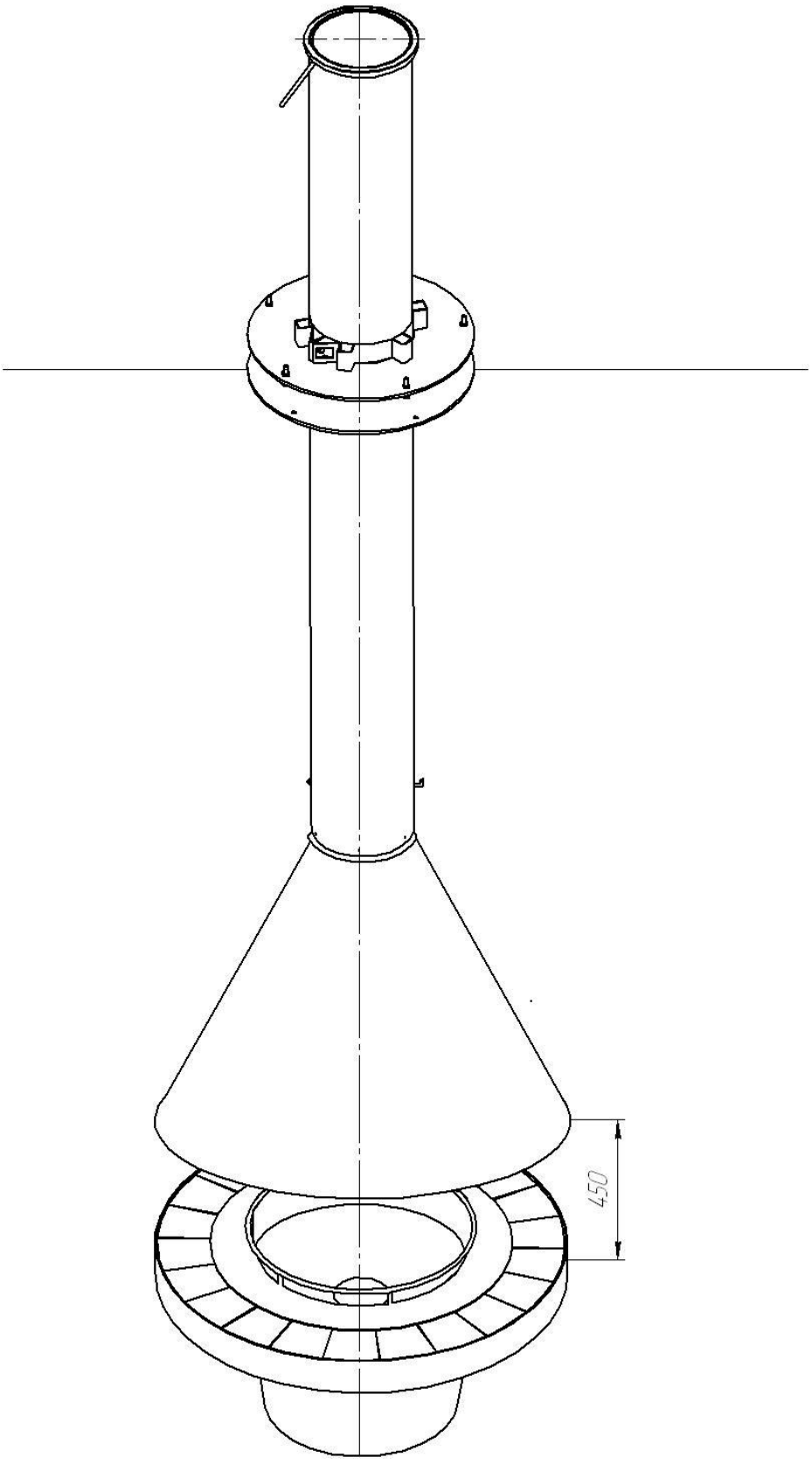

Рис.5

ИСПОЛЬЗОВАНИЕ И ОБСЛУЖИВАНИЕ

Камин должен быть смонтирован строго с соблюдением всех местных и национальных нормативных актов и правил, в частности, в РФ – Противопожарные требования СНиП СП-7.131.30.2013 .

Внешние поверхности камина, нагреваются в процессе использования, поэтому Вам необходимо уделять этому соответствующее внимание.

Необходимо обеспечить достаточное расстояние от горячих поверхностей и соответствующую изоляцию для того, чтобы предотвратить риски возгорания внутри и снаружи поверхностей, подвергающихся лучистому нагреванию от камина.

В случае возгорания в дымоходе, закройте вентиляционные отверстия, вызовите пожарную команду и покиньте помещение.

Данный камин предназначен для функционирования в периодическом режиме.

1. Первая растопка

При первой растопке камина могут появиться клубы дыма или запах, который сохраняется до тех пор, пока краска полностью не прокалится. Рекомендуем при этом окна держать открытыми.

Заслонка отверстия для притока свежего воздуха должна быть открыта.

Растопку проводим постепенно, во избежание теплового шока: используйте небольшие щепки в умеренном количестве или брикеты для растопки, постепенно подкладывайте сухие дрова в умеренном количестве.

Используйте сухие дрова (см. пункт «3.Дрова»).

Никогда не гасите пламя водой.

2.Дверцы камина

Если требуется открыть или закрыть дверцу во время работы камина или пока он еще не остыл, используйте защитную перчатку. Также перчатка Вам поможет если требуется произвести манипуляции с заслонкой или отверстием для притока воздуха.

Детям и людям, не имеющим навыков обращения с камином следует сообщить, что камин сильно нагревается и что его нельзя трогать. Не дотрагивайтесь до устройства, пока оно не остынет

3.Дрова

В каминах для горения используется древесина. Любое другое топливо использовать запрещается. Запрещается также использовать камин для сжигания мусора и отходов.

Отдавайте предпочтение твердым сортам древесины (дуб, граб, береза), а не мягким (тополь, липа) и хвойным породам (ель, сосна и др.). Не сжигайте древесину, подвергшуюся обработке (древесно-стружечные плиты, фанера), картон и деревянную обшивку.

Теплотворная способность варьируется в зависимости от породы используемой древесины. С точки зрения отношения теплотворной способности и объема древесины, граб превосходит все остальные породы, за ним следуют бук и дуб. Теплотворная способность также варьируется в зависимости от степени влажности древесины, поскольку она всегда содержит некоторое количество воды, которая поглощает определенное количество калорий тепла при горении. Чем суше древесина, тем больше тепла оно производит при горении.

ВАЖНО! Необходимо использовать только сухую древесину с содержанием влаги не более 20%. Мы советуем Вам сушить древесину в проветриваемых помещениях. Использование влажной древесины может иметь ряд последствий:

- могут возникнуть трудности с разжиганием и горением древесины
- снижение теплотворной способности - образование конденсата
- оседание темно-коричневого налета и смолы на элементы очага (включая стекло и керамику)
- уменьшение сечения дымохода за счет налипания сажи на стенки
- увеличение опасности возгорания в дымоходе.

3. Обслуживание камина и дымохода

Все камины покрыты специальной краской, которая устойчива к температурам до 650°C. Она не требует особого обслуживания. Все, что Вам требуется, - просто убирать с нее пыль при холодном камине. Не наносите никакие средства на краску.

Никогда не используйте воду и чистящие средства.

Чистить стекло камина необходимо **не используя** абразивные и окисляющие средства

Также необходимо помнить ,что сам камин и дымоход требует регулярной очистки от сажи и золы.

Золу можно удалять только тогда, когда угли и зола абсолютно холодные. Мы рекомендуем Вам регулярно удалять золу из камина. Накапливание золы повышает риск засорения решетки камина.

Очитку дымохода рекомендуется производить каждые 6 месяцев после интенсивного использования камина и/или применения смолистой древесины. Убедитесь, что Ваши действия соответствуют принятым стандартам и противопожарным нормам.

При растопке после продолжительного простоя камина необходимо убедиться в том, что камин и дымоход не засорены.

ПРИ ВОЗНИКНОВЕНИИ ПРОБЛЕМЫ

Неправильное функционирование камина в большинстве случаев связано с незнанием того, как необходимо правильно использовать камин. Прежде чем обратиться к специалисту по очистке дымохода, мы рекомендуем Вам выполнить проверку в соответствии с приведенными ниже пунктами.

1.Наблюдается обратная тяга в дымоходе камина.

1.1. Необходимо открыть заслонку

1.2. Проверьте, что древесина сухая. Если древесина влажная, дым смешивается со значительными количествами паров воды, что затрудняет его удаление через дымоход. Провести измерение влажности древесины в домашних условиях сложно, но если древесина при горении трещит, она слишком влажная.

1.3. Необходимо прочистить дымоход. В ходе эксплуатации камина смола, содержащаяся в дыму, осаждается на стенках дымохода. Эти отложения постепенно сужают сечение дымохода, что приводит обратному засасыванию воздуха, особенно если дымоход изначально имел минимальные размеры, необходимые для камина. Таким образом, если Ваш камин ранее функционировал должным образом, весьма вероятно, что появившиеся проблемы связаны с оседанием смолы и засорением иными материалами, которые засоряют дымоход (гнезда птиц, кровельный материал и т.д.). Производите очистку дымохода каждый год. И даже чаще, если Вы сжигаете влажную древесину (что мы Вам настоятельно не рекомендуем делать). Соблюдайте действующие стандарты и требования нормативных актов.

1.4. Иные причины должны выявляться и устраняться соответствующими специалистами.

2.Возгорание в дымоходе

Если огонь перекидывается на дымоход, закройте вентиляционное отверстие, вызовите пожарную команду и покиньте помещение.

ГАРАНТИЯ
5 лет (для частного использования)

Гарантийное обслуживание распространяется на:
Повреждения панелей и облицовки, только в том случае, если они возникли до первого зажигания огня в камине;
Любые производственные дефекты корпуса камина.
Гарантийное обслуживание не распространяется на:
-Повреждения, связанные с транспортировкой, о которых не было сообщено при получении изделия;
-Повреждения, вызванные ошибками при установке;
-Ненадлежащим функционированием изделия, если оно подсоединено к несоответствующему дымоходу;
-Повреждения, вызванные несоответствующим использованием камина.
- Стеклянные элементы камина.

Гарантийное обслуживание ограничивается только заменой частей с выявленными дефектами и устранением повреждений.

ГАРАНТИЙНЫЙ ТАЛОН

Модель:	**Камин SEUS**	Штамп продавца
Наименование Продавца:		М.П.
Дата продажи:		