HEIZKAMINEINSÄTZE VON BRUNNER



Architektur-Tunnel 45/101

Schiebetür (easy-lift)

Stand: 2020-02-05



BRUNNER®

heizen auf bayerisch.

Maßblätter - Architektur-Tunnel 45/101 Schiebetür (easy-lift)

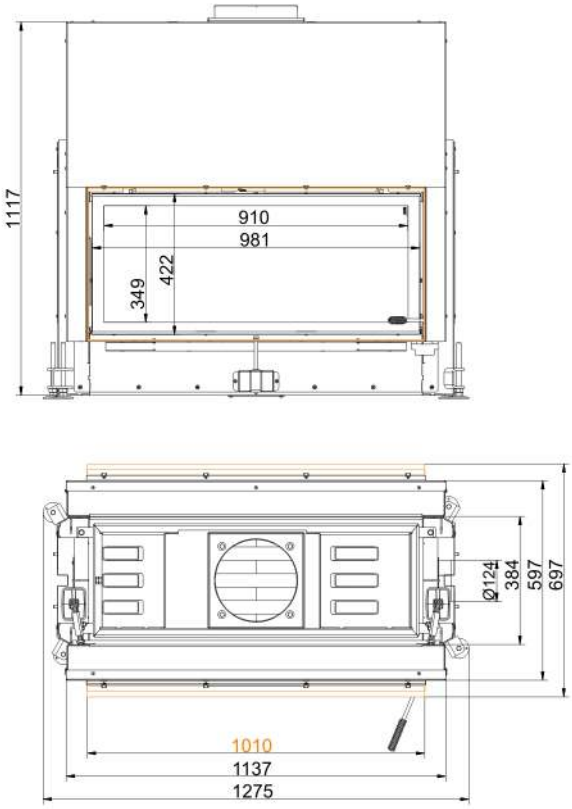

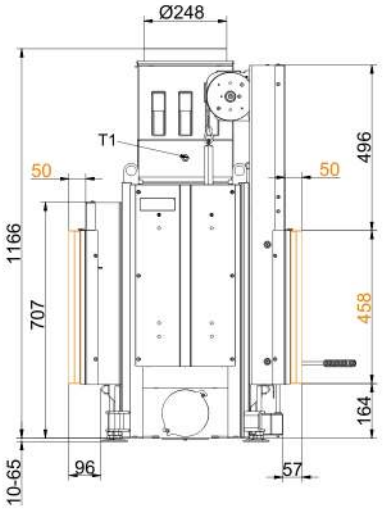

… /Kipptür mit Anbaurahmen 50 mm

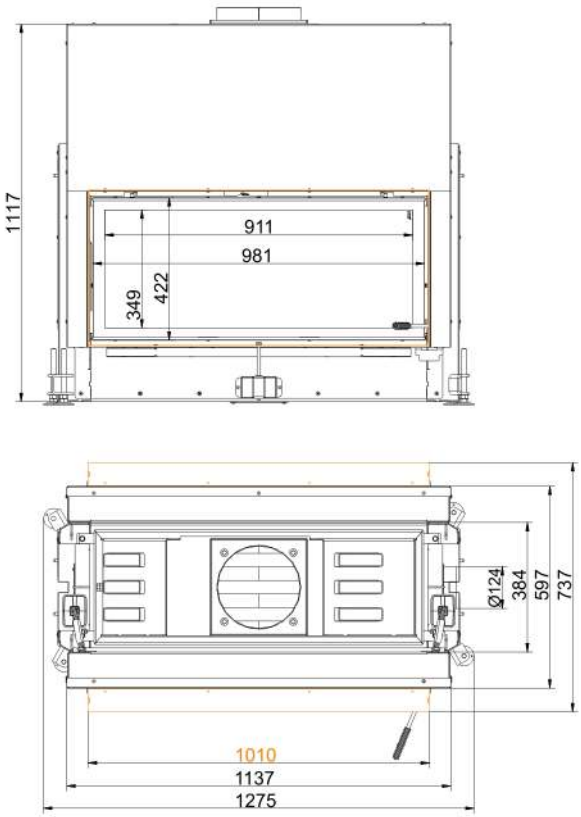

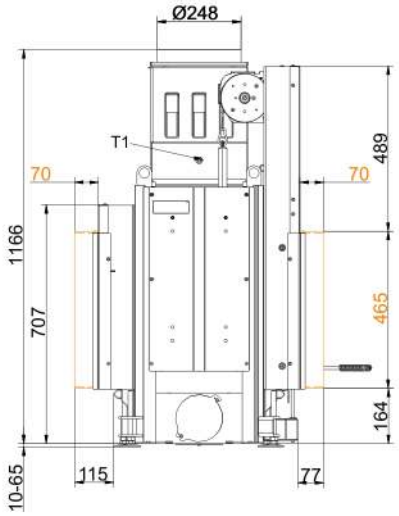

… /Kipptür mit Anbaurahmen 70 mm

Stand: 2020-02-05

Maßblätter - Architektur-Tunnel 45/101 Schiebetür (easy-lift)

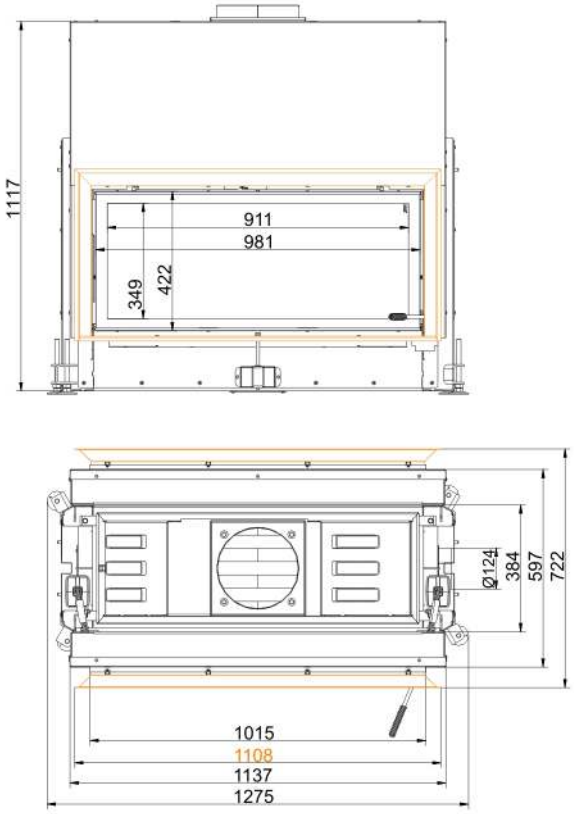

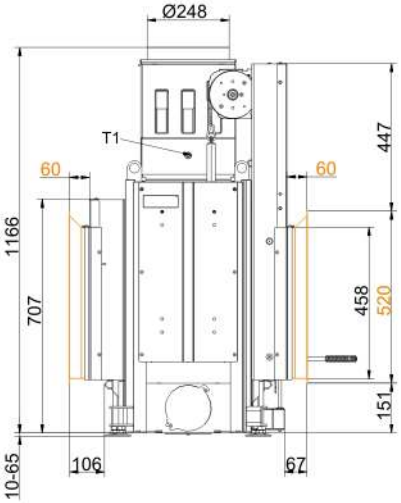

… /Kipptür mit Blendrahmen

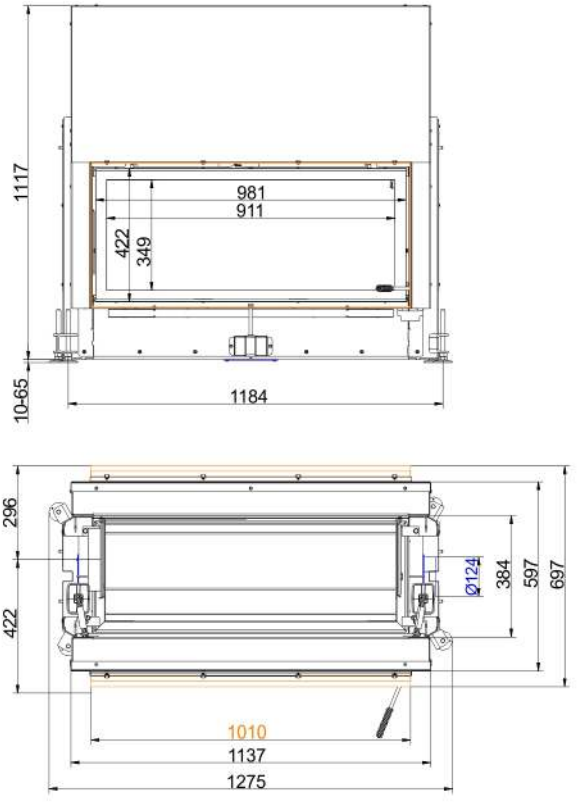

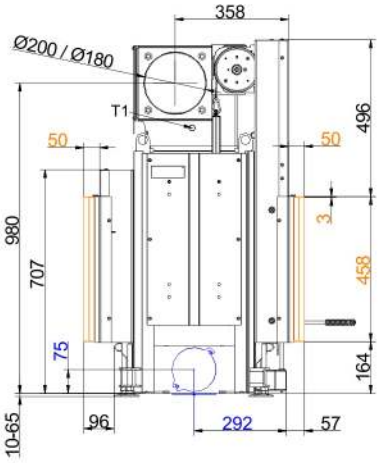

… mit Anbaurahmen 50 mm

Stand: 2020-02-05

Maßblätter - Architektur-Tunnel 45/101 Schiebetür (easy-lift)

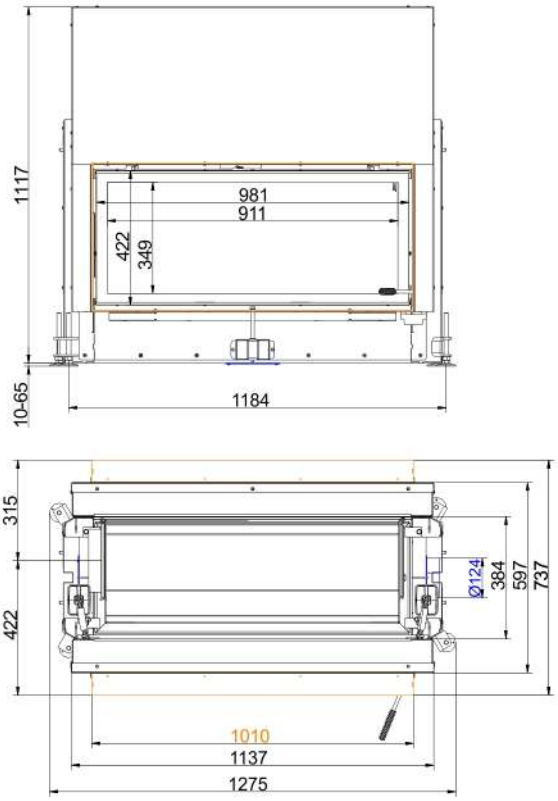

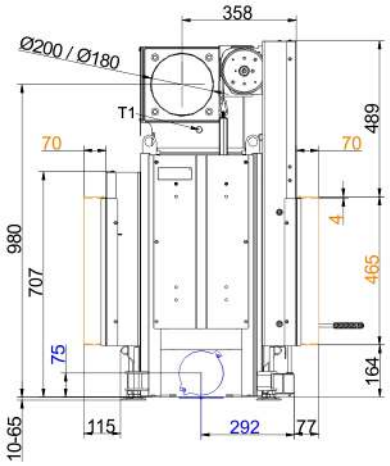

… mit Anbaurahmen 70 mm

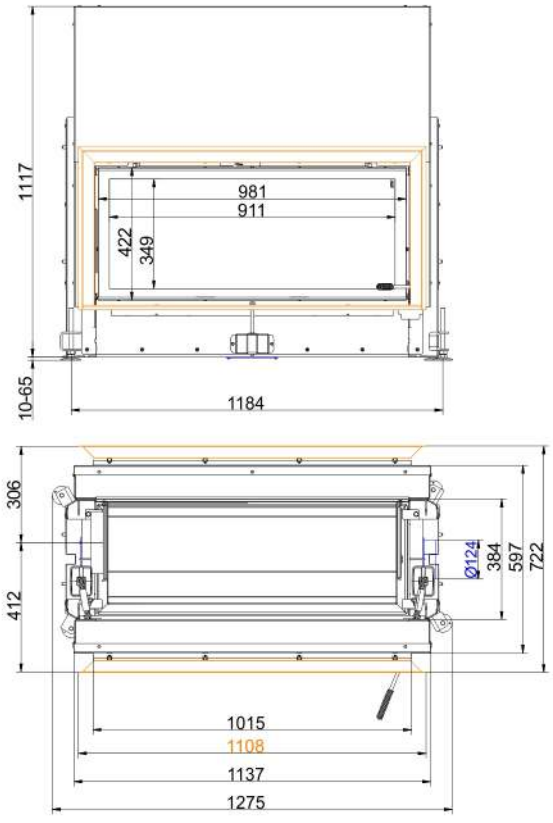

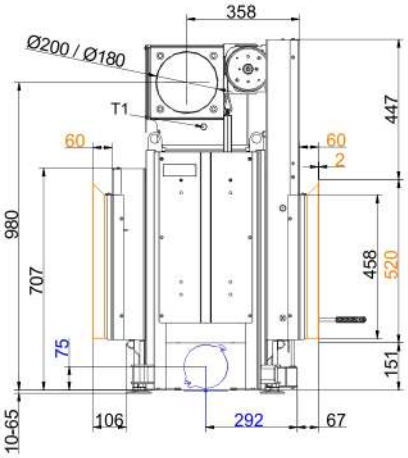

… mit Blendrahmen

Stand: 2020-02-05

Maßblätter - Architektur-Tunnel 45/101 Schiebetür (easy-lift)

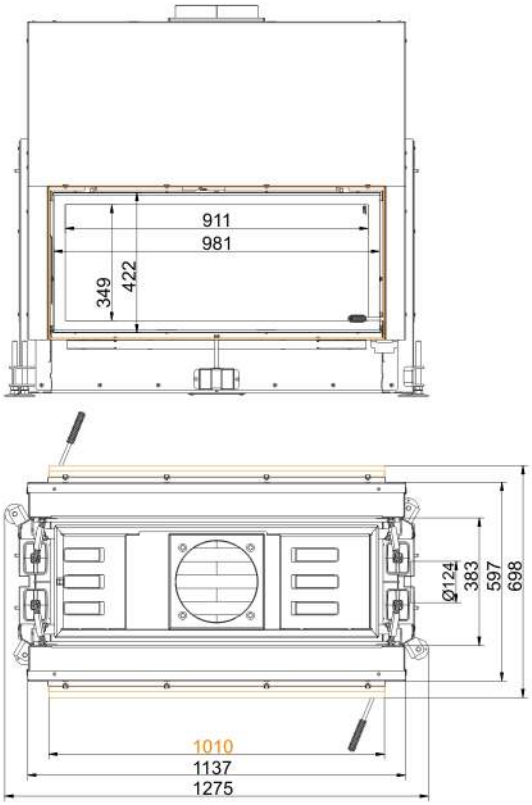

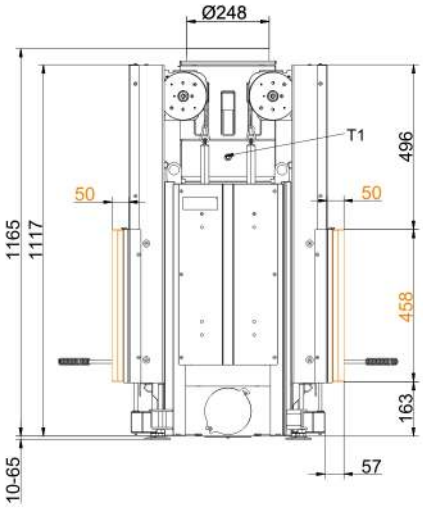

… mit Anbaurahmen 50 mm

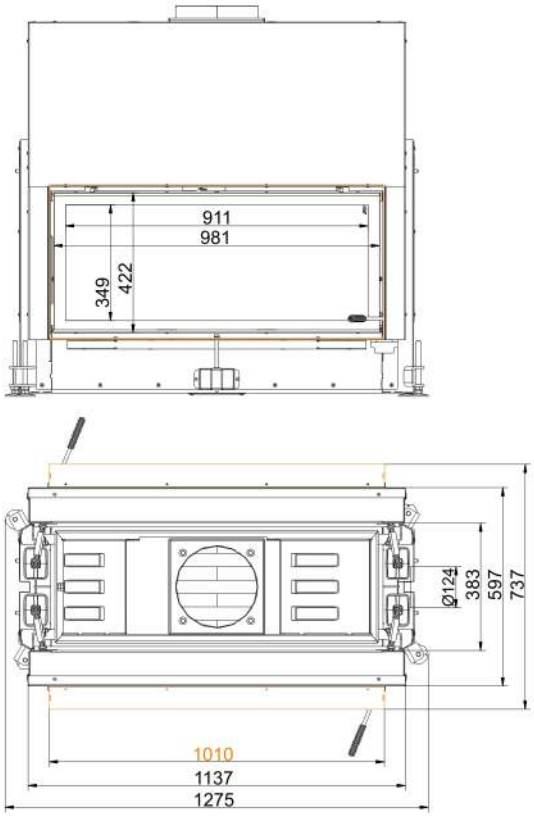

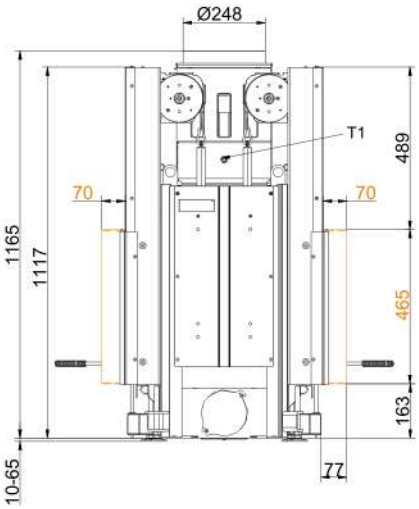

… mit Anbaurahmen 70 mm

Stand: 2020-02-05

Maßblätter - Architektur-Tunnel 45/101 **Schiebetür (easy-lift)**

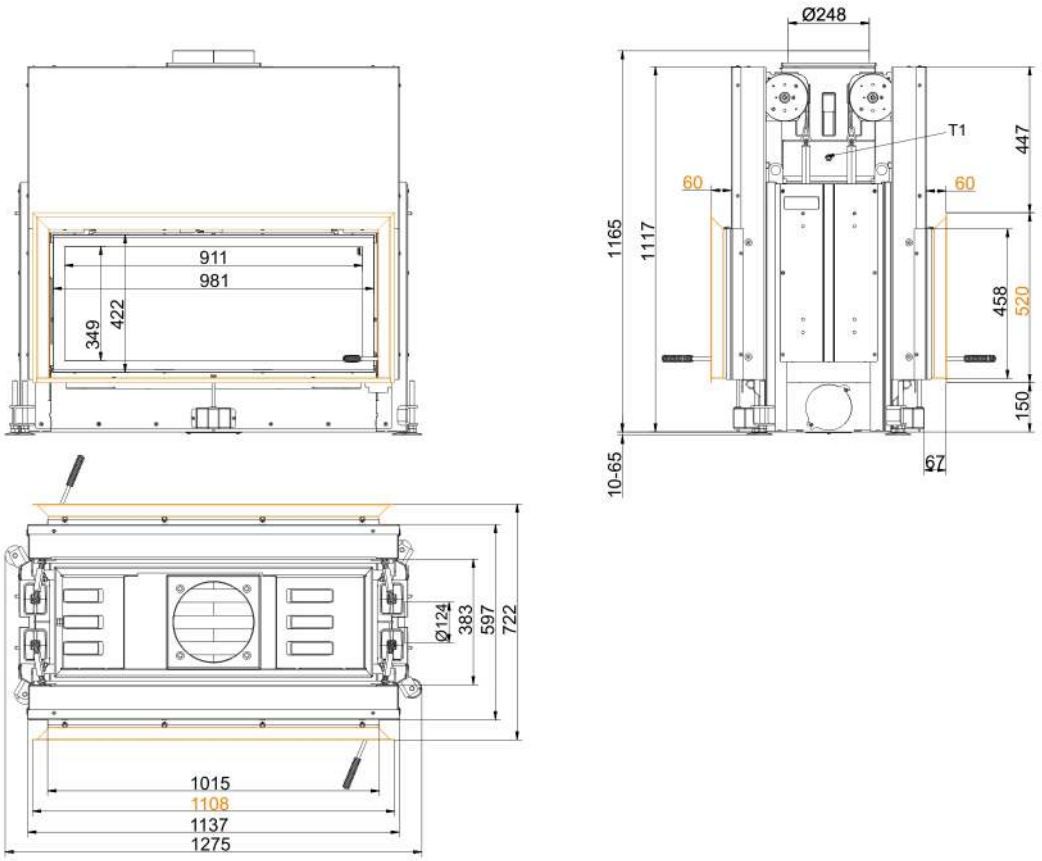

… mit Blendrahmen

Für Zeichnungsdaten zur CAD-Planung empfehlen wir PaletteCAD. Laufend aktualisierte Maßzeichnungen unter www.brunner.de
Rahmen/Abgasstutzen/Verbrennungsluftstutzen/Frontvarianten farblich markiert.

Stand: 2020-02-05

Planung und Einbau - Architektur-Tunnel 45/101 Schiebetür (easy-lift)

Geprüft nach		EN 13229 W
Werte bei Betriebsweise		Nennleistung [1]
Geeignet für alle Bauweisen nach Fachregel		OK
EEI		102,9
Daten für Funktionsnachweis		
Nennwärmeleistung	kW	14
Brennstoffumsatz	kg/h	4,3
Feuerungsleistung	kW	18
Abgasmassenstrom	g/s	16
Abgastemperatur nach		
aufgesetzter Stahlblechhaube	°C	205
notwendiger Förderdruck	Pa	12
Verbrennungsluftbedarf	m^3/h	40
Verbrennungsluftanschluß Ø	mm	125
Wärmeverteilung		
Heizeinsatz / Nachheizfläche	%	50 / -
Sichtscheibe (Einfach- / Doppelscheibe)	%	50 / -
Luftquerschnitte [2]		
Zuluft	cm^2	800 / 100 / -
Umluft	cm^2	800 / 100 / -
minimale Oberfläche bei geschlossener Ofenbauweise		
wärmeabgebende Oberfläche	m^2	4,8
min. Abstände Feuerstätte		
zur Dämmschicht	cm	6
zum Aufstellboden	cm	2
Wärmedämmung ohne / mit Luftgitter [3]		
Anbauwand	cm	18 / 12
Boden	cm	4 / 2
Decke	cm	25 / 18
Vormauerung bei zu schützender Wand	cm	10
Gewicht		
Gewicht Heizeinsatz / Brennkammer [4]	kg	(231 + 39) / 59
Anforderung/Grenzwerte		
Deutschland / Österreich / Schweiz / Norwegen		1.BImSchV (Stufe 2) / 15a BVG (2015) / LRV / -

1) Angaben zu „Nennleistung“ ermittelt mit metallischer Nachheizfläche.
2) für Kamin-/Heizeinsätze / Heizgasrohr / metallische Nachheizfläche
3) Werte ermittelt mit obrigen Luftquerschnitten; Ofenhülle wärmeabgebend ausgeführt
4) Heizeinsatz = Korpus + aufgesetzter Tauscher

Ulrich Brunner GmbH
Zellhuber Ring 17 - 18
D-84307 Eggenfelden
Telefonat: +49 / (0)87 21 / 7 71-0
Telefax: +49 / (0)87 21 / 7 71-100
info@brunner.de | www.brunner.de

BRUNNER Produkte werden ausschließlich vom qualifizierten Fachbetrieb angeboten und verkauft.
Technische und Sortiments-Änderungen sowie Irrtum vorbehalten.

Stand: 2020-02-05