INCA WALL 3V EcoDesign

PANADERO



MEDIDAS

DIMENSIONES A x A x F	**705x469x513 mm**
PESO BRUTO/NETO	**118/100 kg**
DIMENSIONES PUERTAS	**290x360 mm**
SALIDA DE HUMOS	**Ø 150-153 mm Vertical**

CARACTERÍSTICAS

PARRILLA DE HIERRO FUNDIDO	
TRIVISION	
CUERPO EN CHAPA	**5 mm**
POTENCIA CALORÍFICA	**8 kW**
RENDIMIENTO	**77 %**
EMISIÓN DE CO	**0,10 %**
PINTURA ANTI-CALÓRICA RESISTENTE	**800ºC**
CRISTAL VITROCERÁMICO RESISTENCIA	**750ºC**

EAN 8426964185089

REF. PANADERO 18508

PLUS PRODUCTO

ECODESIGN 2022

TOMA DE AIRE EXTERIOR

- HOGAR REVESTIDO EN VERMICULITA
- PUERTA EN VIDRIO SERIGRAFIADO
- TRONCOS HASTA DE 40 CM
- VOLUMEN DE CALEFACCION
- SISTEMA CRISTAL LIMPIO
- TRIPLE COMBUSTION

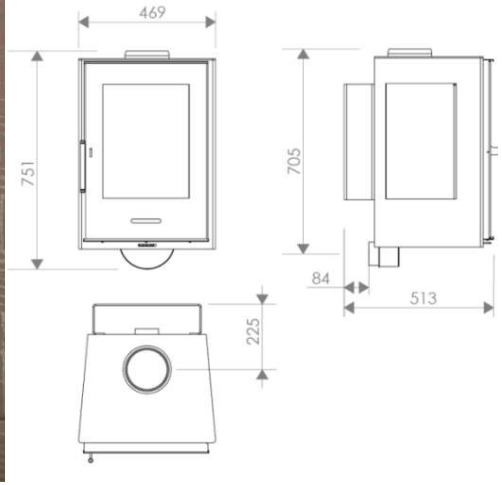

EcoDesign2022

A

CE

TÜVRheinland CERT ISO 9001

Art.15a B-VG **BImSchV2**

5 YEARS WARRANTY

flamme VERTE Le label du chauffage au bois 7 ★

INCA WALL