ASTOV KAMIN

ПЕЧЬ-КАМИН АСТОВ R1.0 XL K MAX



ТЕХНИЧЕСКИЕ ДАННЫЕ

Габаритные размеры	Ш-527мм*В-1544мм*Г-527мм
Размер проёма для дверки	Ш-334мм *В-415мм
Диаметр дымового патрубка	∅150 мм
Футеровка	Вермикулит
Номинальная мощность	5 кВт
КПД с закрытой дверкой, в номинальном режиме	80%
Система «чистое стекло» и вторичный дожиг регулируемые	
Рекомендуется для помещений не менее 70 м^3 (норма 125 м^3)	
Гарантия 5 лет при условии соблюдения прилагаемой инструкции и СНиП	

Производитель оставляет за собой право вносить отдельные изменения в модели топок в целях улучшения потребительских свойств продукции.

ПК R1.0 XL K MAX

www.astov.ru

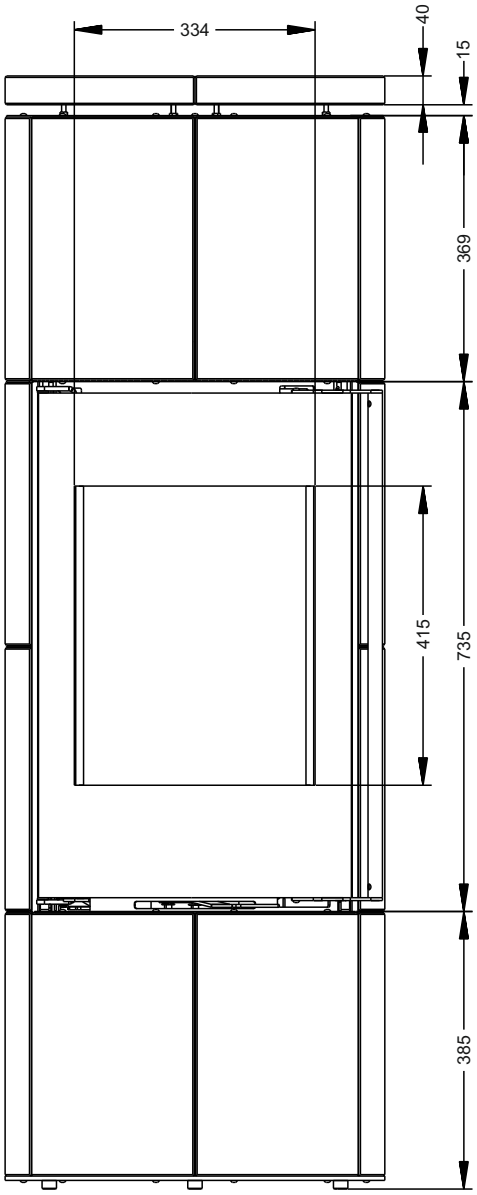

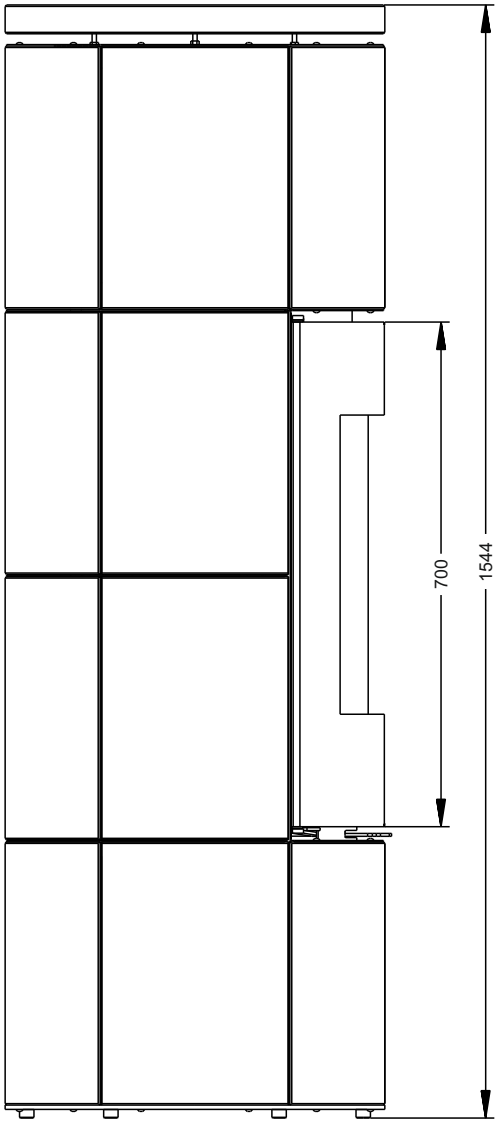

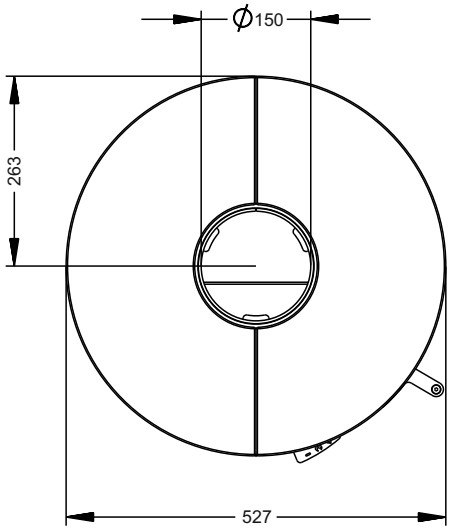

ASTOV
KAMIN

Производитель оставляет за собой право вносить отдельные изменения в модели топок в целях улучшения потребительских свойств продукции.

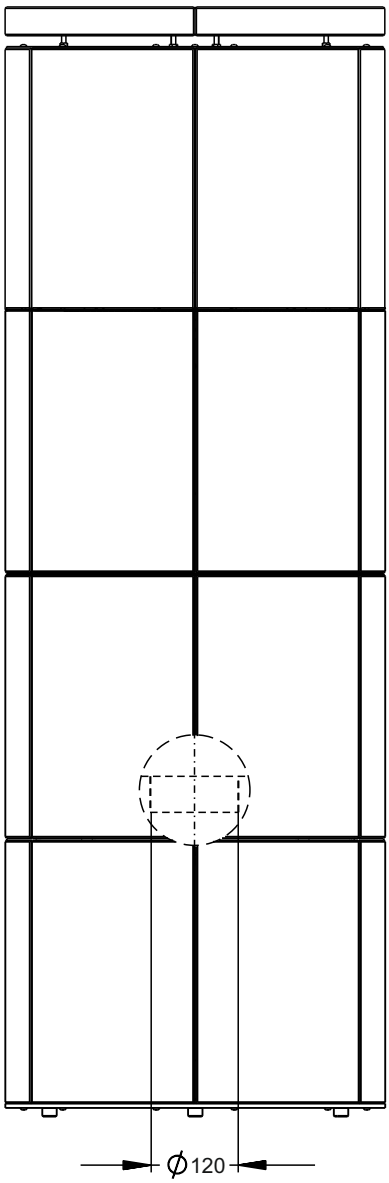

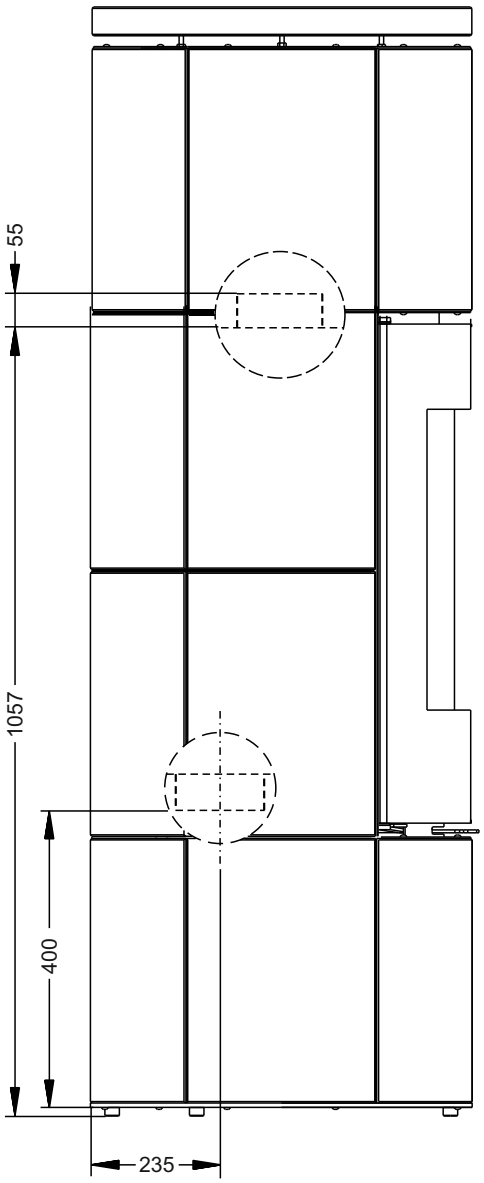

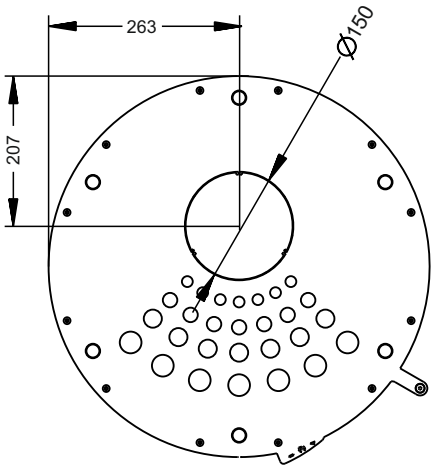

ASTOV
KAMIN

Производитель оставляет за собой право вносить отдельные изменения в модели топок в целях улучшения потребительских свойств продукции.