EVEREST

ИНСТРУКЦИЯ
ПО ЭКСПЛУАТАЦИИ ЭЛЕКТРИЧЕСКАЯ ПЕЧЬ ДЛЯ БАНИ И САУНЫ

05.25

УВАЖАЕМЫЙ ПОКУПАТЕЛЬ!
ПОЗДРАВЛЯЕМ ВАС С УДАЧНЫМ ВЫБОРОМ!

Инструкция по монтажу и эксплуатации предназначена для изучения принципа работы, правил безопасной эксплуатации и обслуживания электрической печи для сауны.

ИНСТРУКЦИЯ ПО ЭКСПЛУАТАЦИИ ЭЛЕКТРИЧЕСКОЙ ПЕЧИ ДЛЯ САУНЫ ТМ EVEREST

Модели «BLACK CRYSTAL S45», «BLACK CRYSTAL S60», «BLACK CRYSTAL S90», «BLACK CRYSTAL S120», «BLACK CRYSTAL S150», «BLACK CRYSTAL S180»

ПРОЧТИТЕ ВНИМАТЕЛЬНО ИНСТРУКЦИЮ ПЕРЕД УСТАНОВКОЙ И ЗАПУСКОМ ПРИБОРА!

Настоящая инструкция по установке и эксплуатации электрической печи для сауны (электрокаменки) предназначена для владельцев индивидуальных парных и людей, ответственных за их содержание и эксплуатацию, а также для электриков, занимающихся установкой электрокаменок. После того, как установка электрокаменки завершена, данная инструкция должна быть передана владельцу парной или лицу, ответственному за их техническое обслуживание. Поздравляем с превосходным выбором!

Назначение: электрокаменка ТМ EVEREST предназначена для прогревания воздуха в парной до нужной температуры. Она не должна использоваться в каких-либо иных целях.

В комплект поставки входит Панель управления сауны ТМ EVEREST «BLACK FUSION».

Гарантийный срок для электрокаменки и управляющего оборудования при бытовом использовании составляет 1 (один) год, при коммерческом использовании - 3 (три) месяца. Настоящая гарантия не имеет силы, если не выполняются требования относительно качества воды, технического обслуживания прибора и/ или порядка установки прибора, изложенных в настоящей инструкции.



Предупреждения безопасности
Пожалуйста, следуйте нижеуказанным инструкциям:
- Внимательно прочтите инструкции перед началом работы;
- Поручите установку прибора квалифицированному персоналу с соблюдением применяемых требований и правил по установке (ППБ, СНиП и пр.);
- Розетка электропитания должна быть заземлена перед включением прибора;
- Требуется обязательная установка отдельного защитного УЗО на прибор!
- Во время работы прибора запрещено касаться прибора во избежание ожогов и поражения электрическим током;
- Держите подальше от прибора легковоспламеняемые, взрывоопасные, огнеопасные и легкоплавкие предметы;
- Запрещено размещать для сушки одежду и прочие предметы на работающем приборе, использовать прибор для обогрева;
- Перед чисткой и обслуживанием прибора отключайте его от электропитания;
- Используйте для замены оригинальные или аппробированные запчасти;
- Сохраните данную инструкцию на весь период пользования прибором.

Меры предосторожности
- В процессе работы электрокаменки, все ее элементы сильно нагреваются. Не дотрагивайтесь до них голыми руками.
- После использования парная должна достаточно просохнуть.
- Не подпускайте на близкое расстояние к прибору детей и животных.
- Не пользуйтесь прибором в состоянии алкогольного опьянения или под воздействием запрещенных наркотических веществ.
- В целях соблюдения безопасности, установите в непосредственной близости к прибору огнетушитель.
Производитель имеет право вносить изменения в конструкцию изделия без предварительного уведомления.



ВНИМАНИЕ!

Во избежание скачков в сети электроснабжения прибора, рекомендуется установить стабилизатор напряжения.

Опасность пожара и поражения током.

Опасность пожара при неправильном монтаже.

Работы по установке и подключению прибора должны проводиться только квалифицированным, аттестованным и имеющим разрешение на проведение соответствующих видов работ персоналом.

Электрические подключения прибора и других компонентов к источнику питания могут производиться только квалифицированным электриком. Необходимо тщательно соблюдать нормативы по технике безопасности. Обратите внимание, что при любых рекламациях необходимо предъявить подтверждение подключения квалифицированным электриком.

Риск причинения вреда здоровью при слишком продолжительном использовании.

Если прибор эксплуатируется в коммерческих условиях так, что он не отключается автоматически через какое-то время, обязателен постоянный надзор за его работой и присутствие обслуживающего персонала.

Перед каждым включением необходимо провести визуальный контроль прибора. Это также необходимо, если прибор находится в режиме ожидания для последующего включения.

Опасность ожога горячим паром.

Горячий пар может вызвать ожоги различной степени, вплоть до опасных для жизни травм, если прибор неправильно установлен или эксплуатируется неправильно или не по назначению.

При монтаже обратите внимание на то, что пространство над камнями в любое время свободно и не имеет посторонних предметов.

Опасность для жизни при нарушениях или расстройствах здоровья.

Посещение парного помещения лицами с заболеваниями или иными расстройствами здоровья может привести к существенному риску для здоровья или к смерти.

Обязательно проконсультируйтесь у врача перед посещением парного помещения, или это может вызвать негативные последствия для вашего здоровья.

Ознакомьтесь с данной инструкцией перед посещением парного помещения.

Риск ожога от горячих компонентов прибора.

Горячие компоненты прибора, например, корпус и металлические части, могут привести к ожогу.

Соблюдайте необходимую дистанцию до горячих частей прибора.

При использовании прибора в коммерческих целях ТЭНы быстро выходят из строя из-за частого использования прибора, что не является гарантийным случаем и не подлежит гарантийному обслуживанию.

Данный прибор не может использоваться детьми или лицами с ограниченными умственными или физическими особенностями или с отсутствием необходимого опыта.

Детям не разрешается играть с прибором. Дети должны находится под надлежащим надзором.

Чистка и техническое обслуживание не должны поручаться детям или неквалифицированным и не прошедшим необходимой подготовки лицам.

Дети должны находится под надлежащим надзором, чтобы исключить, что они будут играть с прибором.

Предупреждение

Обязательно выберите подходящую модель электрокаменки для вашей сауны. Электрокаменку меньшей мощности придется включать чаще и на более длительное время работы, что сократит ее срок службы.

Обратите внимание на следующее:

При выборе электрокаменки обратите внимание на материалы, из которых сделаны стены и потолок в вашей комнате. В случае, если потолок и стены не покрыты теплоизоляционным слоем (например, голый бетон, кирпич 3, стекло и т. д.), необходим электронагреватель большей мощности.

При расчете прибавляйте по 1,2 м на каждый квадратный метр поверхности стен и потолка из таких материалов. Если стены помещения будут выполнены из массивного дерева, расчетный объем рассчитывается с использованием коэффициента 1,5.

Пример 1:

Площадь сауны составляет 10 м³. Сауна имеет кирпичную стену длиной 3 м и высотой 2 м.

Расчет: 10+2x3x1,2 = 17,2. Это означает, что эта комната эквивалентна сауне объемом около 17 м³.

Пример 2:

Площадь сауны составляет 10 м³. Сауна имеет стеклянную дверь шириной 0,8 м и высотой 2 м.

Расчет: 10+2x0,8x1,2 = 11,9. Это означает, что эта комната эквивалентна сауне объемом около 12 м³.

Меры безопасности

1. Перед использованием электрокаменки для сауны внимательно и полностью прочтите руководство по эксплуатации.
2. Ни при каких обстоятельствах компания не будет нести ответственность за любые случайные или косвенные убытки, вызванные невозможностью использования или неправильной установкой прибора по объективным причинам.
3. При получении товара убедитесь, что оборудование хорошо упаковано.
4. Не устанавливайте внутренний замок на двери сауны.
5. Не лейте слишком много воды на камень для сауны, испарившаяся вода имеет высокую температуру и кипит. Качество воды должно соответствовать требованиям, предъявляемым к бытовой чистой воде.

Предупреждение! Не рекомендуется устанавливать **электрокаменку** вместе с блоками управления других производителей. У блоков управления других производителей имеются существенные различия в схемах подключения и логике работы. Это может привести к неисправностям и потере функциональности.

Предупреждение! Любые несанкционированные модификации электронагревателя или блока управления строго запрещены.

Производитель оставляет за собой право вносить в конструкцию электронагревателя любые изменения, не ухудшающие удобство его использования.

Технические особенности

Технические характеристики			Минимальные расстояния			Размер провода		
Модель **BLACK CRYSTAL**	Мощность	Размер отапливаемого помещения (м³)	Мин. А Боковая стенка (см)	Мин. В для защитной планки и верхнего полка (см)	Минимальная высота от нагревателя до потолка (см)	380 В 3 фазы (мм²)	220 В 1 фазы (мм²)	Вместимость камней (кг)
S45	4,5 кВт	3-6	8	10	1260	-	3x6	16-21
S60	6 кВт	5-9	10	15	1260	5x1,5	3x10	16-21
S90	9 кВт	9-13	13	20	1260	5x1,5	3x10	16-21
S120	12 кВт	10-18	15	20	1260	5x1,5	-	25-35
S150	15 кВт	14-24	28	20	1260	5x1,5	-	25-35
S180	18 кВт	15-27	35	25	1260	5x1,5	-	25-35

Таблица 1

УСТАНОВКА ЭЛЕКТРИЧЕСКОЙ ПЕЧИ

Подготовка перед установкой

ПРЕДУПРЕЖДЕНИЕ! Обязательно соблюдайте безопасное расстояние вокруг **электрокаменки.** На безопасном расстоянии не должно быть электрического оборудования, проводов, легкоплавких или легковоспламеняющихся материалов.

Перед установкой каменки для сауны ознакомьтесь с руководством по установке и выполните следующие действия:

1. Требуется обязательная установка отдельного защитного УЗО на прибор!
2. Рекомендуется размещать прибор возле стены, ближайшей к двери. В целях безопасности и удобства следуйте рисунку 1, чтобы определить минимальные безопасные расстояния.
3. Не устанавливайте электрокаменку в нишу стены.
4. Минимальная высота сауны – 1900 мм.
5. Не используйте асбестоцементную плитку, асбестовые плиты и другие подобные материалы в качестве отделке помещения парильни. Этот материал может привести к нагреву стен до опасного уровня.
6. Выберите кабель согласно таблице 1. Кабель должен выдерживать высокую температуру, не менее 170°C.
7. В сауне можно установить только одну электрокаменку.
8. Распределительная коробка в сауне должна быть герметичной, защищенной от брызг и иметь вентиляционное отверстие для конденсации влаги диаметром 7 мм. Максимальная высота распределительной коробки от пола не должна превышать 500 мм.

РАЗМЕРЫ

1. Модели (BLACK CRYSTAL S45, BLACK CRYSTAL S60, BLACK CRYSTAL S90)

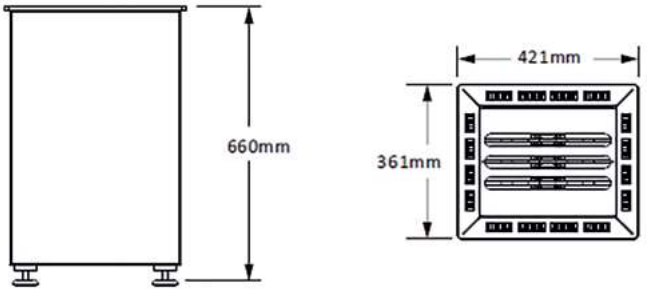

Рис. 1

2. Модели (BLACK CRYSTAL S120, BLACK CRYSTAL S150, BLACK CRYSTAL S180)

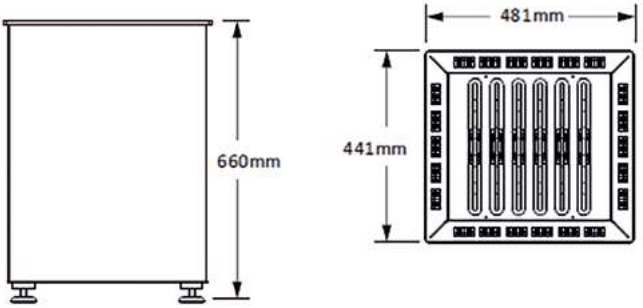

Рис. 2

1. КОМПЛЕКТАЦИЯ ПЕЧИ

01. Верхняя рамка; 02. Электрическая печь для сауны; 03. Основные электрические компоненты; 04. Комплект стеклянных панелей из закаленного стекла (4шт); 05-06. Панель управления электрической печью (в комплекте с датчиком температуры со встроенной защитой от перегрева и комплектом проводов для подключения).

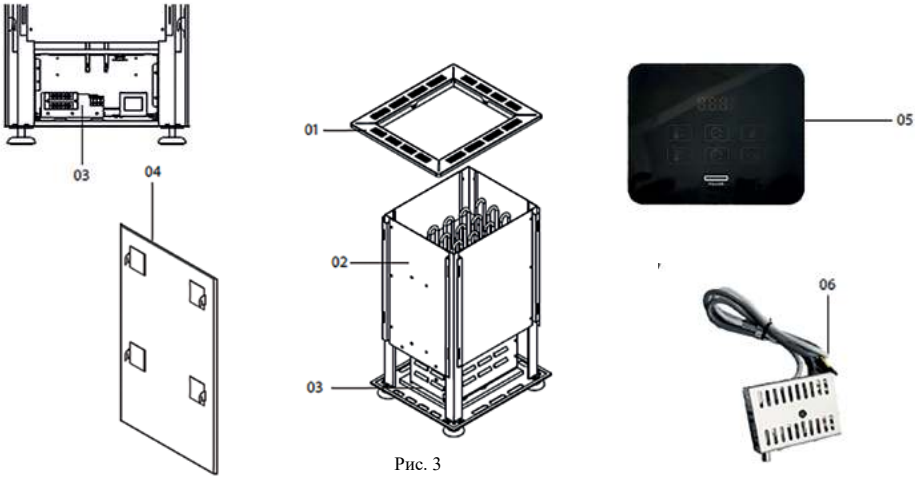

Рис. 3

2. СБОРКА ЭЛЕКТРОКАМЕНКИ

Предупреждение! Перед сборкой осмотрите компоненты упаковки на предмет отсутствия сколов или трещин.

1. Электрокаменка и закаленное стекло готовы к использованию.
2. Снимите верхнюю раму с печи, как показано на рисунке 4.
3. Снимите информационную этикетку с корпуса печи и перенесите ее в настоящую инструкцию.
4. Установите стекло: совместите крючки на четырех частях стекла с пазами на корпусе прибора и повесьте их соответственно как на рисунке 5.

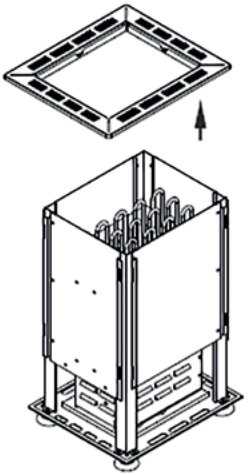

Рис. 4

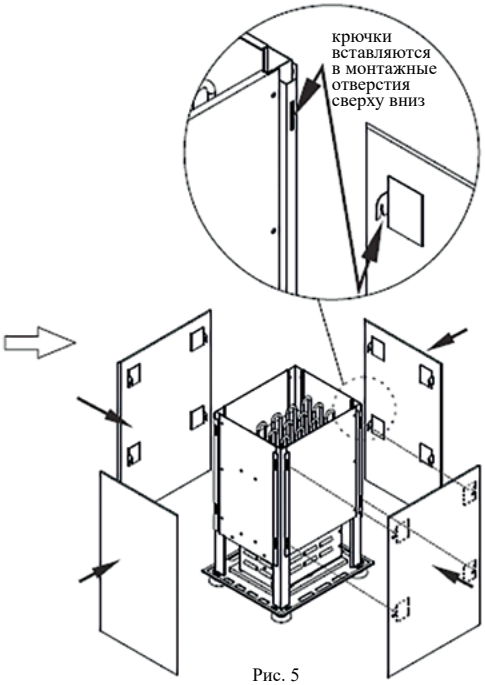

Рис. 5

5. Установите верхнюю раму на верхнюю часть корпуса прибора (Рис. 6).
6. Разместите электрокаменку на безопасном расстоянии в парилке (Рис. 7).

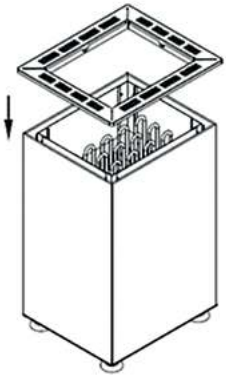

Рис. 6

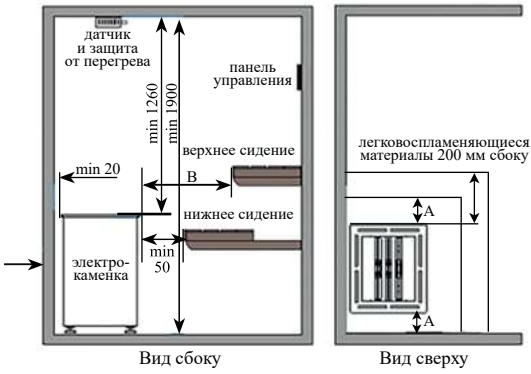

Рис. 7

3. БЕЗОПАСНОЕ РАССТОЯНИЕ

ПРЕДУПРЕЖДЕНИЕ! Чтобы обеспечить правильную циркуляцию воздуха вокруг электрокаменки, соблюдайте необходимое расстояние между стенами помещения и прибором, согласно Таблице 1.

4. УСТАНОВКА ДАТЧИКА ТЕМПЕРАТУРЫ

Ваш прибор комплектуется панелью управления электрической печью ТМ EVEREST «BLACK FUSION» с датчиком температуры и встроенной защитой от перегрева.

1. Как показано на рисунке, просверлите два отверстия диаметром 15 мм на верхней поверхности стены на расстоянии ≥3 см непосредственно сверху.

Советы: если датчик температуры установлен далеко от прибора, температуру в сауне можно повысить.

2. Пропустите кабель через отверстие, затяните внутренние винты, а затем затяните крышку.

3. Подсоедините кабель корпуса обогревателя.

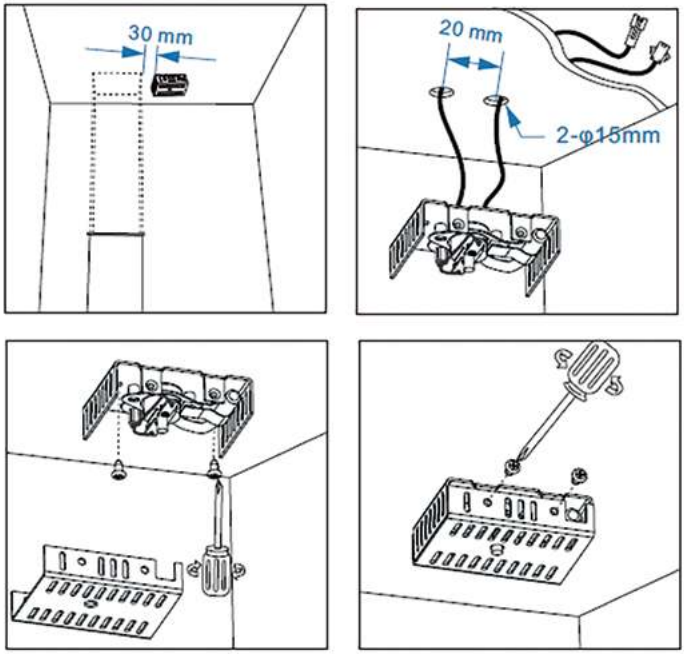

Рис. 8

5. УСТАНОВКА ПАНЕЛИ УПРАВЛЕНИЯ

1. Установка панели управления на стене

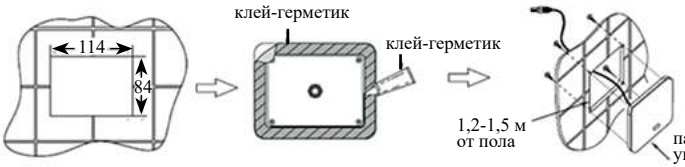

Рис. 9

а. Подготовьте отверстие в стене.

б. Снимите защитную пленку с клеевой поверхности панели управления и нанесите тонкую полоску клея-герметика.

в. Поместите панель управления на пластину.

2. Установка панели управления с помощью шаблона



Рис. 10

а. Подготовьте отверстие в стене, как показано на рисунке.
б. Снимите защитную пленку с клеевой поверхности панели управления.
в. Прикрепите панель управления к стене.

6. ПОДКЛЮЧЕНИЕ ЭЛЕКТРИЧЕСКОЙ ПЕЧИ

После завершения всех кабельных соединений проверьте соединения и подайте питание на электрокаменку.

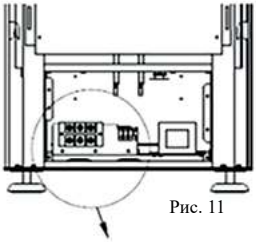

Рис. 11

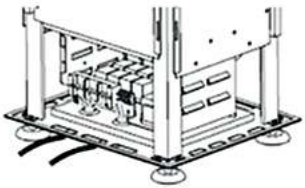

Рис. 12-1

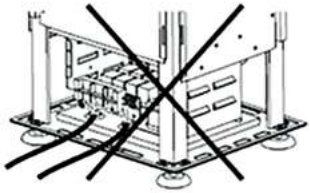

Рис. 12-2

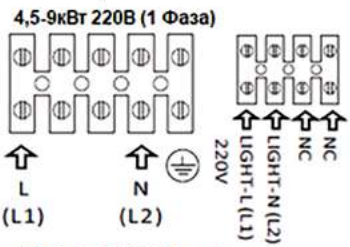

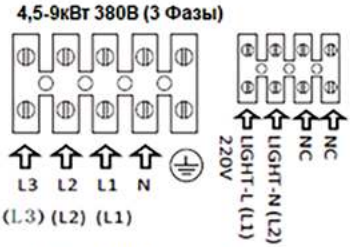

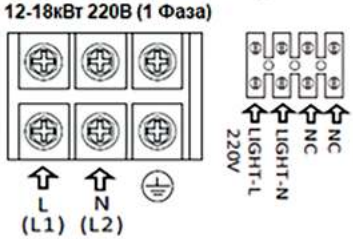

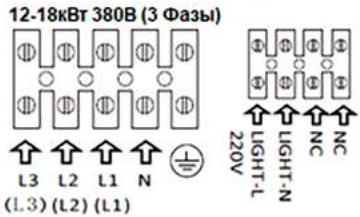

1. Подключите кабель питания к печатной плате в соответствии со схемой подключения (Рис. 11).

При подключении кабеля питания используйте обжимную вилку, чтобы обеспечить надежный контакт.

2. Все кабели должны быть подключены к нагревателю через специальный вход в опорной пластине. Кабели прокладываются под прибором к клеммной колодке (Рисунок 12-1-2).

3. Подключите электропитание к прибору и убедитесь, что электрокаменка и датчик температуры работают, отключите питание и поместите камень в электрокаменку.

Примечание. Если электрокаменка расположена в месте, нарушающем безопасные расстояния, необходимо обеспечить теплоизоляционную защиту.

7. КАМНИ ДЛЯ САУНЫ

1. Никогда не используйте каменку без камней, иначе это может привести к пожару. Рекомендуется использовать только оригинальные камни для сауны. Никогда не используйте обычные камни, они могут выделять вредные вещества, легко ломаются, и не имеют возможности хорошо прогреваться. Очистите камень от пыли, прежде чем помещать его в каменку.

Поместите камни большего размера в нижнюю часть каменки, а камни поменьше - вверху. Не нажимайте непосредственно на нагревательный элемент электрокаменки, камни для сауны должны располагаться свободно, чтобы обеспечить циркуляцию воздуха.

3. Слишком плотное размещение камней сократит время работы нагревательного элемента. Камень должен полностью покрывать нагревательные тэны. (См. рисунок 13). Диаметр камней для сауны составляет около 3-8 см.

Некоторые камни для сауны естественным образом отслаиваются во время использования. Вы можете заменить испорченные камни для сауны 1-3 или более раз в год. Не допускайте блокировки вентиляции прибора из-за неправильного использования камней или слишком мелких камней, которые могут привести к тепловому повреждению нагревательных тэнов и вызвать возгорание стены. Чтобы определить правильную вместимость камней в каменке, ознакомьтесь с предоставленными техническими данными (см. Таблицу 1).

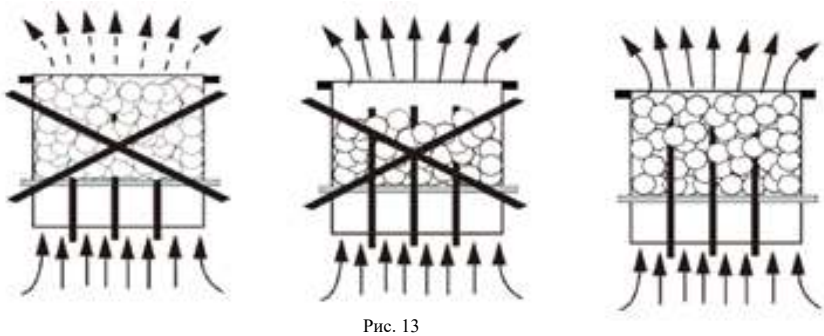

Рис. 13

3. После нагрева воздух в сауне станет сухим. Поэтому необходимо лить воду на нагретые камни, чтобы добиться нужной влажности внутри помещения.

4. Объем каждого полива не должен превышать 200 мл. Вылейте небольшое количество воды на камни для сауны несколько раз, но не на нагревательный элемент. Если на камни вылить избыток воды, то испарится лишь часть ее, а оставшаяся часть может выплеснуться на человека, как кипяток.

5. Вода, используемая для полива нагретых камней, должна соответствовать требованиям, предъявляемым к чистой бытовой воде:

а. Вода, содержащая кальций, оставит белый слой на поверхности камня и нагревательных элементах, а кальцинирование снизит эффективность нагрева.

б. Железосодержащая вода оставляет слой ржавчины на поверхности прибора и его компонентах, что приводит к снижению эффективности обогрева обогревателя.

6. Запрещается использовать хлорированную и морскую воду.

8. ВЕНТИЛЯЦИЯ САУНЫ

1. Учитывая вентиляцию сауны, необходимо установить приточные и выпускные отверстия, чтобы воздух был богат кислородом и в нем было легко дышать.

2. Впускное отверстие можно установить на стене под обогревателем.

3. Легкий теплый воздух от каменки распределяется по всему помещению сауны.

4. Естественная вентиляция (Рис. 14):

Входное вентиляционное отверстие (A) должно располагаться близко к полу рядом с электронагревателем. Приточное вентиляционное отверстие необходимо для обеспечения подачи свежего воздуха в сауну.

Выпускное вентиляционное отверстие (B) должно располагаться под потолком, как можно дальше от электронагревателя. Выпускное вентиляционное отверстие нужно в первую очередь для обеспечения отвода влаги из сауны после окончания парения.

5. Механическая вытяжная вентиляция (Рис. 15):

Входное вентиляционное отверстие (C) должно располагаться на высоте около 500 мм над электронагревателем.

Выпускное вентиляционное отверстие (D) должно быть расположено как можно ближе к полу, например под потной полкой.

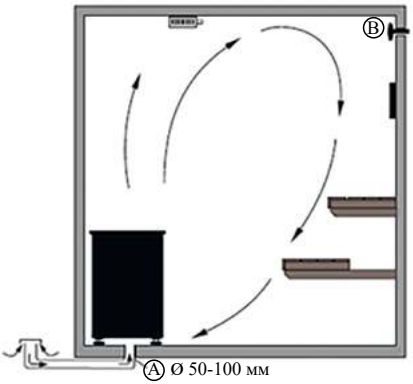

Рис. 14

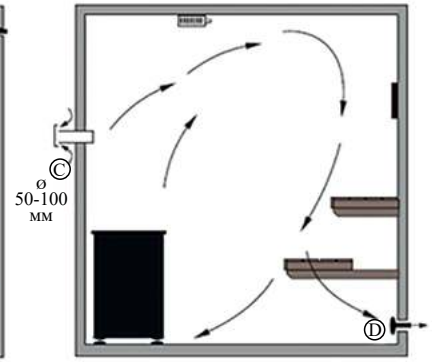

Рис. 15

9. ТЕХНИЧЕСКОЕ ОБСЛУЖИВАНИЕ

Регулярное техническое обслуживание прибора и его компонентов обеспечивает эффективную и надежную работу, а также вашу безопасность.

Все работы по техническому обслуживанию должны выполняться профессиональным электротехническим персоналом при отключении от электросети и с соблюдением актуальных технических регламентов и правил.

Процесс технического обслуживания представлен на рисунке 16:

Рис. 16

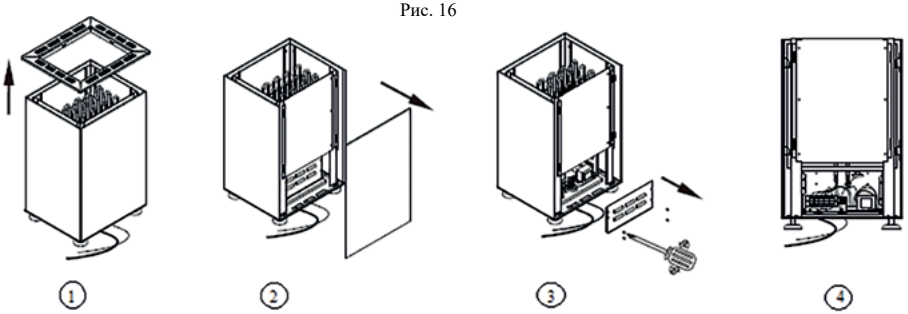

1. Снимите верхнюю часть рамки.
2. Поднимите и вытащите стекло рядом со шнуром питания.
3. Ослабьте винты и снимите панель для обслуживания.
4. Выполните техническое обслуживание

Техническое обслуживание прибора должно включать в себя следующие работы:

1. Проверьте правильность подключения всех кабелей.
2. Проверьте, не повреждены ли нагревательные элементы и датчик температуры для обеспечения эффективного и безопасного нагрева.
3. Проверяйте защитное заземление ежемесячно.
4. Проверяйте изоляцию, подключение кабеля и датчик температуры каждые 3 месяца.

Предупреждение! Техническое обслуживание каменки можно начинать только после того, как электрокаменка остынет и будет отключено электропитание.

Камень постепенно разрушается по мере эксплуатации прибора и его необходимо будет удалить. Если ваш прибор работает часто, проверяйте и заменяйте камень не реже одного раза в год. Удалите из печи поврежденные камни и обломки камней и положите в них новые камни. Перед размещением камней очистите поверхность каменки влажной салфеткой.

10. ЗАМЕНА НАГРЕВАТЕЛЬНЫХ ЭЛЕМЕНТОВ

Если электрокаменка используется в течение длительного времени или часто, нагревательные элементы могут устареть или быть повреждены. Это требует своевременной замены нагревательного элемента, чтобы не повлиять на эффект от использования.

Предупреждение! Перед заменой нового нагревательного элемента убедитесь, что прибор отключен от электросети и остыл, чтобы предотвратить ожоги или несчастные случаи!

Перед заменой на новый нагревательный элемент необходимо подготовить соответствующие инструменты и материалы, включая новые нагревательные элементы и отвертку.

Пожалуйста, следуйте инструкциям, показанным на схеме (рисунок 17), чтобы заменить новые нагревательные элементы:

Рис. 17

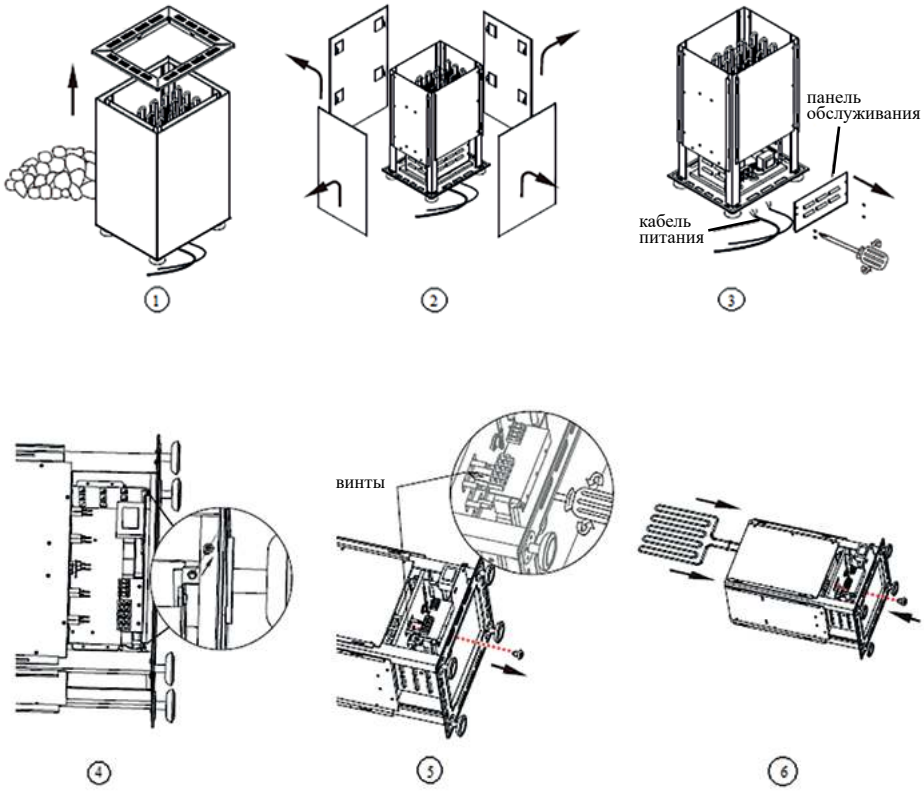

1. Снимите верхнюю рамку и выньте камень из каменки.
2. Снимите стеклянные панели.
3. Удалите панель обслуживания и отключите питающий кабель.
4. Аккуратно положите прибор и ослабьте винты на плате электрического управления.
5. Поднимите электрическую плату управления наполовину и с помощью инструмента отодвиньте нижнюю перегородку и отвинтите винты, крепящие нагревательные элементы.
6. Снимите неисправный нагревательный элемент сверху, замените его новым и зафиксируйте снизу.

Сборка осуществляется в обратном порядке.

11. ФУНКЦИОНАЛ ПАНЕЛИ УПРАВЛЕНИЯ ЭЛЕКТРИЧЕСКОЙ ПЕЧЬЮ

Рис. 18

Клавиши управления

01. Окно дисплея
02. Увеличение времени таймера запуска
03. Повышение температуры
04. Снижение температуры
05. Включение/выключение питания
06. Уменьшение времени таймера запуска
07. Управление вентилятором / светом в сауне (опционально)
08. Управление нагревателем электрокаменки.

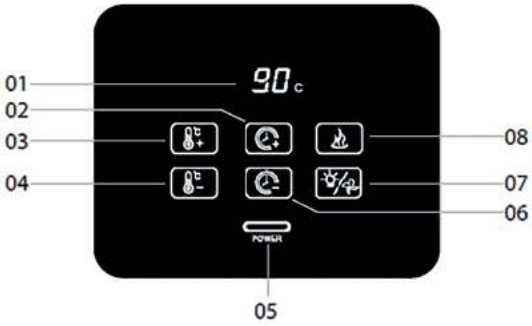

ФУНКЦИОНАЛЬНАЯ РАБОТА

Включить

Когда на клавиатуру подается электричество, подсветка и дисплей полностью включены, коснитесь кнопки POWER чтобы включить систему, подсветка включена.

При включении клавиатуры все функции по-прежнему не активированы, клавиатура автоматически отключается после бездействия в течение 30 секунд.

После запуска прибора текущая температура и оставшееся время отображаются поочередно каждые 5 с.

Выключение

Для выключения клавиатуры коснитесь кнопки POWER чтобы выключить систему.

Когда рабочее время истечет, система автоматически выключится. Услышите звук зуммера.

При отключении питания клавиатуры электрокаменка и освещение выключаются.

УПРАВЛЕНИЕ РАБОТОЙ ЭЛЕКТРОКАМЕНКИ

При нажатии кнопки для включения функции нагрева прибора на клавиатуре отобразится текущая заданная температура. Нажмите кнопку еще раз, чтобы выключить нагрев и при выключении будет отображаться «OFF»;

Рабочее время прибора по умолчанию составляет 60 минут. Температура сауны по умолчанию составляет 90°C.

В случае неисправности прибор выключается, на панели управления отображается код ошибки.

РЕГУЛИРОВКА ТЕМПЕРАТУРЫ

При включенной клавиатуре нажмите кнопку или войдите в режим настройки температуры, на экране отобразится текущая температура, индикатор температуры экрана начнет мигать, нажатие кнопки увеличит температуру на 1 градус, нажатие кнопки уменьшит температуру на 1 градус, вскоре прозвучит звуковой сигнал. Диапазон настройки температуры: 25–90°C. Продолжайте нажимать кнопку или кнопку , чтобы постоянно регулировать заданную температуру. При входе в непрерывную регулировку один раз прозвучит звуковой сигнал.

НАСТРОЙКА РАБОЧЕГО ВРЕМЕНИ

В состоянии запуска нажмите кнопку или для входа в режим настройки времени, на экране отобразится текущее рабочее время, нажмите кнопку времени , чтобы увеличить его с шагом 5 минут, нажмите кнопку времени , чтобы уменьшить время работы с шагом 5 минут, кратковременно прозвучит зуммер. Диапазон настройки времени:

5–180 минут. Продолжайте нажимать кнопку или для непрерывной регулировки рабочего времени, вскоре раздастся звуковой сигнал. После завершения установки, на клавиатуре отобразится температура внутри парильного помещения.

Когда время установлено на 180 минут, продолжайте нажимать кнопку таймера в течение 5 секунд, чтобы постоянно увеличивать время работы, на короткое время прозвучит звуковой сигнал. Диапазон настройки времени составляет 5–480 минут, пользователь может нажать кнопку или отрегулировать температуру. После установки требуемого времени отображение температуры восстанавливается через 5 секунд после остановки работы.

Если в этот раз настройка рабочего времени ниже 180 минут, диапазон настройки времени составляет 5–180 минут для следующего использования.

Примечание: настройки температуры сауны и рабочего времени будут автоматически сохранены для следующего использования.

УПРАВЛЕНИЕ СВЕТОМ В ПАРНОМ ПОМЕЩЕНИИ

При включении клавиатуры нажмите кнопку , чтобы включить/выключить свет.

ПЕРЕКЛЮЧЕНИЕ МЕЖДУ °C И °F

Когда клавиатура выключена, нажмите кнопку  на клавиатуре и удерживайте ее в течение 2 секунд, чтобы переключиться между °C и °F, на клавиатуре в течение 5 секунд будет отображаться единица измерения температуры. Единица настройки будет сохранена для следующего использования. Вскоре раздастся звуковой сигнал. Температура сауны по умолчанию составляет 90°C (194°F).

ФУНКЦИЯ ВЕНТИЛЯТОРА ВНУТРЕННЕЙ ЦИРКУЛЯЦИИ

Ваш прибор оборудован внутренним вентилятором, который может ускорить повышение температуры в сауне и обеспечить стабильную и равномерную разницу температур в разных углах помещения.

Внутренний вентилятор работает всегда при включении электрокаменки. Нажмите кнопку освещения , чтобы включить или выключить внутренний вентилятор. Когда внутренний вентилятор работает, на окне дисплея отображается «F2», когда вентилятор перестает работать, на окне дисплея отображается «F0». Когда на экране отображается «F1», вентилятор автоматически включается/выключается в зависимости от температуры в помещении.

Поиск неисправностей

Код ошибки	Описание неисправности	Устранение неисправности
E2	Ошибка связи между прибором и панелью управления	Проверьте исправность подключение кабеля
E5	Сработала защита от перегрева	Проверьте, нет ли разрыва проводов, нет ли возгорания проводов на приборе. Нажмите на черную кнопку (датчик защиты от перегрева), расположенную на выносном датчике температуры
E8	ТЕМП. Разомкнутая цепь датчика	Проверьте, не ослабло ли соединение кабеля датчика температуры
E9	ТЕМП. Короткое замыкание датчика	Проверьте, не ослабло ли соединение кабеля датчика температуры

Технические параметры

Характеристики	
Номинальное напряжение	AC 380V 3PH/AC22V 1PH
Номинальная частота	50Hz
Каменка для сауны	AC 380V 3PH/AC22V 1PH
Свет	AC220V
Изоляционное сопротивление	>20MΩ
Номинальная мощность	4,5кВт/6кВт/9кВт/12кВт/15кВт/18кВт
AC 380V 50Hz	4,5кВт/6кВт/9кВт/12кВт/15кВт/18кВт
AC220V	100Вт

Электрическая схема подключения печи 12-18кВт (380В 3 фазы)

Рис. 19

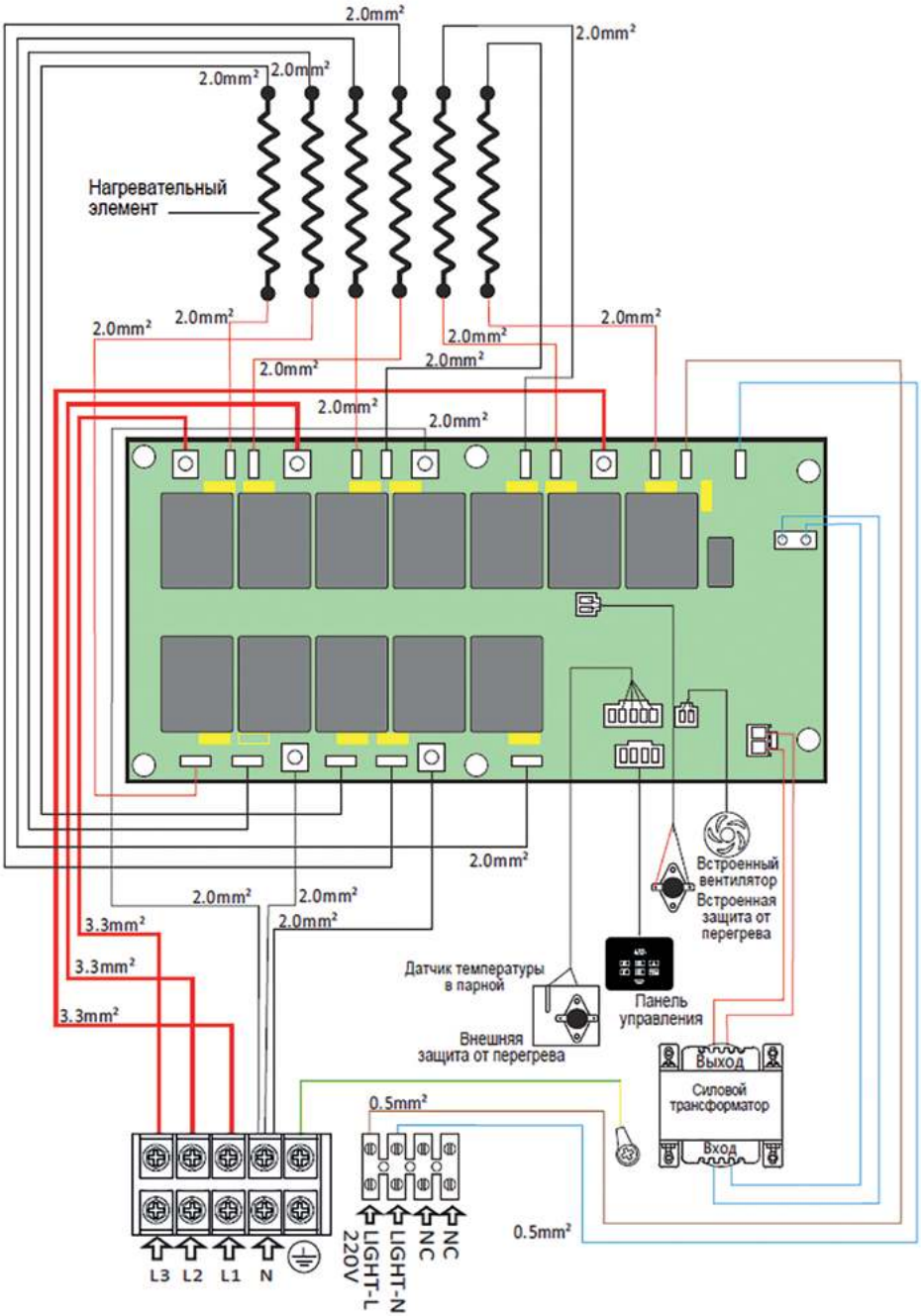

Электрическая схема подключения печи 12-18кВт (220В 1 фаза)

Рис. 20

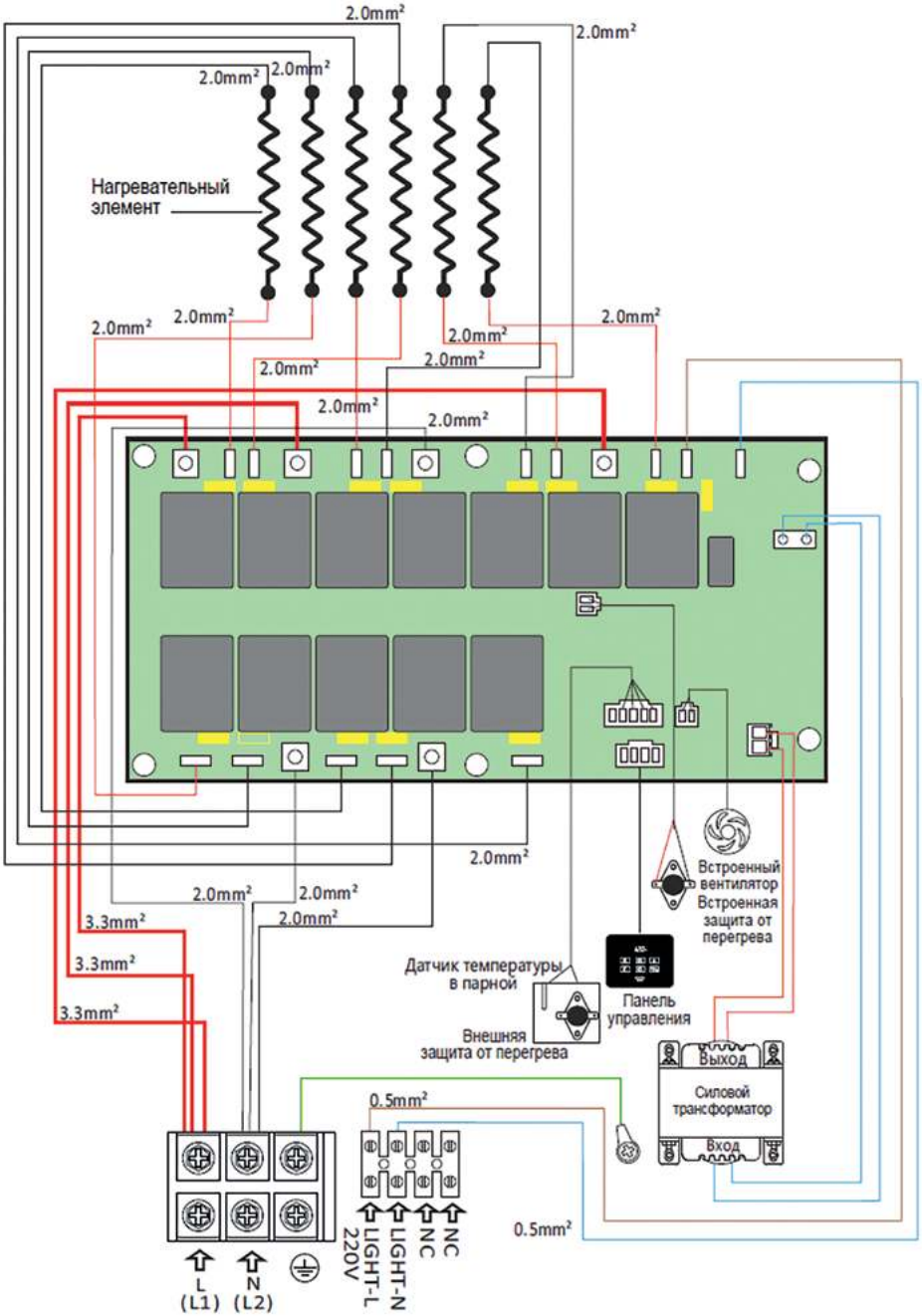

Электрическая схема подключения печи 4,5-9кВт (380В 3 фазы)

Рис. 21

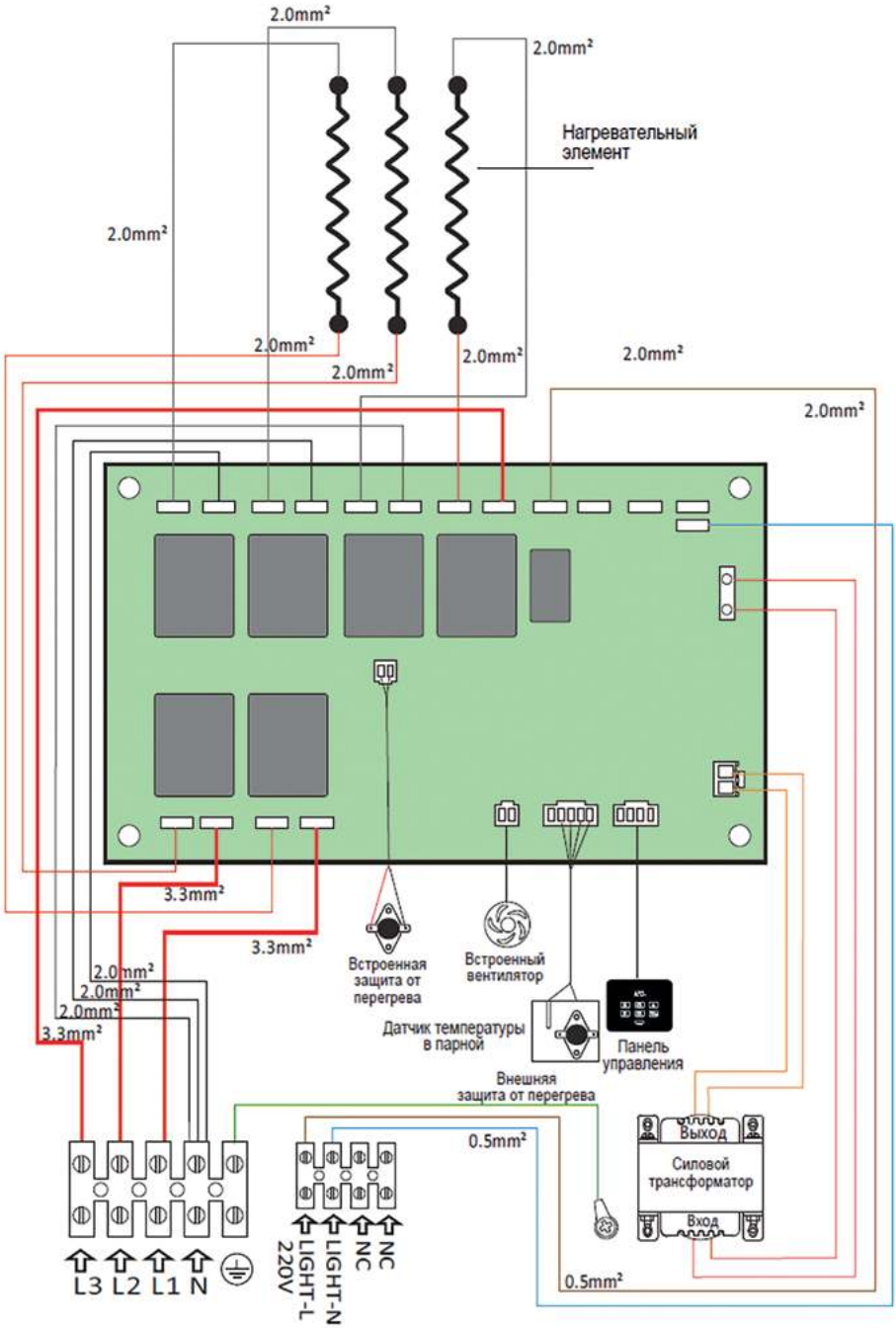

Электрическая схема подключения печи 4,5-9кВт (220В 1фаза)

Рис. 22

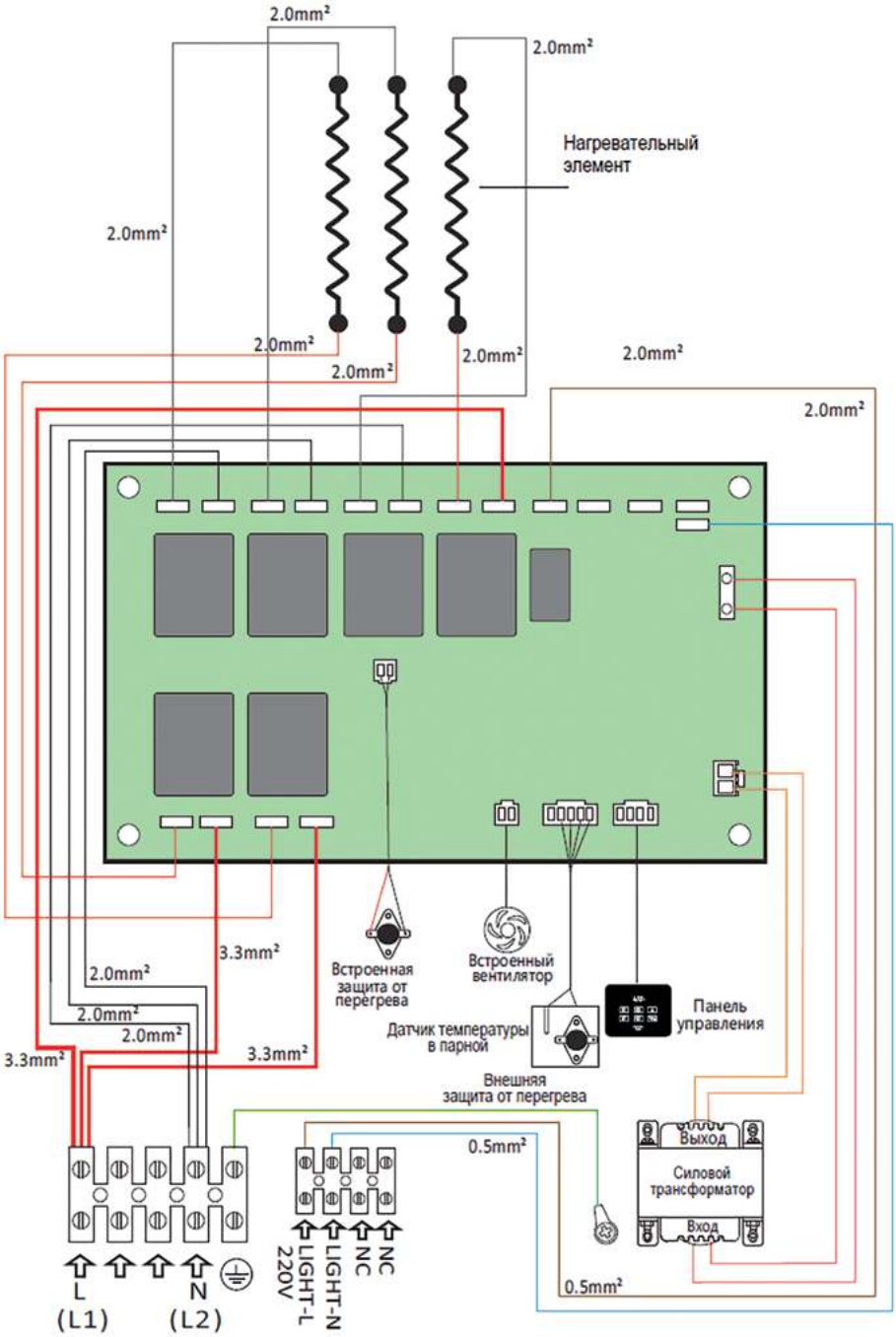

12. ГАРАНТИЙНЫЕ УСЛОВИЯ

Период гарантийных обязательств производителя на основные компоненты прибора составляет 1 год с даты продажи прибора. Гарантийные обязательства производителя, касающиеся надежной и безопасной эксплуатации прибора, действуют только при условии соблюдения следующих требований:

- монтаж, подключение, настройка, техническое обслуживание и ремонт осуществляются только авторизованным квалифицированным персоналом. В гарантийном случае требуется предъявление копии счета фирмы-исполнителя;

- при производстве ремонтных работ применяются только оригинальные запасные части;
Все оборудование эксплуатируется в соответствии с предписаниями инструкции по эксплуатации и монтажу.

Гарантийные обязательства распространяются только на следующие узлы и компоненты: внешний контролер управления (панель управления); основной корпус прибора (не включая стеклянные панели).

Под гарантийное обслуживание не попадают следующие случаи:
1. Повреждения, вызванные неправильной транспортировкой и неправильным обращением: установкой, хранением, эксплуатацией прибора пользователем (владельцем) и несанкционированным ремонтом и заменой неоригинальными запчастями.
2. Повреждения, вызванные недопустимым энергоснабжением (электропитанием) и скачками напряжения в сети. (Диапазон колебаний напряжения питания > ±10%).
3. Условия форс-мажора.
4. Истечение гарантийного срока прибора (1 год).
Претензии могут быть предъявлены только в случае наличия корректно оформленного товарного чека и полностью верно заполненного гарантийного талона.
Гарантийный срок исчисляется со дня продажи печи.

ОБЩИЕ ПРИМЕЧАНИЯ

При использовании прибора согласно инструкциям его перегрев исключен. Некорректная эксплуатация в обход инструкций может нанести ущерб электронным и электрическим компонентам и уменьшить сроки их эксплуатации.

• Прибор должен быть установлен в соответствии с настоящими правилами установки.
• Мощность прибора должна соответствовать размерам помещения парильни.
• Напряжение источника питания подходит для данного прибора.
• Предохранители и соединительные кабели отвечают требованиям, а их параметры соответствуют требуемым значениям.
• Место установки прибора отвечает требованиям относительно минимальных безопасных расстояний.

Дата изготовления (месяц, год) – 11/2024

Свидетельство о Приемке

Отметка о приемке _____

Дата продажи _____

Модель печи _____

Штамп торгующей организации