HITZE
CIEPŁO Z NATURY

KARTA TECHNICZNA
MASKOWNICA TYP **S M04 4/4**
LINIA STMA

PODSTAWOWE INFORMACJE O PRODUKCIE

- Wykonana jest ze stali o grubości 2 mm.
- Malowana jest farbą proszkową, odporną na wysoką temperaturę. Kolor farby odpowiada kolorowi wkładu kominkowego.
- Zasłania przestrzeń między obudową wkładu kominkowego, a jego drzwiami.
- Zaletą maskownic wkładów kominkowych jest prosty sposób montażu, który można przeprowadzić samodzielnie. Maskownicę przykręca się do ramy przy użyciu śrub M5.

MASKOWNICA TYP S M04 4/4 - front 25 mm

Kod produktu	Model wkładu	Wymiary maskownic [mm]				
		A	B	C	X	Y
FHST54x39S-M04	STMA54x39.S	623	462	79*	577	416
FHST59x43S-M04	STMA59x43.S	668	502	79*	622	456
FHST68x43S-M04	STMA68x43.S	758	502	79*	712	456

* ±1 mm w zależności od modelu

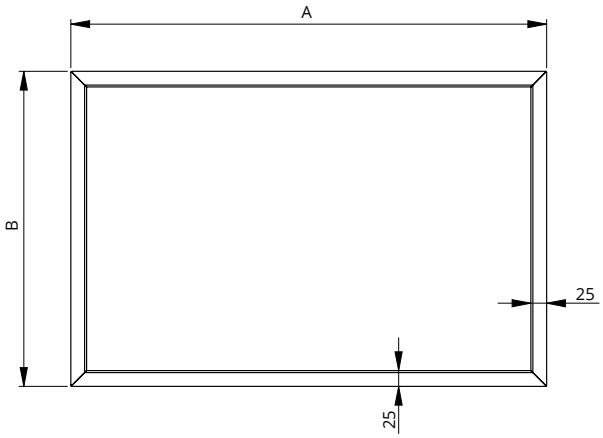

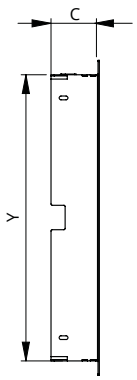

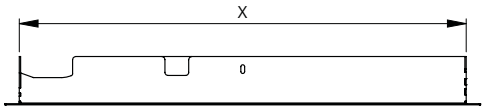

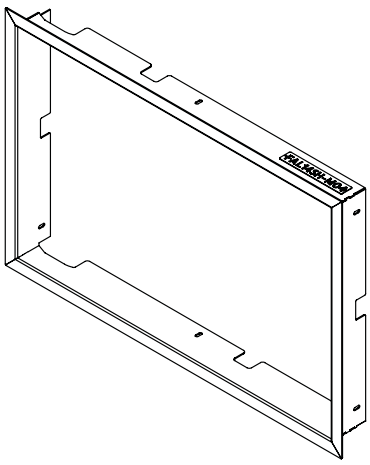

HITZE
NATURAL HEATING

TECHNICAL CARD
MASKING FRAME TYPE **S M04 4/4**
STMA LINE

PRODUCT INFORMATION

- Made of 2 mm thick steel.
- Painted with high temperature resistant powder paint. The color of the paint suits the fireplace insert.
- Covers space between the housing of the insert and its door.
- The advantage of fireplace masking frame is the simple assembly method that can be carried out by yourself. The masking frame is screwed to the frame with the use of M5 screws.

MASKING FRAME TYPE S M04 4/4 - front 25 mm

Product code	Insert model	Masking frame dimensions [mm]				
		A	B	C	X	Y
FHST54x39S-M04	STMA54x39.S	623	462	79*	577	416
FHST59x43S-M04	STMA59x43.S	668	502	79*	622	456
FHST68x43S-M04	STMA68x43.S	758	502	79*	712	456

* ±1 mm depending on the model

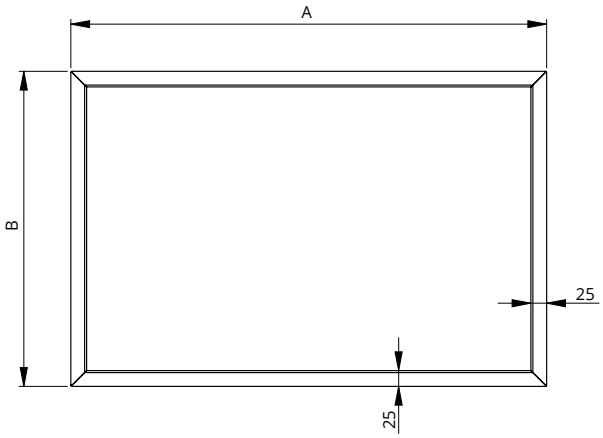

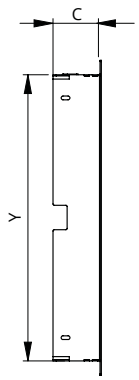

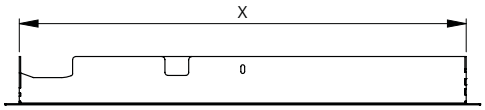

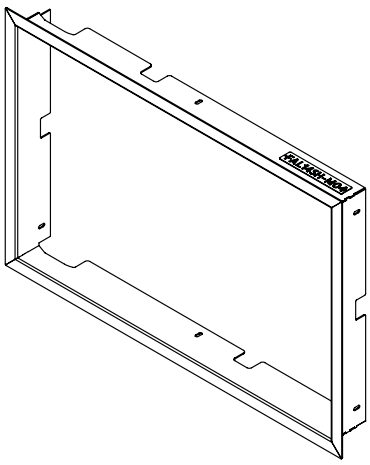

HITZE
CIEPŁO Z NATURY

KARTA TECHNICZNA
MASKOWNICA TYP **RL M04 4/4**
LINIA STMA

PODSTAWOWE INFORMACJE O PRODUKCIE

- Wykonana jest ze stali o grubości 2 mm.
- Malowana jest farbą proszkową, odporną na wysoką temperaturę. Kolor farby odpowiada kolorowi wkładu kominkowego.
- Zastania przestrzeń między obudową wkładu kominkowego, a jego drzwiami.
- Zaletą maskownic wkładów kominkowych jest prosty sposób montażu, który można przeprowadzić samodzielnie. Maskownicę przykręca się do ramy przy użyciu śrub M5.

MASKOWNICA TYP RL M04 4/4 - front 25 mm

Kod produktu	Model wkładu	Wymiary maskownic [mm]							
		A	B	C	D	L	X	Y	Z
FSTMA54x39RL-M04	STMA54x39.R STMA54x39.L	609	463	79*	79*	410	584	413	385
FSTMA59x43RL-M04	STMA59x43.R STMA59x43.L	654	503	79*	79*	410	629	453	385
FSTMA68x43RL-M04	STMA68x43.R STMA68x43.L	744	503	79*	79*	410	719	453	385

* ±1 mm w zależności od modelu

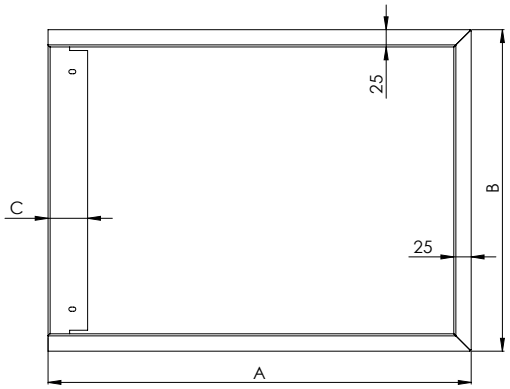

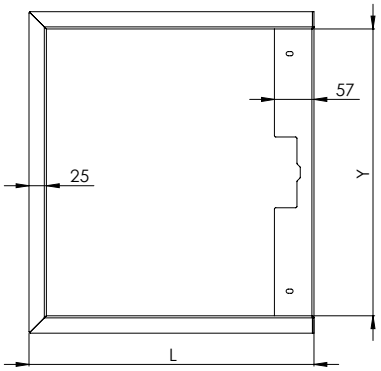

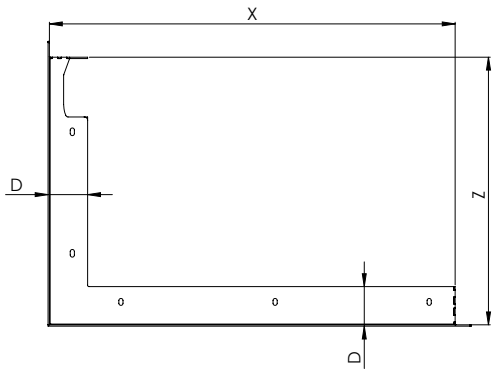

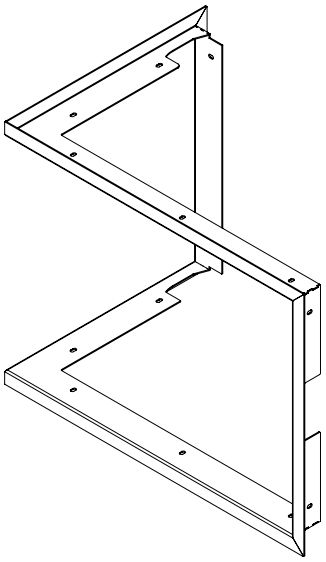

HITZE
NATURAL HEATING

TECHNICAL CARD
MASKING FRAME TYPE **RL M04 4/4**
STMA LINE

PRODUCT INFORMATION

- Made of 2 mm thick steel.
- Painted with high temperature resistant powder paint. The color of the paint suits the fireplace insert.
- Covers space between the housing of the insert and its door.
- The advantage of fireplace masking frame is the simple assembly method that can be carried out by yourself. The masking frame is screwed to the frame with the use of M5 screws.

MASKING FRAME TYPE RL M04 4/4 - front 25 mm

Product code	Insert model	Masking frame dimensions [mm]							
		A	B	C	D	L	X	Y	Z
FSTMA54x39RL-M04	STMA54x39.R STMA54x39.L	609	463	79*	79*	410	584	413	385
FSTMA59x43RL-M04	STMA59x43.R STMA59x43.L	654	503	79*	79*	410	629	453	385
FSTMA68x43RL-M04	STMA68x43.R STMA68x43.L	744	503	79*	79*	410	719	453	385

* ±1 mm depending on the model

