Piec żeliwny koza K11 Ø 150 6 kW

SKU: KOZA/K11 EAN: 5903751223450

4 500,00 zł



Dane techniczne

Ogólne

Moc nominalna (kW)	**6**
Zakres mocy grzewczej (kW)	**3-9**
Sprawność cieplna (%)	**76.9**
Temperatura spalin (oC)	**265**
Max długość polan (cm)	**25**
Kolor	**Czarny**
Domykanie	**Nie**
Wyposażenie dodatkowe	**Brak**
Materiał	**Żeliwo**
Średnica wylotu spalin (mm)	**150**
Średnica dolotu powierza (mm)	**125**

Efektywność Energetyczna

Klasa energetyczna	**A**
Współczynnik EEI	**101.5**
Sezonowa efektywnosc energetyczna (%)	**66.9**
Moc cieplna do ogrzewania pomieszczeń (kW)	**6**
Emisja CO (przy 13% O2) ≤ podawana w %	**0.096**
Emisja CO (mg/Nm3)	**1208**
Emisja pyłków (mg/Nm3)	**31**
Emisja NOx (mg/Nm3)	**109**
Emiscja OGC (mg/Nm3)	**88**
Strumień masy spalin (g/s)	**6.6**

Certyfikaty / Zgodność

Spełnia kryteria	**KRATKI PRO, Ekoprojekt, Rekuperacja, BImSchV 2, 7* Flamme Verte**

Informacje dodatkowe

Cechy konstrukcji	**Dolot Powietrza, Popielnik, Wyłożenie Komory Spalania**
Rodzaj frontu	**Front żeliwny z szybą ceramiczną**
Rodzaj paliwa	**Sezonowane Drewno Liściaste (Wilgotność ≤20%)**
EAN	**5903751223450**

Parametry fizyczne

Szerokość (cm)	**49.7**
Wysokość (cm)	**64.5**
Głębokość (cm)	**48.3**
Waga (kg)	**133.75**

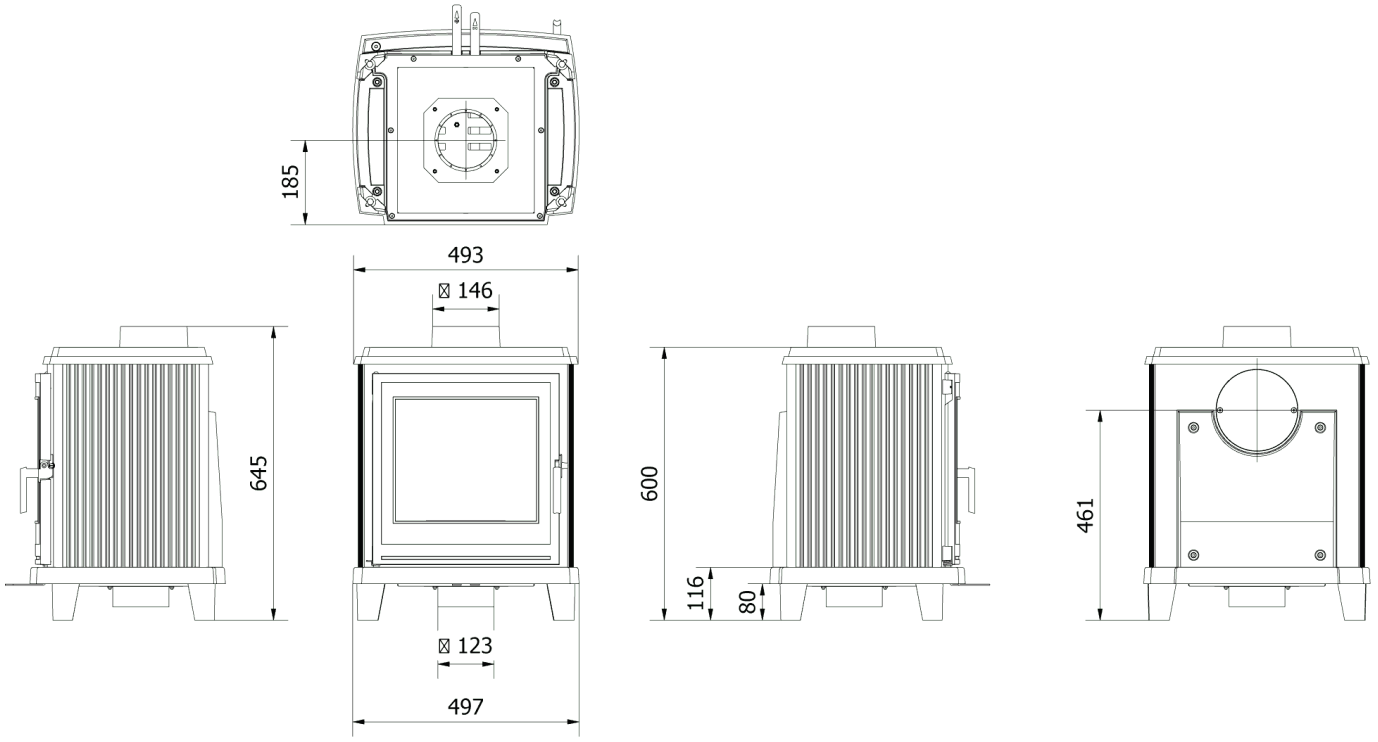

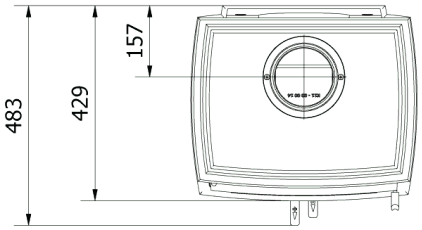



KOZA/K11