Монтажные размеры электрокотлов Lux

Lux 3 - 15

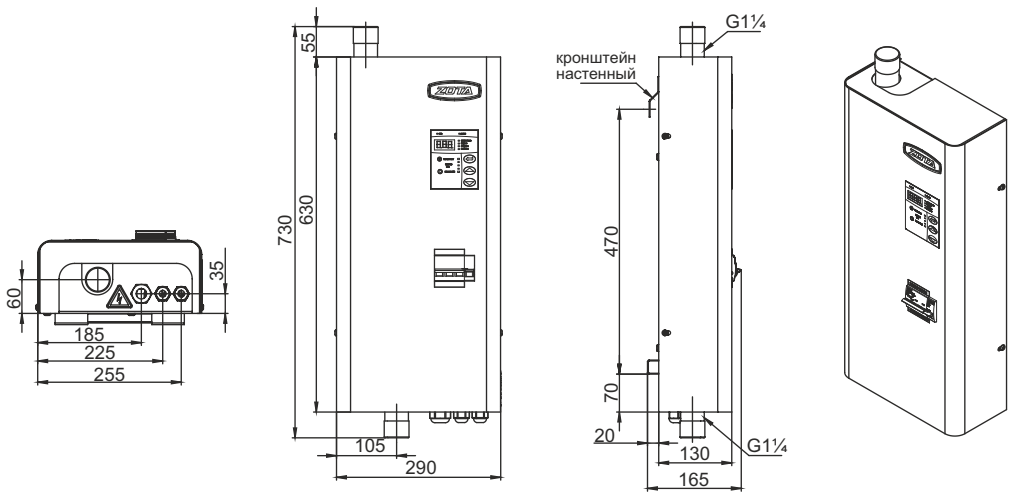

Lux 18 - 48

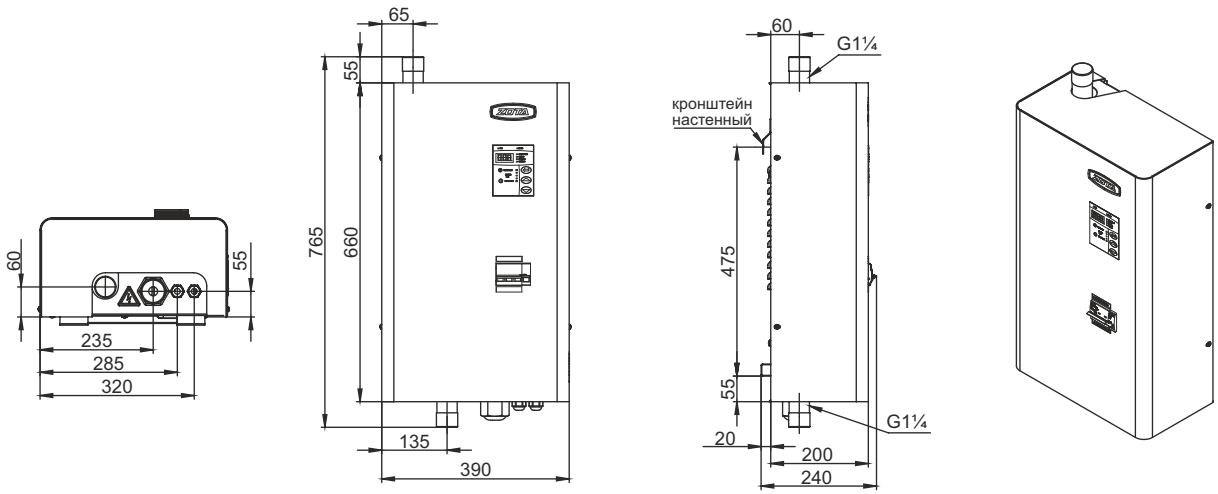

Lux 60 - 100

