Подставки под топки серии ПС

www.astov.ru



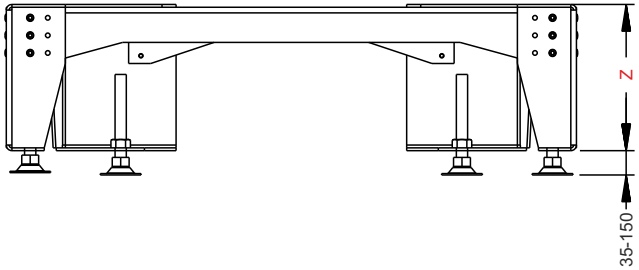

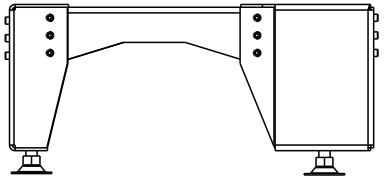

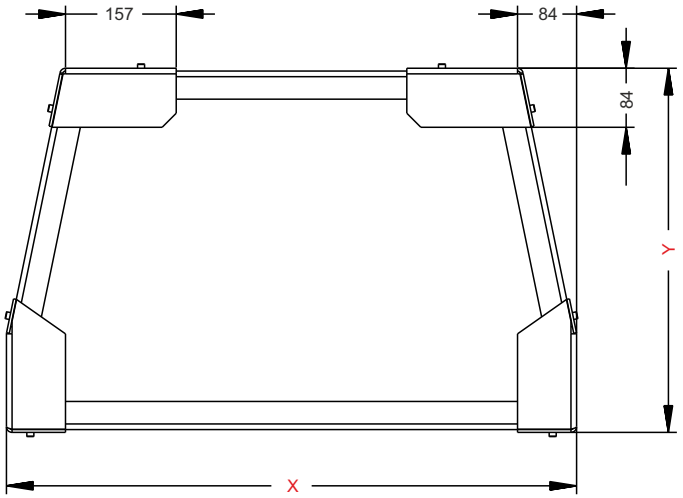

Модель	Габаритные размеры (X x Y x Z) мм.
ПС 6590	813 x 518 x 208
ПС 7363	813 x 518 x 208
ПС 8057	973 x 518 x 208
ПС 8063	973 x 518 x 208
ПС 9074	1073 x 518 x 208
ПС 10057	1173 x 518 x 208
ПС 12057	1383 x 518 x 208
ПС 12080	1383 x 518 x 208
ПС 15057	1673 x 518 x 208
ПСА 7070	811 x 518 x 208
ПС 700	811 x 518 x 208
ПС 800	903 x 518 x 208

ASTOV KAMIN

Производитель оставляет за собой право вносить отдельные изменения в модели топок в целях улучшения потребительских свойств продукции.