PIAZZETTA

KIT ARIA COMBURENTE
COMBUSTION AIR CONNECTION KIT
BRENNLUFTBAUSATZ
KIT RACCORDEMENT POUR L'AIRE DE COMBUSTION
ZESTAW POWIETRZA DO SPALANIA
KIT DE AIRE COMBURENTE

MA SL

ISTRUZIONI PER L'INSTALLATORE

INSTRUCTIONS FOR THE INSTALLER

AUFBAUANLEITUNG FÜR DEN INSTALLATEUR

INSTRUCTIONS POUR L'INSTALLATEUR

INSTRUKCJA INSTALACJI

INSTRUCCIONES PARA LA INSTALACION

Italiano

English

Deutsch

Français

Polski

Español

PRELIMINARI ALL'INSTALLAZIONE - PREPARING FOR INSTALLATION VOR DER INSTALLATION - ÉTAPE PRÉLIMINAIRE AU MONTAGE - PRZED INSTALACJĄ - ACTIVIDADES PREVIAS A LA INSTALACION

DT2012265-01

IT - Il kit aria comburente è un dispositivo che viene fissato al prodotto e permette il prelievo dell'aria comburente direttamente dall'ambiente esterno.
Questo sistema collega direttamente l'apparecchio alla presa d'aria esterna.
L'ingresso esterno dell'aria può essere protetto da una griglia di protezione esterna, purchè non si riduca la sezione utile del tubo, e deve essere posizionato in modo tale da non essere ostruito.
Sballare il kit aria comburente con tutti i suoi particolari attinenti.

UK - The combustion air kit is fastened to the product and is designed to allow combustion air to be taken directly from the exterior.
This system connects the appliance directly to the fresh air intake.
The external air inlet can be protected by an external grille, provided the grille does not reduce the cross section of the hose and is positioned in such a way that it cannot be obstructed.
Unpack the combustion air kit and all its relevant parts.

DE - Bei dem Brennluftbausatz handelt es sich um eine am Gerät befestigte Vorrichtung, die es ermöglicht, die Brennluft direkt von außen zu entnehmen.
Dieses System schließt das Gerät direkt an die externe Frischluftzufuhröffnung an. Die Frischluftzufuhröffnung kann durch ein Außenschutzgitter geschützt werden, vorausgesetzt dieses reduziert den Nutzquerschnitt des Rohrs nicht und wird so angebracht, dass es nicht verstopft werden kann.
Packen Sie den Brennluftbausatz mit allen zugehörigen Teilen aus.

FR - Le kit air de combustion est un dispositif qui doit être fixé sur le produit et qui permet de prélever l'air de combustion directement dans l'environnement extérieur.
Ce système raccorde directement l'appareil à la prise d'air extérieure. L'entrée d'air de l'extérieur peut être protégée par une grille de protection extérieure à condition qu'elle ne réduise pas la section utile du tuyau et qu'elle soit positionnée de manière à ne pas être obstruée.
Déballez le kit air de combustion et toutes les parties y afférentes.

PL - Zestaw doprowadzający powietrze do spalania zostaje zamocowany do produktu, umożliwiając czerpanie powietrza do spalania bezpośrednio z zewnątrz.
System ten łączy bezpośrednio urządzenie z czerpnią powietrza zewnętrznego.
Wlot zewnętrzny powietrza może być zabezpieczony kratką zewnętrzną, pod warunkiem że nie zmniejszy to przekroju użytecznego rury; wlot ten musi być umieszczony tak, aby nie mógł zostać zatkany.
Rozpakować zestaw powietrza do spalania wraz ze wszystkimi odnośnymi detalami.

ES - El kit de aire comburente es un dispositivo que se fija al producto y permite tomar el aire comburente directamente desde el ambiente exterior.
Este sistema conecta directamente el aparato a la toma de aire exterior.
La entrada exterior del aire se puede proteger con una rejilla de protección exterior – con tal de que no se reduzca la sección útil del tubo – y debe colocarse de forma que no pueda quedar obstruida.
Desembale el kit de aire comburente, con todas sus piezas.

INSTALLAZIONE INFERIORE - BOTTOM INSTALLATION - INSTALLATION IM UNTEREN BEREICH - MONTAGE INFÉRIEUR - INSTALACJA DOLNA INSTALACION INFERIOR

IT - Rimuovere la parte con asole (C) del semitrancio inferiore (A).
Fissare l'anello Ø 120 mm (1) al fondo del monoblocco utilizzando le viti 3.9x13 (2) sfruttando i due forellini di centraggio presenti vicino al semitrancio appena rimosso. Collegare il tubo flessibile (3) tra l'anello e la presa d'aria esterna, fissandolo con la fascetta in dotazione (4).
Dopo aver verificato il funzionamento del monoblocco, se necessario, rimuovere le altre due parti (D) del semitrancio estraendo l'Aluker dal piano fuoco.

UK - Remove the slotted part (C) of the bottom knockout (A).
Fasten the ring Ø 120 mm (1) to the bottom of the appliance using the screws 3.9x13 (2), inserting them into the two locating holes to be found near the knockout that has just been removed.
Connect the hose (3) between the ring and the fresh air intake, fastening it with the hose clip (4) provided in the kit.
After having checked that the appliance is working properly, if necessary remove the other two parts (D) of the knockout, first removing the Aluker from the grate.

DE - Das Teil mit den Ösen (C) des unteren ausbrechbaren Stanzteils (A) entfernen.
Befestigen Sie den Ring Ø 120 mm (1) mit den Schrauben 3.9 x 13 (2) am Boden des Monoblocks und nutzen Sie dabei die beiden Bohrungen beim eben entfernten ausbrechbaren Stanzteil.
Schließen Sie den Schlauch (3) mit der mitgelieferten Schelle (4) zwischen dem Ring und der Frischluftzufuhröffnung an.
Nachdem Sie sich überzeugt haben, wie der Monoblock funktioniert, bei Bedarf und nach Herausnehmen des Alukers von der Feuerstellenebene die beiden anderen Teile (D) des ausbrechbaren Stanzteils entfernen.

FR - Enlevez la partie avec les trous oblongs (C) de l'opercule du trou (A) en partie basse.
Fixez l'anneau Ø 120 mm (1) sur le fond du monobloc en utilisant les vis 3.9x13 (2) et les deux petits trous de centrage qui se trouvent juste à côté du trou que vous venez de désoperculer.
Raccordez le tuyau flexible (3) entre l'anneau et la prise d'air extérieure et fixez-le avec le collier fourni en dotation (4).
Après avoir vérifié le fonctionnement du monobloc, enlevez, si nécessaire, les deux autres parties (D) de l'opercule en retirant l'Aluker de la sole foyère.

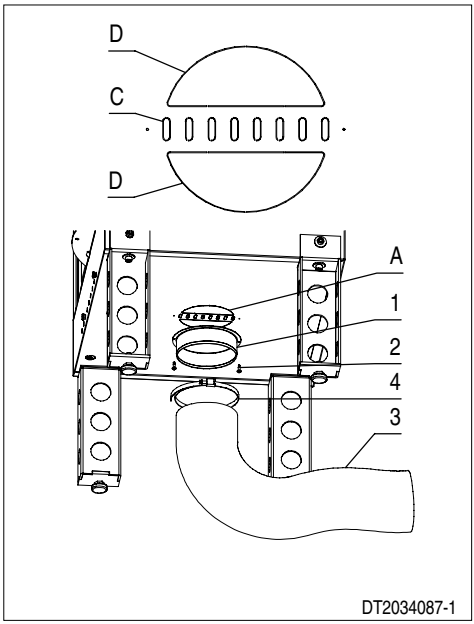

PL - Wyjąć część z otworami (C) dolnego półwykroju (A).
Zamocować pierścień o średnicy Ø 120 mm (1) do dolnej części jednoblokowego urządzenia za pomocą wkrętów 3.9x13 (2), wykorzystując dwa otworki centrujące znajdujące się w pobliżu dopiero co wyjętego półwykroju.
Przyłączyć rurę elastyczną (3) między pierścieniem i czerpnią powietrza zewnętrznego, mocując ją dostarczoną opaską (4).
Po sprawdzeniu działania jednoblokowego urządzenia, w razie potrzeby wyjąć pozostałe dwie części (D) półwykroju, wyjmując Aluker z paleniska.

ES - Destape la parte con orificios (C) del agujero semiciego inferior (A).
Fije el anillo de 120 mm de diámetro (1) al fondo del monobloque utilizando los tornillos 3.9x13 (2), aprovechando los dos orificios de centrado presentes cerca del prerecortado que acaba de destapar.
Conecte el tubo flexible (3) entre el anillo y la toma de aire exterior, fijándolo con la abrazadera suministrada (4).
Si es necesario, después de verificar el funcionamiento del monobloque, destape las otras dos partes (D) del agujero semiciego, extrayendo el Aluker de la base del fuego.

INSTALLAZIONE POSTERIORE - REAR INSTALLATION - INSTALLATION IM RÜCKSEITIGEN BEREICH - MONTAGE ARRIÈRE - INSTALACJA TYLNA INSTALACION POSTERIOR

IT - Rimuovere la parte con asole (C) del semitrancio inferiore (A).
Fissare l'anello Ø 120 mm (1) alla schiena del monoblocco utilizzando le viti 3.9x13 (2) sfruttando i due forellini di centraggio presenti vicino al semitrancio appena rimosso.
Collegare il tubo flessibile (3) tra l'anello e la presa d'aria esterna, fissandolo con la fascetta in dotazione (4).
Dopo aver verificato il funzionamento del monoblocco, se necessario, rimuovere le altre due parti (D) del semitrancio estraendo l'Aluker dal piano fuoco.

UK - Remove the slotted part (C) of the bottom knockout (A).
Fasten the ring Ø 120 mm (1) to the rear panel of the appliance using the screws 3.9x13 (2), inserting them into the two locating holes to be found near the knockout that has just been removed.
Connect the hose (3) between the ring and the fresh air intake, fastening it with the hose clip (4) provided in the kit.
After having checked that the appliance is working properly, if necessary remove the other two parts (D) of the knockout, first removing the Aluker from the grate.

DE - Das Teil mit den Ösen (C) des unteren ausbrechbaren Stanzteils (A) entfernen.
Befestigen Sie den Ring Ø 120 mm (1) mit den Schrauben 3.9 x 13 (2) an der Rückseite des Monoblocks und nutzen Sie dabei die beiden Bohrungen beim eben entfernten ausbrechbaren Stanzteil.
Schließen Sie den Schlauch (3) mit der mitgelieferten Schelle (4) zwischen dem Ring und der Frischluftzufuhröffnung an.
Nachdem Sie sich überzeugt haben, wie der Monoblock funktioniert, bei Bedarf und nach Herausnehmen des Alukers von der Feuerstellenebene die beiden anderen Teile (D) des ausbrechbaren Stanzteils entfernen.

FR - Enlevez la partie avec les trous oblongs (C) de l'opercule du trou (A) en partie basse.
Fixez l'anneau Ø 120 mm (1) sur le dos du monobloc en utilisant les vis 3.9x13 (2) et les deux petits trous de centrage qui se trouvent juste à côté du trou que vous venez de désoperculer.
Raccordez le tuyau flexible (3) entre l'anneau et la prise d'air extérieure et fixez-le avec le collier fourni en dotation (4).
Après avoir vérifié le fonctionnement du monobloc, enlevez, si nécessaire, les deux autres parties (D) de l'opercule en retirant l'Aluker de la sole foyère.

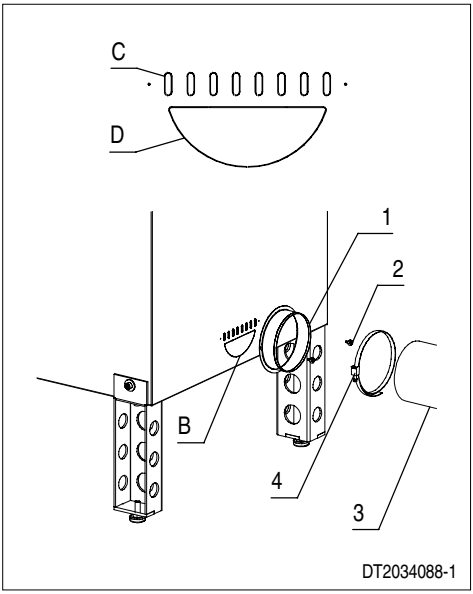

PL - Wyjąć część z otworami (C) dolnego półwykroju (A).
Zamocować pierścień o średnicy Ø 120 mm (1) do dolnej części jednoblokowego urządzenia za pomocą wkrętów 3.9x13 (2), wykorzystując dwa otworki centrujące znajdujące się w pobliżu dopiero co wyjętego półwykroju.
Przyłączyć rurę elastyczną (3) między pierścieniem i czerpnią powietrza zewnętrznego, mocując ją dostarczoną opaską (4).
Po sprawdzeniu działania jednoblokowego urządzenia, w razie potrzeby wyjąć pozostałe dwie części (D) półwykroju, wyjmując Aluker z paleniska.

ES - Destape la parte con orificios (C) del agujero semiciego inferior (A).
Fije el anillo de 120 mm de diámetro (1) al panel posterior del monobloque utilizando los tornillos 3.9x13 (2), aprovechando los dos orificios de centrado presentes cerca del prerecortado que acaba de destapar.
Conecte el tubo flexible (3) entre el anillo y la toma de aire exterior, fijándolo con la abrazadera suministrada (4).
Si es necesario, después de verificar el funcionamiento del monobloque, destape las otras dos partes (D) del agujero semiciego, extrayendo el Aluker de la base del fuego.

POSIZIONI SEMITRANCIO - KNOCKOUT POSITIONS - POSITION DER STANZTEILE POSITION DES TROU A DÉSOPERCULEZ - POSITIE VAN STEMPELEN DELEN POSICIONES PRERECORTADO - POZYCJA PÓŁWYKRÓJ

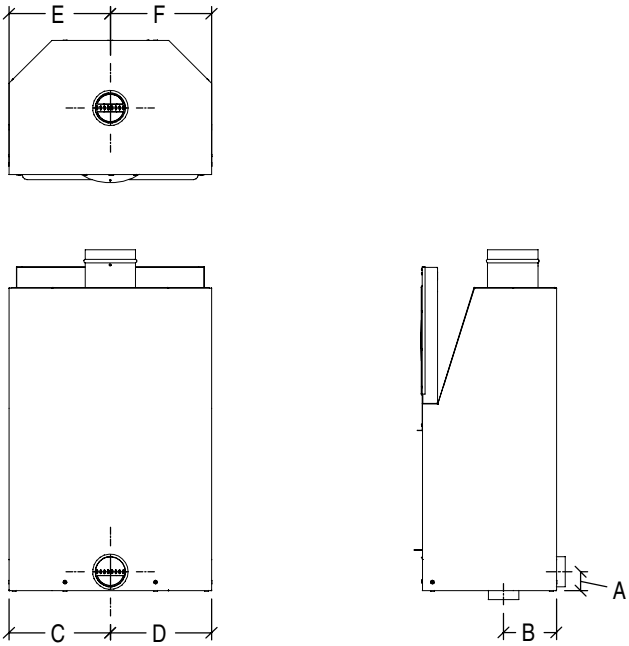

DT2034118-0

	A (cm)	B (cm)	C (cm)	D (cm)	E (cm)	F (cm)
MA 260 SL	7,5	27	40		40	
MA 260 B SL	-	26,5	-		51	30,5
MA 261 SL	7,5	32,5	45		45	
MA 262 SL	7,5	24,5	51		51	
MA 263 SL	7,5	24,5	51		51	
MA 263 B SL	-	24	-		61	41
MA 264 SL	7,5	26,5	76,5	56,5	65	
MA 265 SL	7,5	28	78		78	
MA 266 SL	7,5	24,5	30		30	

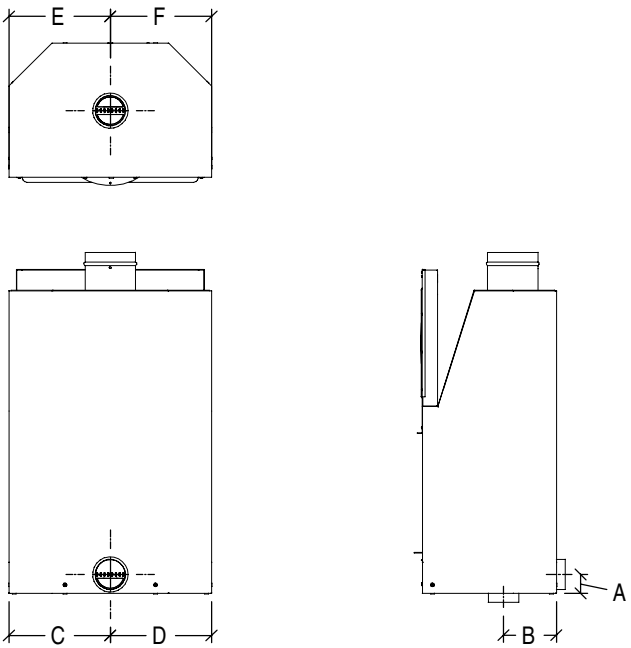

DT2034118-0

	A (cm)	B (cm)	C (cm)	D (cm)	E (cm)	F (cm)
MA 270 SL	-	26	-		45	
MA 271 SL	7,5	31,5	32,5	64,5	28	69
MA 272 SL	-	58	-		29,5	
MA 274 SL	-	38	-		29,5	
MA 280 D SL	7,5	25,5	41	40	41	40
MA 280 S SL	7,5	25,5	40	41	40	41
MA 281 D SL	7,5	29,5	46	45	46	45
MA 281 S SL	7,5	29,5	45	46	45	46
MA 283 D SL	7,5	29	32,5	63	47,5	
MA 283 S SL	7,5	29	63	32,5	47,5	
MA 284 SL	7,5	33	29,5	36,5	33	
MA 285 D SL	7,5	25	34,5	47	40,5	
MA 285 S SL	7,5	25	47	34,5	40,5	

H07029650 / DT2001080 - 01 (07-2012)

PIAZZETTA

GRUPPO PIAZZETTA S.p.A.

Via Montello, 22
31011 Casella d'Asolo (TV) - ITALY
Tel. +39.04235271 - Fax +39.042355178
www.piazzetta.it
e-mail: infopiazzetta@ piazzetta.it