KACHELOFENHEIZEINSÄTZE VON BRUNNER



# $WF_R$ 33

Stand: 2019-04-23




BRUNNER®

*heizen auf bayerisch.*

# Maßblätter - $WF_R$ 33

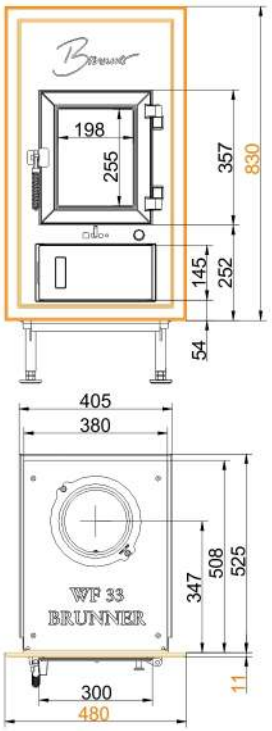


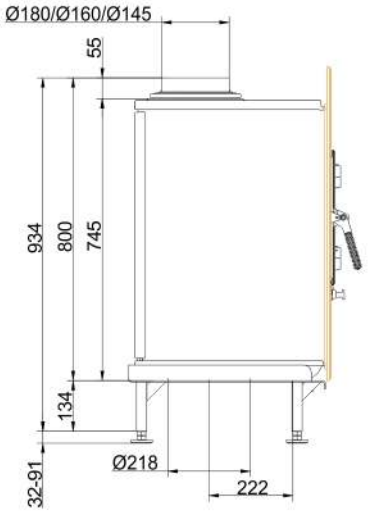


**… Gussfrontplatte 830 x 480**

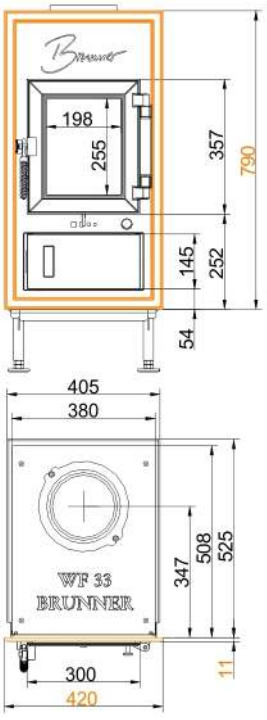


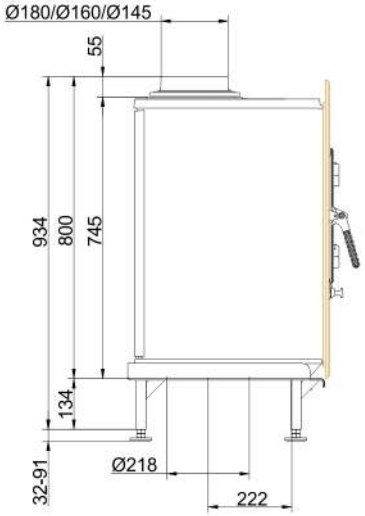


**… Gussfrontplatte 790 x 420**

# Maßblätter - $WF_R$ 33

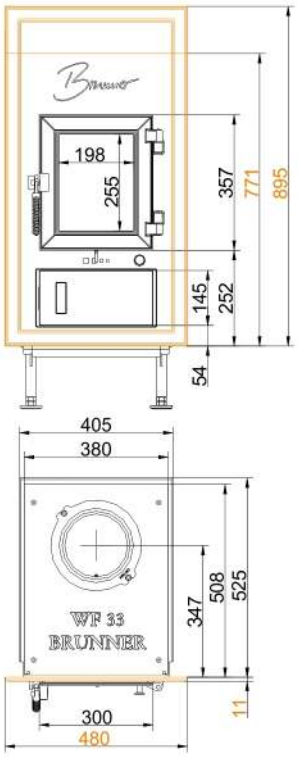


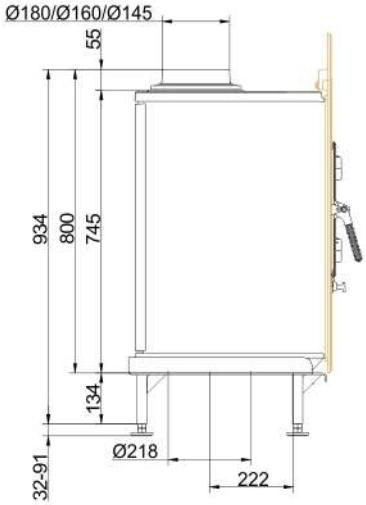


**… Gussfrontplatte 895 x 480**

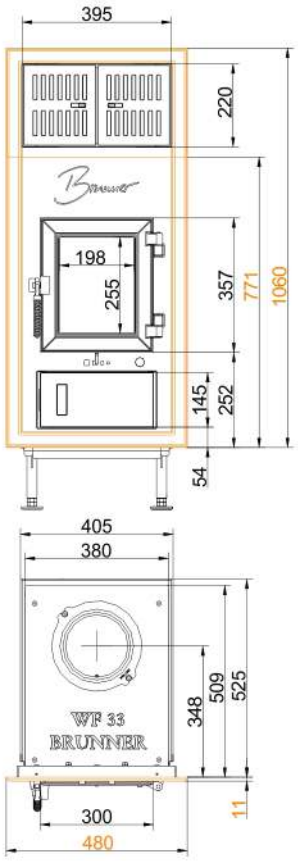


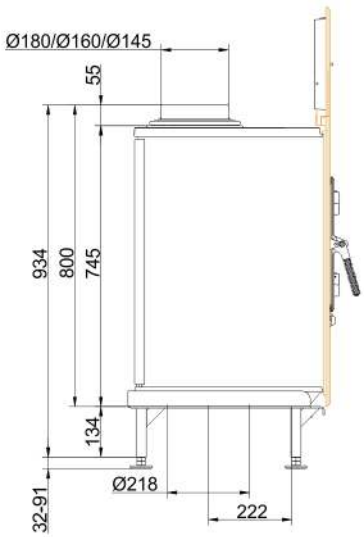


**... Gussfrontplatte 1060 x 480**

Stand: 2019-04-23

# Maßblätter - $WF_R$ 33

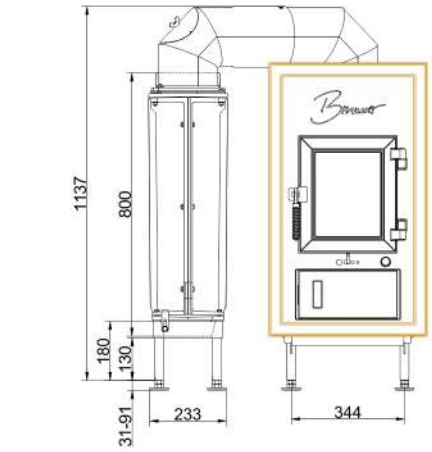


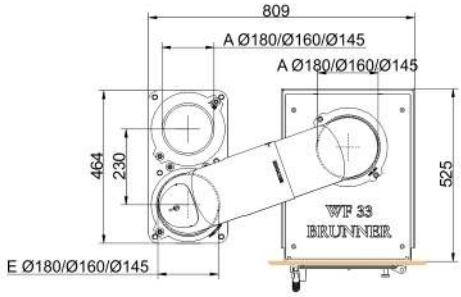


**… mit GNF 8 seitlich**

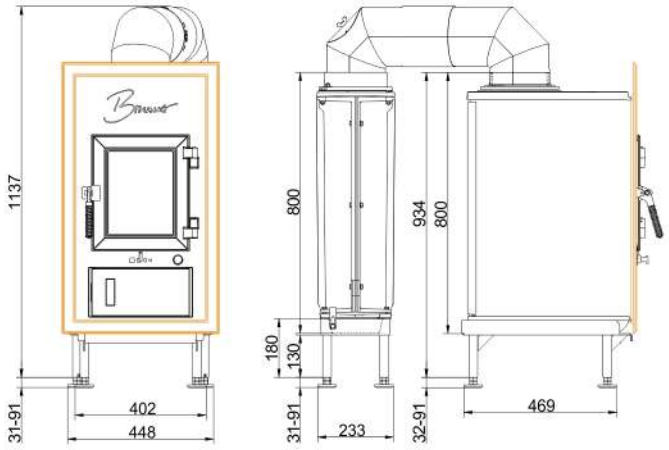


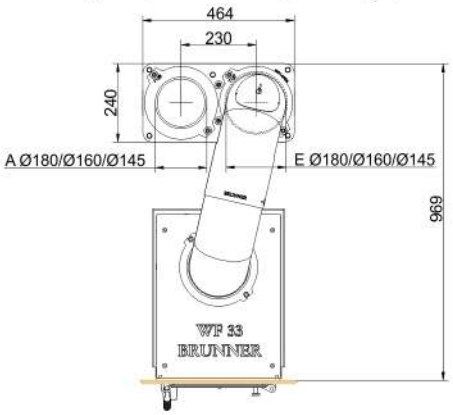


**… mit GNF 8 hinten**

Für Zeichnungsdaten zur CAD-Planung empfehlen wir PaletteCAD. Laufend aktualisierte Maßzeichnungen unter www.brunner.de
Rahmen / Frontvariante farblich markiert.

Stand: 2019-04-23

# Planung und Einbau - $WF_R$ 33

| | | | |
|---|---|---|---|
| Geprüft nach | | EN 13229 W | EN 13229 Braunkohle |
| Werte bei Betriebsweise | | Nennleistung [1] | Nennleistung [1] |
| Geeignet für alle Bauweisen nach Fachregel | | OK | OK |
| EEI | | 112,8 | 112,8 |
| **Daten für Funktionsnachweis** | | | |
| Nennwärmeleistung | kW | 7 | 7 |
| Brennstoffumsatz | kg/h | 2,2 | 1,6 |
| Feuerungsleistung | kW | 8,5 | 8,5 |
| Abgasmassenstrom | g/s | 6 | 6,5 |
| Stutzentemperatur (vor Nachheizfläche) | °C | 470 | 435 |
| Abgastemperatur nach | | | |
| 1 x nebenstehende Nachheizfläche (GNF 8/10) | °C | 200/180 | 190 / 170 |
| 3,6 m keramische Nachheizfläche [2] | °C | 180 | 170 |
| 2,3 m Modulspeichersteine (MSS) [2] | °C | 180 | 170 |
| notwendiger Förderdruck | Pa | 12 | 12 |
| Verbrennungsluftbedarf | $m^3/h$ | 19 | 16 |
| Verbrennungsluftanschluß Ø | mm | 125 | 125 |
| **Wärmeverteilung** | | | |
| Heizeinsatz / Nachheizfläche | % | 50 / 40 | 50 / 40 |
| Sichtscheibe ( Einfach- / Doppelscheibe) | % | 10 / - | 10 / - |
| **Luftquerschnitte [3]** | | | |
| Zuluft | $cm^2$ | 500 / 200 / 500 | 500 / 200 / 500 |
| Umluft | $cm^2$ | 500 / 200 / 500 | 500 / 200 / 500 |
| **min. Abstände Feuerstätte ohne / mit Konvektionsmantel** | | | |
| zur Dämmschicht | cm | 8 | 8 |
| zum Aufstellboden | cm | 15 | 15 |
| **Wärmedämmung ohne / mit Luftgitter [4]** | | | |
| Anbauwand | cm | 14 / 12 | 14 / 12 |
| Boden | cm | 0 | 0 |
| Decke | cm | 22 / 17 | 22 / 17 |
| Vormauerung bei zu schützender Wand | cm | 10 | 10 |
| **Gewicht** | | | |
| Gewicht Heizeinsatz / Brennkammer | kg | 150 / 47 / 197 | |
| **Anforderung/Grenzwerte** | | | |
| Deutschland / Österreich / Schweiz / Norwegen | | 1.BImSchV (Stufe 2) / 15a BVG (2015) / LRV / - | |

1) Angaben zu „Nennleistung“ ermittelt mit metallischer Nachheizfläche.
2) Richtwert
3) für Kamin-/Heizeinsätze / Heizgasrohr / metallische Nachheizfläche
4) Werte ermittelt mit obrigen Luftquerschnitten; Ofenhülle wärmeabgebend ausgeführt

Ulrich Brunner GmbH
Zellhuber Ring 17 - 18
D-84307 Eggenfelden
Telefonat: +49 / (0)87 21 / 7 71-0
Telefax: +49 / (0)87 21 / 7 71-100
info@brunner.de | www.brunner.de

BRUNNER Produkte werden ausschließlich vom qualifizierten Fachbetrieb angeboten und verkauft.
Technische und Sortiments-Änderungen sowie Irrtum vorbehalten.

Stand: 2019-04-23