Клапан подвода воздуха двойной

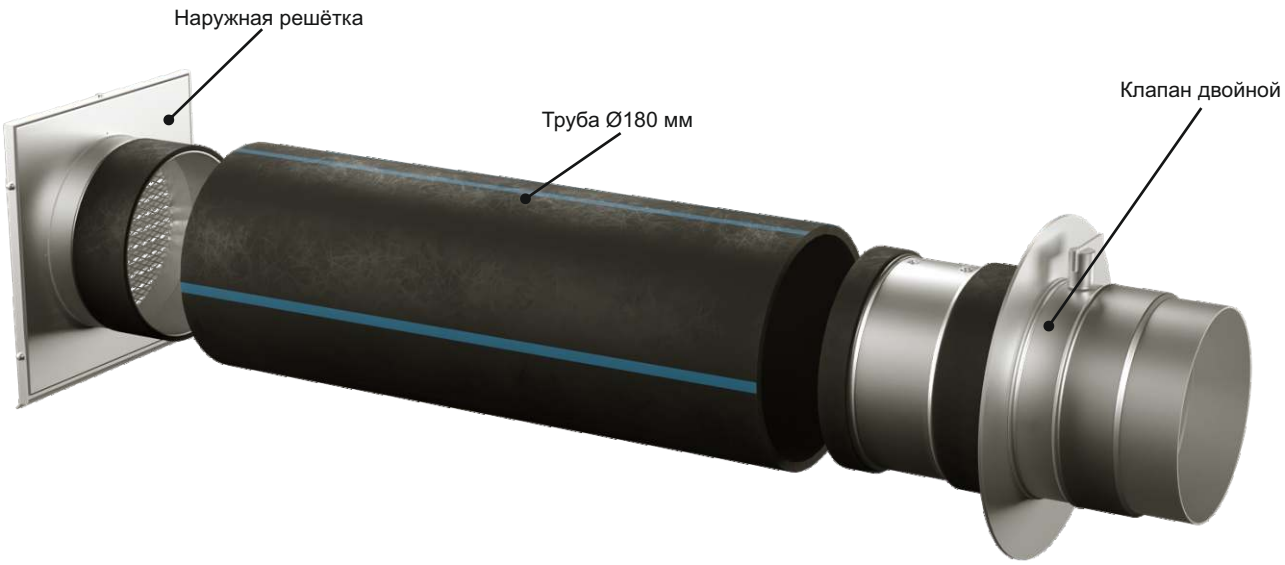

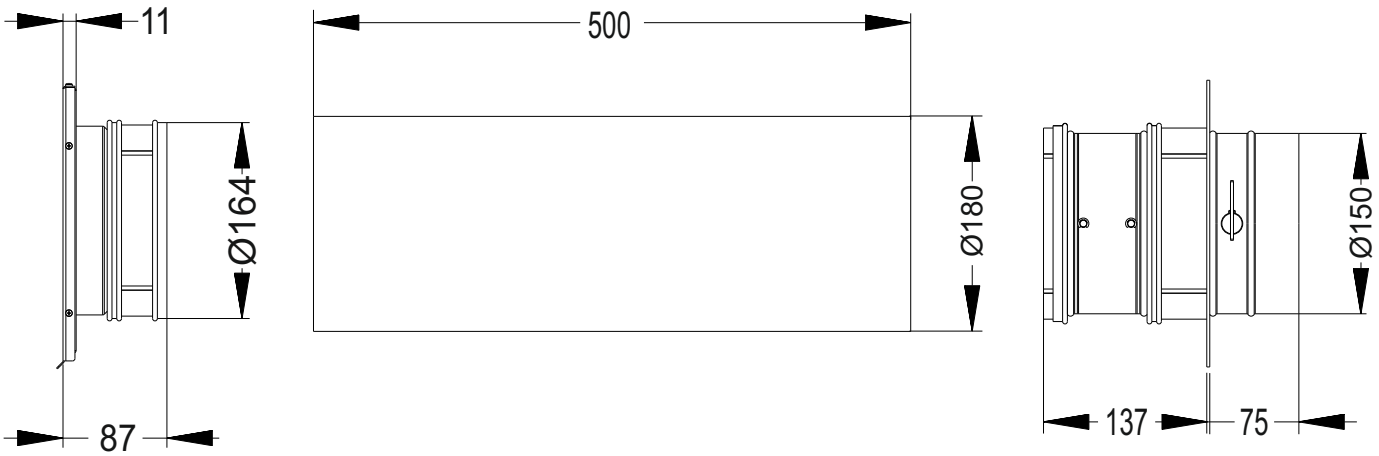

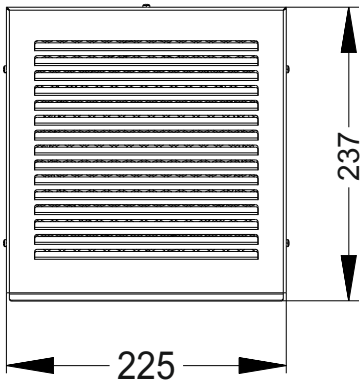

Клапан подвода воздуха двойной

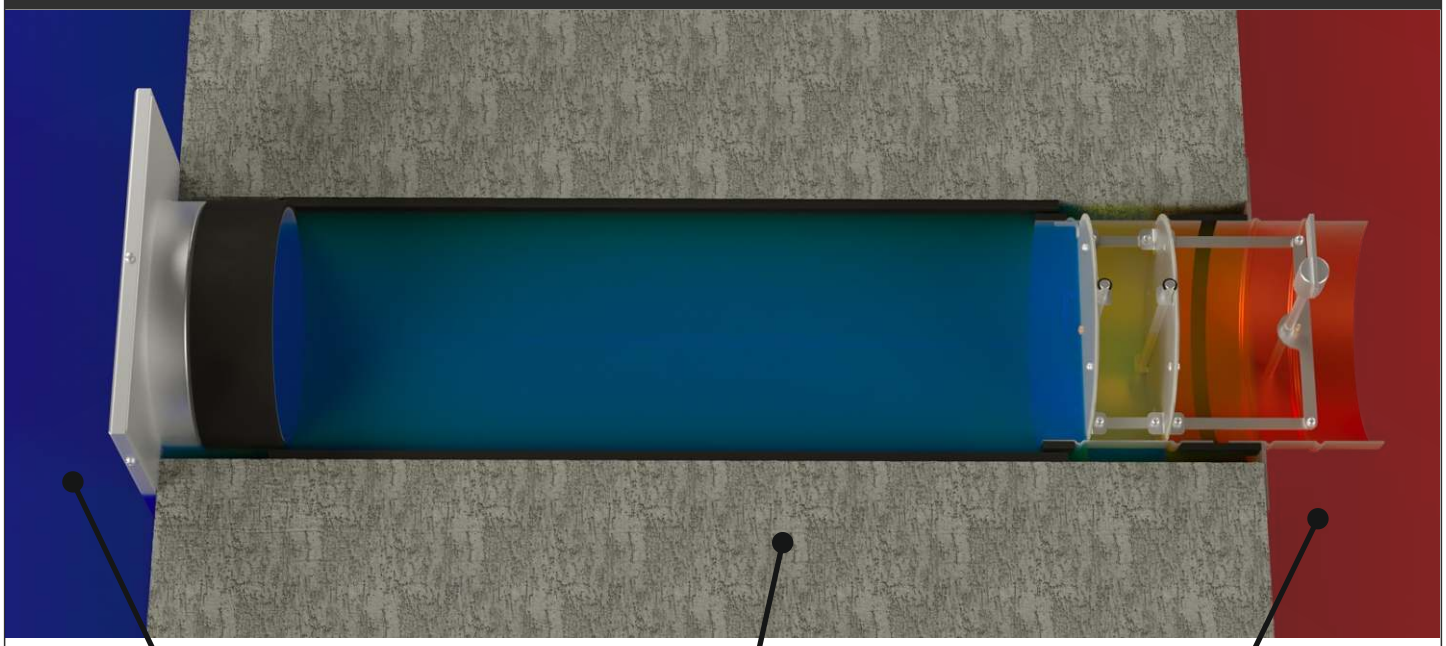

наружное перекрытие (стена)

наружный воздух

воздух в помещении

Закрытое положение



Открытое положение

