Dimplex®

Линейный электрический камин **IgniteXL™** 74″

XLF74

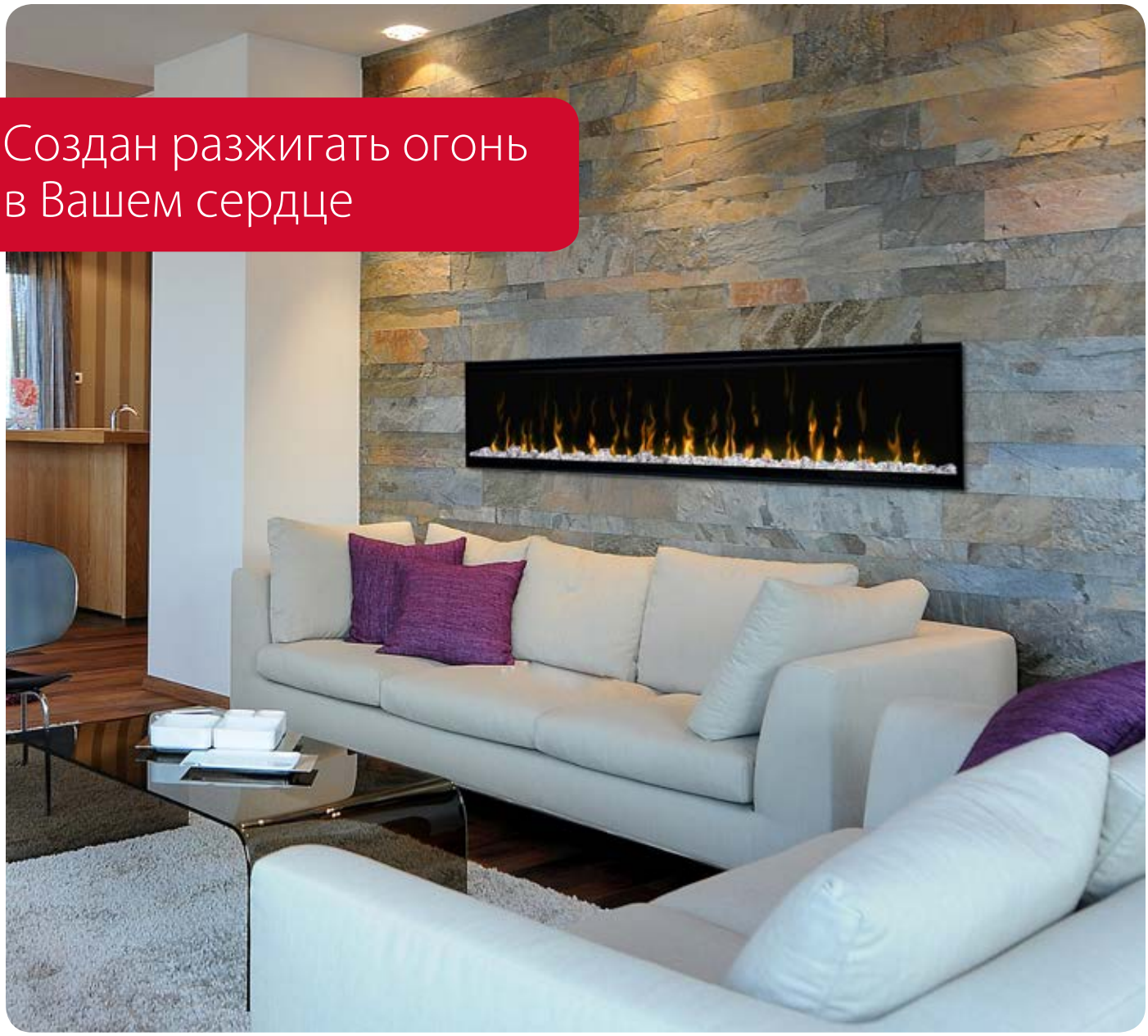

IgniteXL отличается от прочих моделей электрических каминов ранних версий невероятно высокой реалистичностью пламени и общей визуальной эффектностью. Благодаря новой запатентованной технологии пламени IgniteXL легко преображают интерьер любого помещения. Максимально упрощенный монтаж открывает практически безграничные возможности размещения камина в соответствии с самыми взыскательными пожеланиями заказчика. Сплошная стеклянная конструкция камина обеспечивает безупречный панорамный вид на пламя, позволяя наслаждаться им с любой стороны.

IGNITE XL™

Линейный электрический камин **IgniteXL™** 74″

XLF74



Цвета светодиодной подсветки пламени и муляжа дров



Принадлежности



74 Комплекты принадлежностей Driftwood и River Rock (LF100DWS-KIT)



Отделочный комплект 74″ IgniteXL (XLFTRIM74)
Предназначен для встраивания в стену 2″ x 4″.
76-3/4″ x 18-1/4″ x 1-7/8″
(195.0 см x 46.2 см x 4.5 см)

120 вольт | 1,500 Ватт | 5,118 БТЕ
240 вольт | 2,500 Ватт | 8,530 БТЕ

Модель #	Описание	Фунт/кг	Универсальный товарный код (UPC)	Гарантия	Габаритные размеры упаковки (Ш x В x Г)		Объем	
					дюйм	см	фут³	м³
XLF74	Линейный электрический камин 74″ IgniteXL	121.9 / 55.3	781052 098756	2 года	80-3/8 x 21-1/4 x 12	204.2 x 54.0 x 30.5	11.9	0.34
LF74DWS-KIT	74″ Компл. принадлежностей Driftwood и River Rock	9.8 / 4.44	781052 102859		34-1/4 x 7-1/8 x 8-1/8	87.2 x 18.03 x 20.57	1.12	0.03
XLFTRIM74	Отделочный комплект линейного электрического камина 74″ IgniteXL™	10.45 / 4.8	781052 107977	1 год	80-1/2 x 3-3/4 x 6-7/8	204.5 x 9.3 x 17.5	1.18	0.03

Особенности

- **Технология светодиодного пламени Multi-FireXD®**
  Эффект живого огня повышенной яркости и реалистичности днем и ночью.
- **Больше пламени, меньше ограничений**
  Благодаря минимальному обрамлению открытый вид с фронтальной стороны акцентирует внимание на пламени.
- **Энергоэффективная система нагрева Comfort$aver™**
  Безопасное керамическое тепло обеспечивает дополнительный нагрев зоны до 1000 кв. футов и экономию электроэнергии до 11%.
- **Большой спектр цветов светодиодной подсветки**
  Выбирайте понравившийся Вам оттенок светодиодной подсветки из множества ярких цветов последовательным переключением или переходите сразу от одного спектра к другому, используя меню пользовательских настроек.
- **Дизайн стеклянной конструкции с обтекаемыми краями**
  Устанавливается без отделки в конструкции из камня, кирпича и других твердых отделочных материалов; включает отделку для гипсокартонных и плиточных поверхностей.
- **Высокоточный термостат**
  Электронный термостат поддерживает температуру в помещении в пределах 1/2° C (1°F) от установленной температуры для максимального комфорта и пвышения энергоэффективности.
- **Встроенная сенсорная панель управления**
  Элементы управления с подсветкой скрыты, когда не используются.
- **Быстрый нагрев**
  Быстро повышает температуру в помещении до заданного уровня благодаря максимальной теплопроизводительности в течение заданного промежутка времени.
- **Пульт дистанционного управления**
  Выбирайте в соответствии с Вашими индивидуальными предпочтениями цвет светодиодной подсветки и уровень яркости пламени.
- **Цельнокорпусной монтаж**
  Плоская низкопрофильная конструкция полностью вставляется в стену 2 ″x 6″ и 2 ″x 4″ - с дополнительной отделкой. Для мощного нагрева используется кабельное подключение 120 В или 240 В.
- **Холодное стекло**
  Стекло в время работы камина остается холодным и безопасным для детей и домашних животных.

Технические характеристики, габаритные размеры и отделочные особенности подлежат изменениям и представлены только для общего представления и руководства. † Ограниченная гарантия. ©2017 SE-018-R02-090517

Dimplex North America Limited | 1367 Industrial Rd., Cambridge ON, Canada N3H 4W3 | 1-800-668-6663 | www.dimplex.com

Линейный электрический камин **IgniteXL™** 74″

XLF74

Габаритные размеры камина:

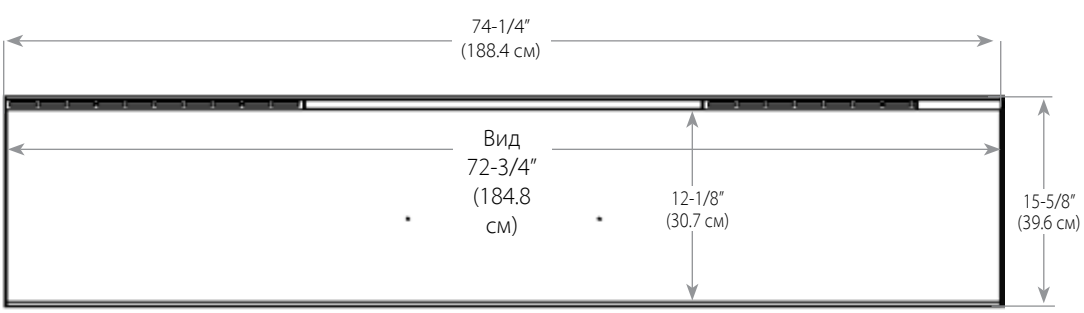

ФРОНТАЛЬНАЯ СТОРОНА

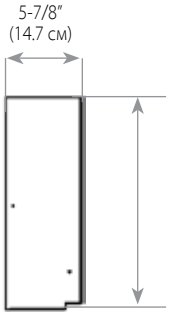

БОКОВАЯ СТОРОНА

Габаритные размеры рамы

ПРИМЕЧАНИЕ: Глубина нижней рейки подрамника должна составлять не менее 3-1 / 2 ″ (8,9 см). Рейки используются для поддержки передней части устройства таким образом, чтобы провода электропитания могли свободно располагаться с обратной стороны блока и прокладываться через соответствующее просверленное отверстие.
Рекомендуется устанавливать нижнюю часть устройства на расстоянии от 30 ″ (76,2 см) до 40″ (102 см) от пола для сохранения оптимального угла обзора пламени.

Рама 2x6

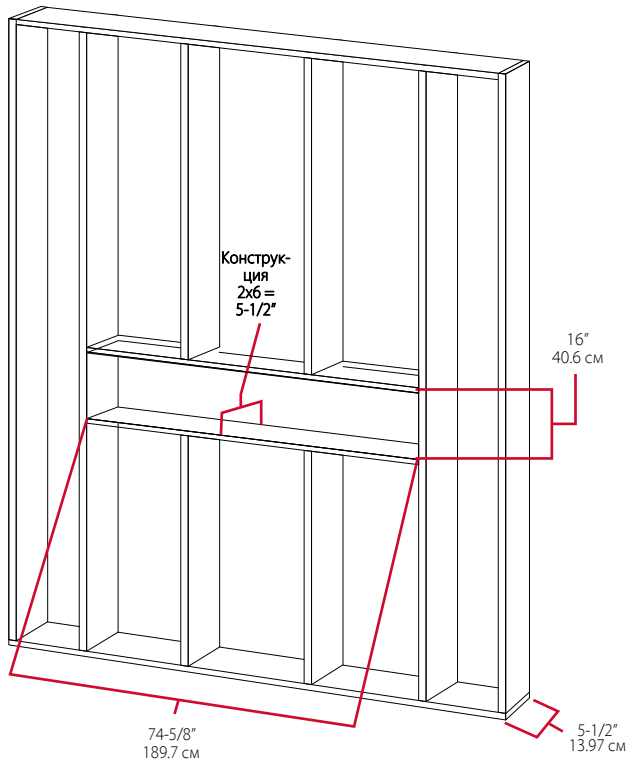

Рама 2x4

