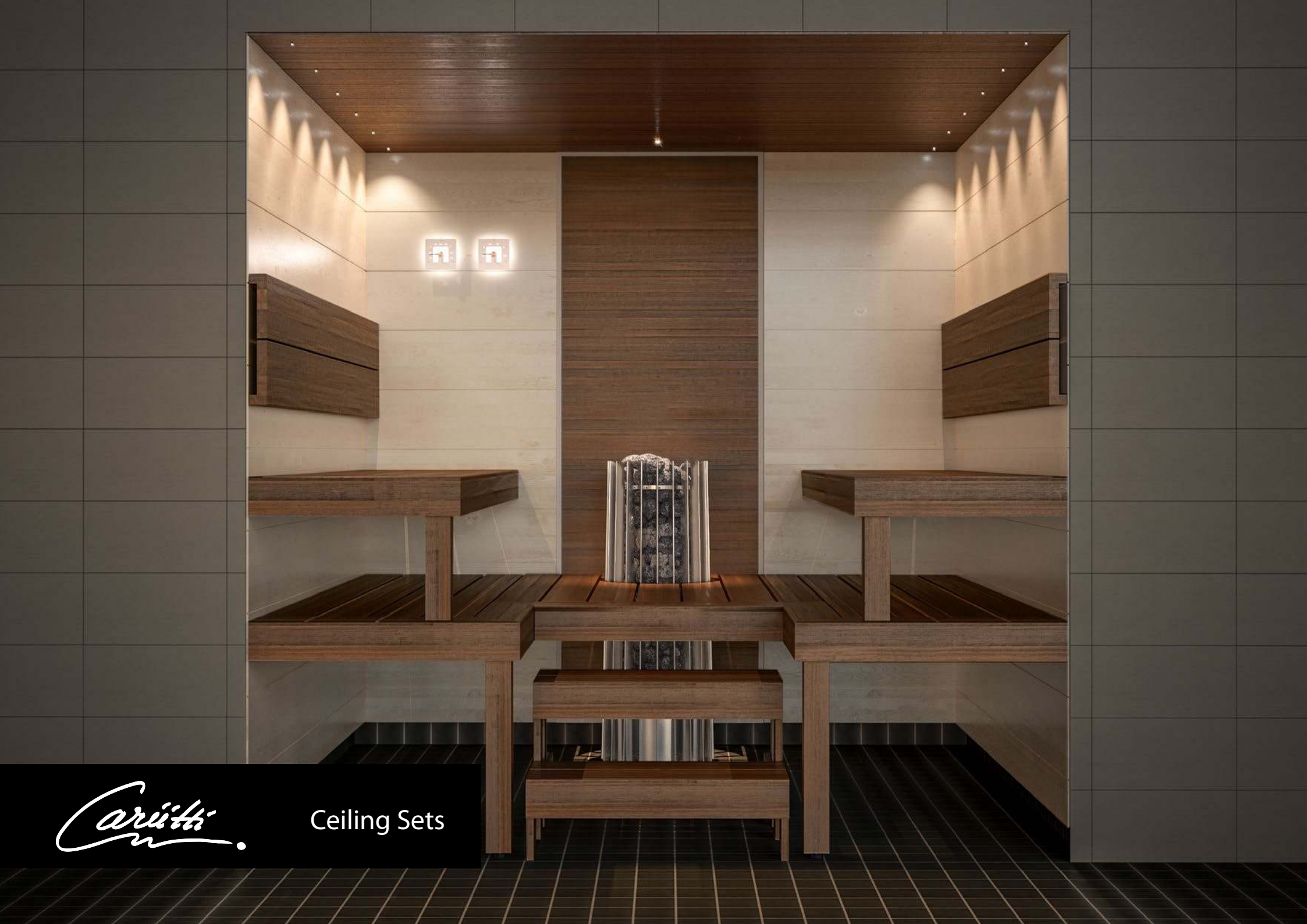

Cariitti

# Ceiling Sets


1A

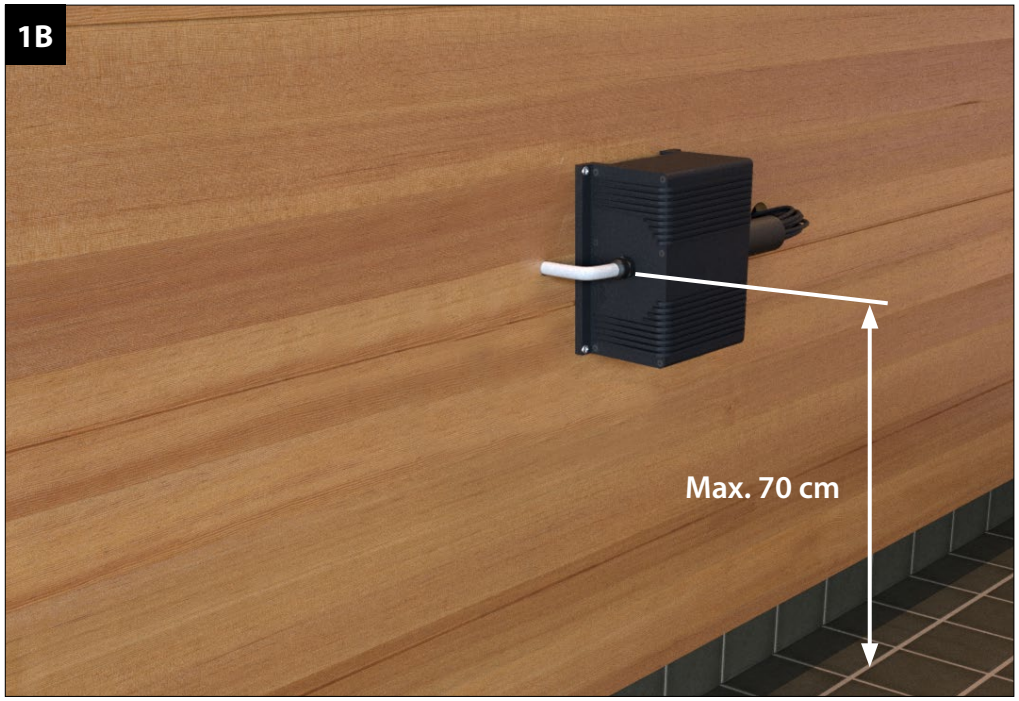
1B
Max. 70 cm

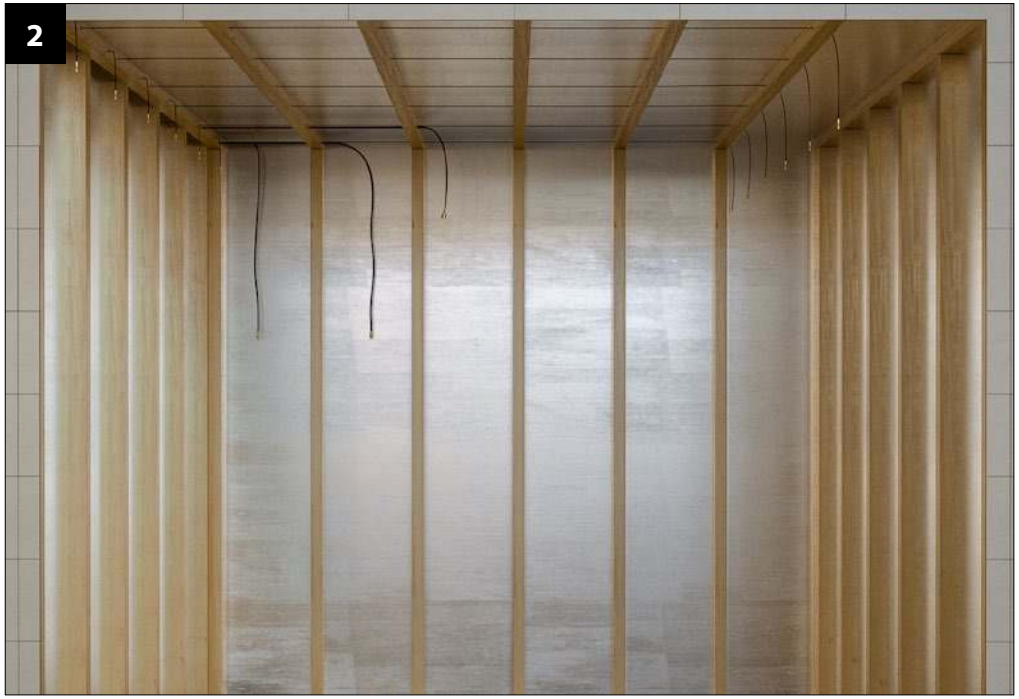
2

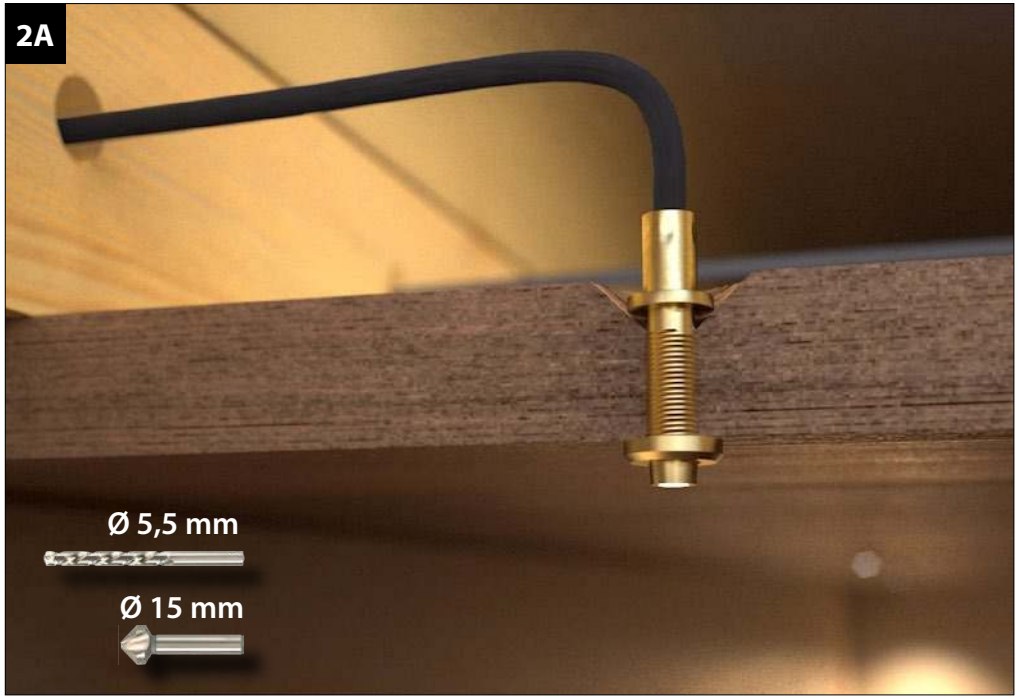
2A
Ø 5,5 mm
Ø 15 mm

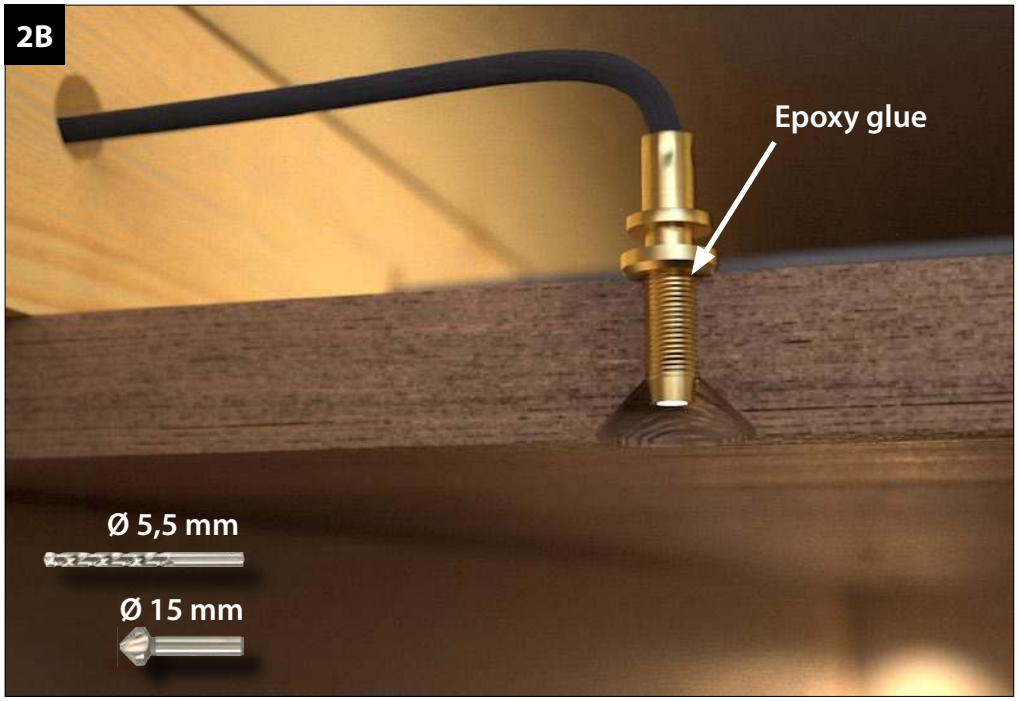
2B
Epoxy glue
Ø 5,5 mm
Ø 15 mm

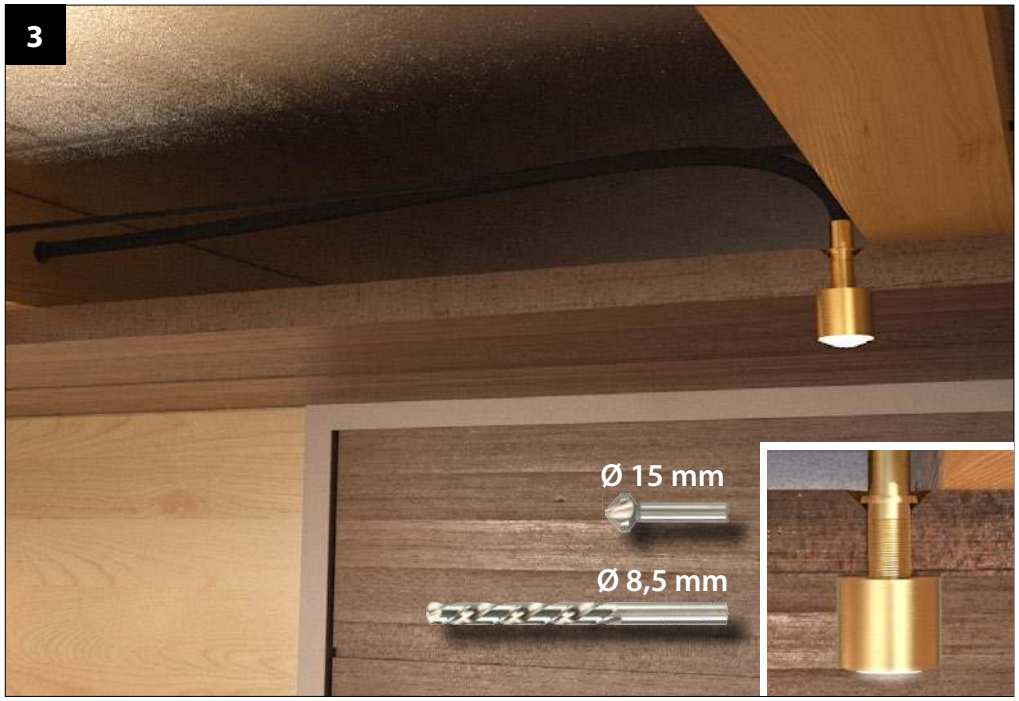
3
Ø 15 mm
Ø 8,5 mm


4
Ø 92 mm

**1**

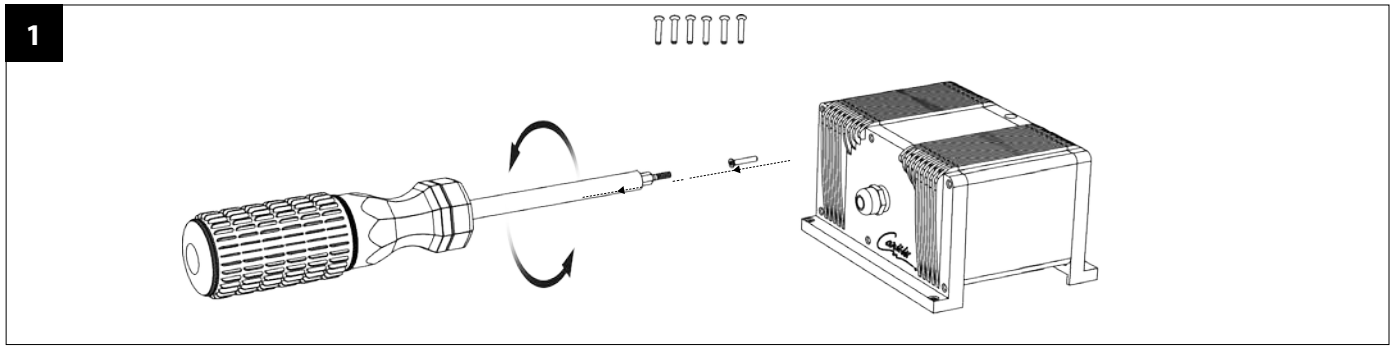

**2**

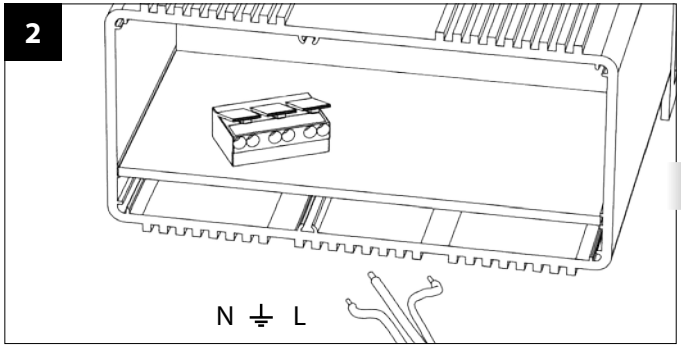


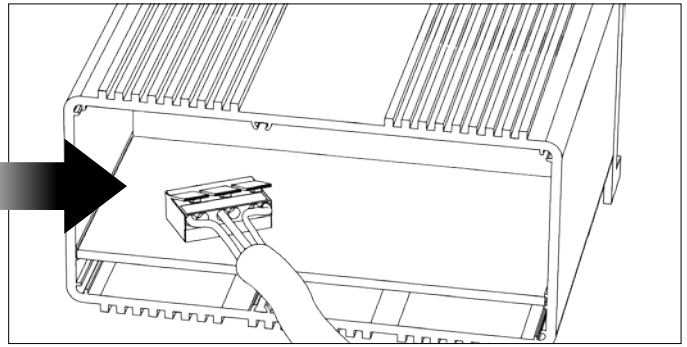

**3**

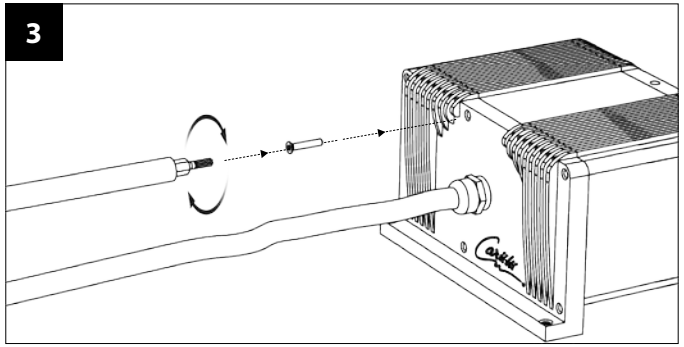

**4**

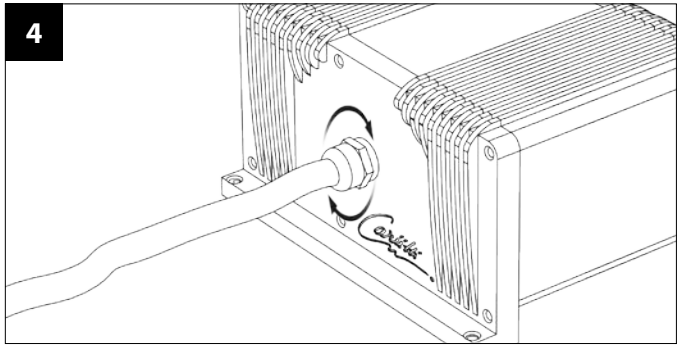

**5**

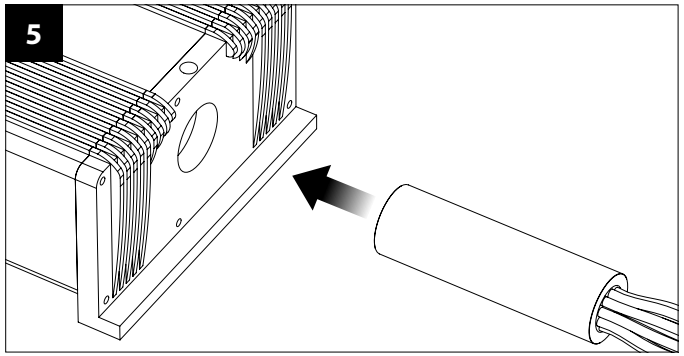

**6**

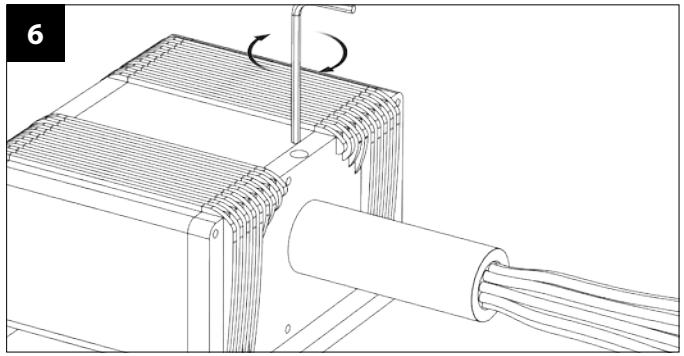




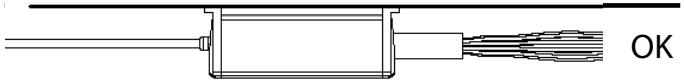


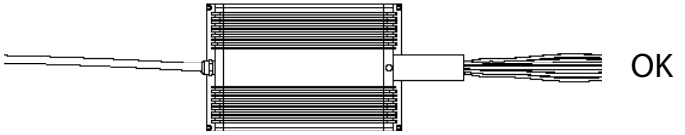


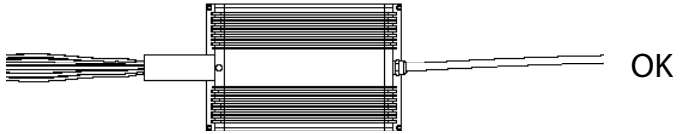


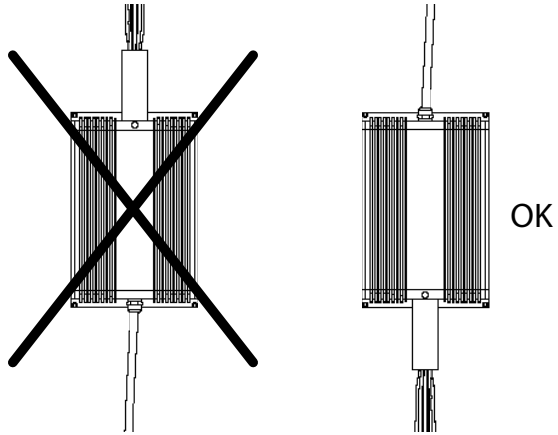


IP65

Cariitti Oy

www.cariitti.com

Subject to change.