Dimplex®

Серия Prism

Линейный электрический камин шириной 127 см

BLF5051



Популярный линейный камин теперь еще лучше.

Линейные электрические камины, ставшие настоящим хитом продаж на рынке каминной продукции, стали еще лучше благодаря новой серии Prism. Благодаря акриловому сверкающему покрытию подсвечиваемая светодиодами топочная корзина переливается полной гаммой оттенков, в результате чего создается визуальный эффект хаотично движущихся языков пламени, тлеющих угольков и пепла. Камины серии Prism отличаются универсальностью установки, позволяющей осуществлять монтаж в любом удобном для вас виде: фиксированное подключение или подключение к электрической розетке, настенный монтаж или встраивание в нишу.

PRISM series

Dimplex®

PRISM series

Серия Prism

Линейный электрический камин с шириной 127 см

BLF5051



Цветовые темы

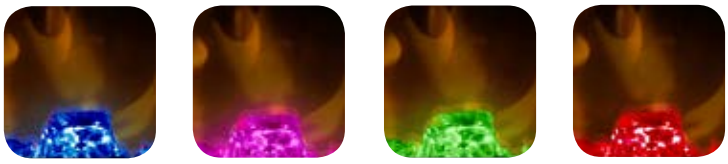

120 В | 1,230 Вт | 4,197 БТЕ

Модель #	Описание	Фунт/кг	UPC	Гарантия	Габаритные размеры упаковки (ШхВхГ)		Объем	
					дюйм	см	фут³	м³
BLF5051	Линейный электрический камин с шириной 127 см	75 / 34.1	781052 098787	1 год	55 x 23-1/4 x 12-7/8	139.7 x 58.9 x 32.7	9.5	0.26

Особенности

Оригинальный эффект пламени Dimplex Flame Effect™
Сочетание инновационных технологий и высокого уровня мастерства в создании эффекта пламени повышенной реалистичности.

Акриловое сверкающее покрытие топочной корзины
Благодаря акриловому сверкающему покрытию подсвечиваемая светодиодами топочная корзина переливается полной гаммой оттенков, в результате чего создается визуальный эффект хаотично движущихся языков пламени, тлеющих угольков и пепла.

Цветовые темы
Подберите наиболее подходящую Вам из множества готовых бриллиантовых цветовых тем, либо отрегулируйте интенсивность уже выбранного цвета пламени.

Цельнокорпусная установка с фиксированным подключением к сети электропитания
Камин оснащен конструкцией для встраивания в нишу и фиксированного подключения непосредственно к индивидуальной сети электропитания, что придает ему эстетичный внешний вид и расширяет возможности монтажа.

Съемная стеклянная панель
Съемная стеклянная панель дополняет конструкцию камина, защищая его внутренние части, легко снимается и обеспечивает доступ к светодиодам.

Удобный монтаж
Подберите наиболее подходящий для вас тип установки камина: частичное или полное встраивание в нишу в стене, настенный монтаж (для подключения к электрической розетке).

Дистанционное управление термостатом
Комфортное управление температурой.

Многофункциональный пульт дистанционного управления
Комфортное управление пламенем, функцией обогрева и термостатом у Вас под рукой.

Светодиодная подсветка
Для создания эффекта пламени используются светодиоды с низким уровнем энергопотребления, не требующие обслуживания.

Всесезонный эффект пламени
Наслаждайтесь чарующей атмосферой камина в любое время года, включая и выключая, по мере необходимости, функцию обогрева.

Ненагревающееся стекло
Фронтальная стеклянная панель не нагревается и абсолютно безопасна для прикосновений.

Низкий уровень выброса парниковых газов в атмосферу
Экологически чистый продукт, не выделяет вещества, опасные для окружающей среды и здоровья человека, энергоэффективность - 100%.

Создание эффекта пламени одним движением
Просто подключите камин к стандартной розетке для мгновенного создания атмосферы уюта в помещении.

Технические характеристики, отделка и габаритные размеры оборудования подлежат изменениям и должны использоваться только в ознакомительных целях. † Ограниченная гарантия. ©2017 Dimplex North America Limited. SE-022-R03-053017

SE-022-R03-053017

Dimplex North America Limited | 1367 Industrial Rd., Cambridge ON, Canada N3H 4W3 | 1-800-668-6663 | www.dimplex.com

Серия Prism

Линейный электрический камин с шириной 127 см

BLF5051

Габаритные размеры изделия:

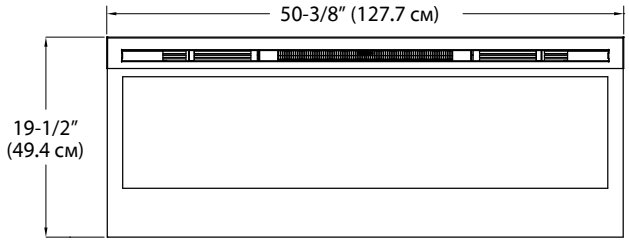

ФРОНТАЛЬНАЯ СТОРОНА

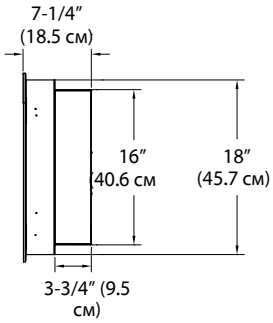

БОКОВАЯ СТОРОНА

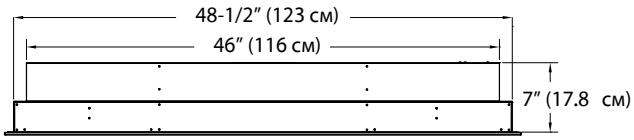

ВЕРХНЯЯ СТОРОНА

Варианты установки и габаритные размеры каркаса

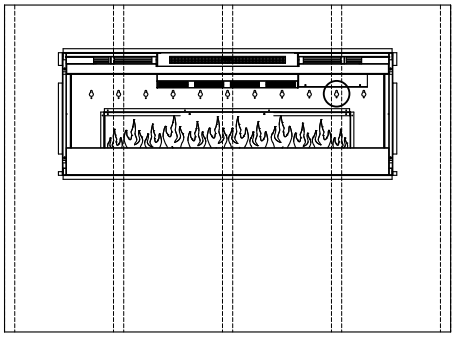

НАСТЕННЫЙ МОНТАЖ

Для установки изделия требуется не менее 3 (трёх) каркасных стоек

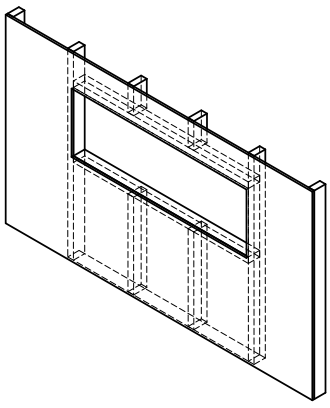

ЧАСТИЧНОЕ ВСТРАИВАНИЕ В НИШУ В СТЕНЕ

Ниша в стене 2 X 4
Габаритные размеры каркаса: 46-1/2″ W x 16-1/2″ H
(118.1 см) W x (42 см) H

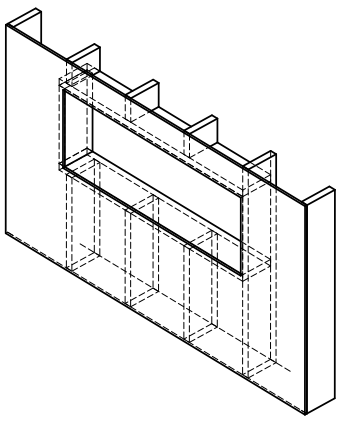

ПОЛНОЕ ВСТРАИВАНИЕ В НИШУ В СТЕНЕ

Ниша в стене 2 X 8
Габаритные размеры каркаса:
49″ W x 18-1/2″ H
(124.5 см) W x (47 см) H