KACHELOFENHEIZEINSÄTZE VON BRUNNER



WF_R 50

Stand: 2021-02-15



BRUNNER®

heizen auf bayerisch.

Maßblätter - WF_R 50

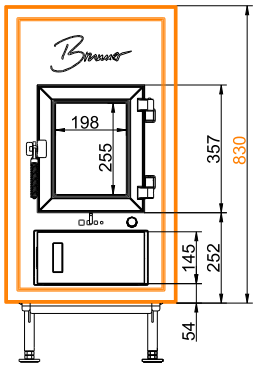

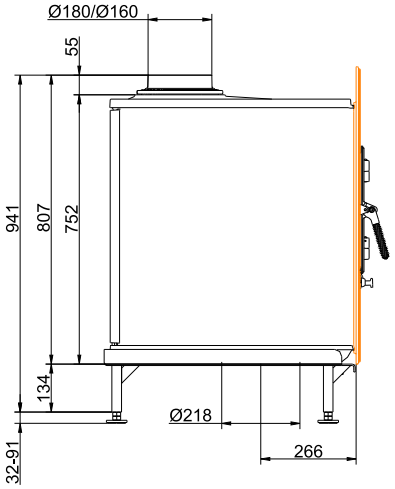

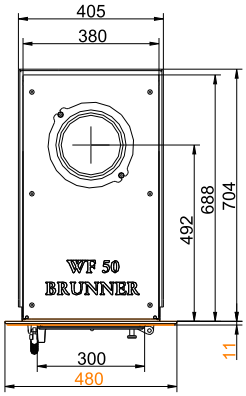

… Gussfrontplatte 830 x 480

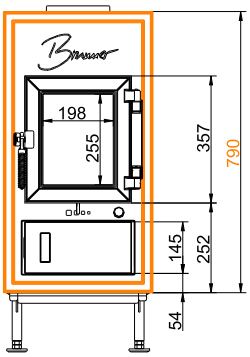

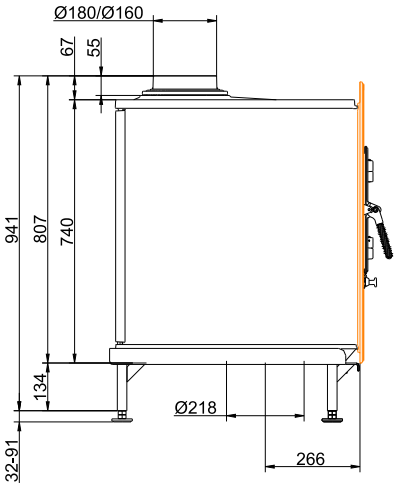

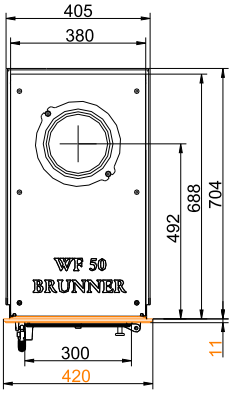

… Gussfrontplatte 790 x 420

Stand: 2021-02-15

Maßblätter - WF_R 50

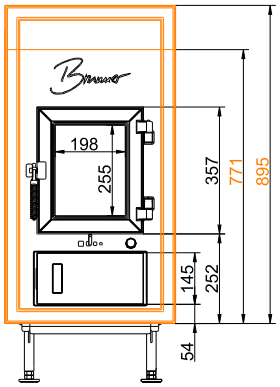

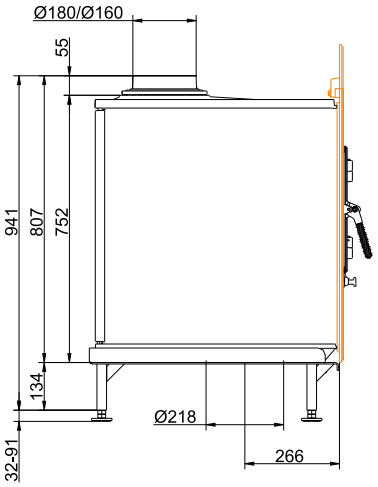

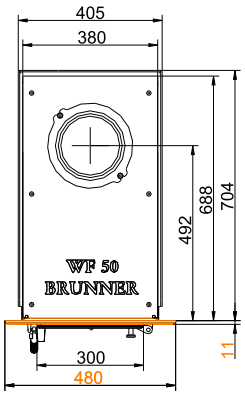

… Gussfrontplatte 895 x 480

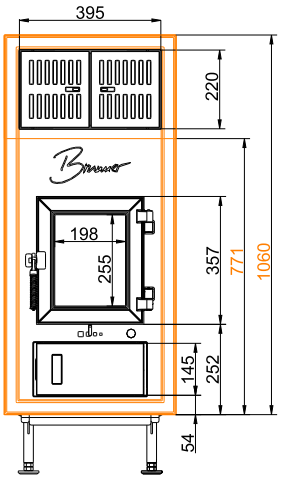

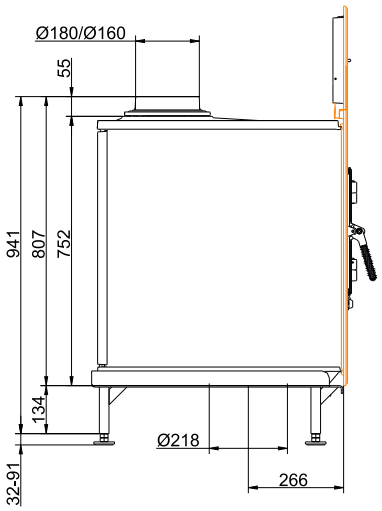

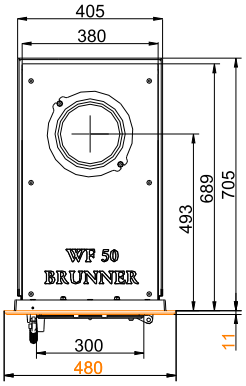

... Gussfrontplatte 1060 x 480

Stand: 2021-02-15

Maßblätter - WF_R 50

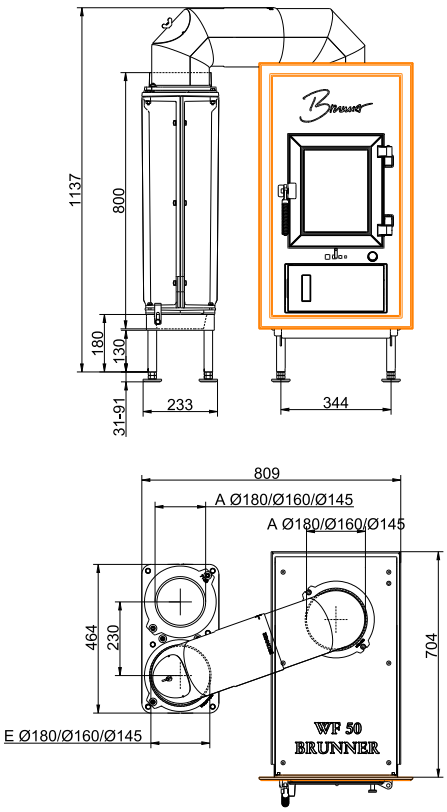

… mit GNF 8 seitlich

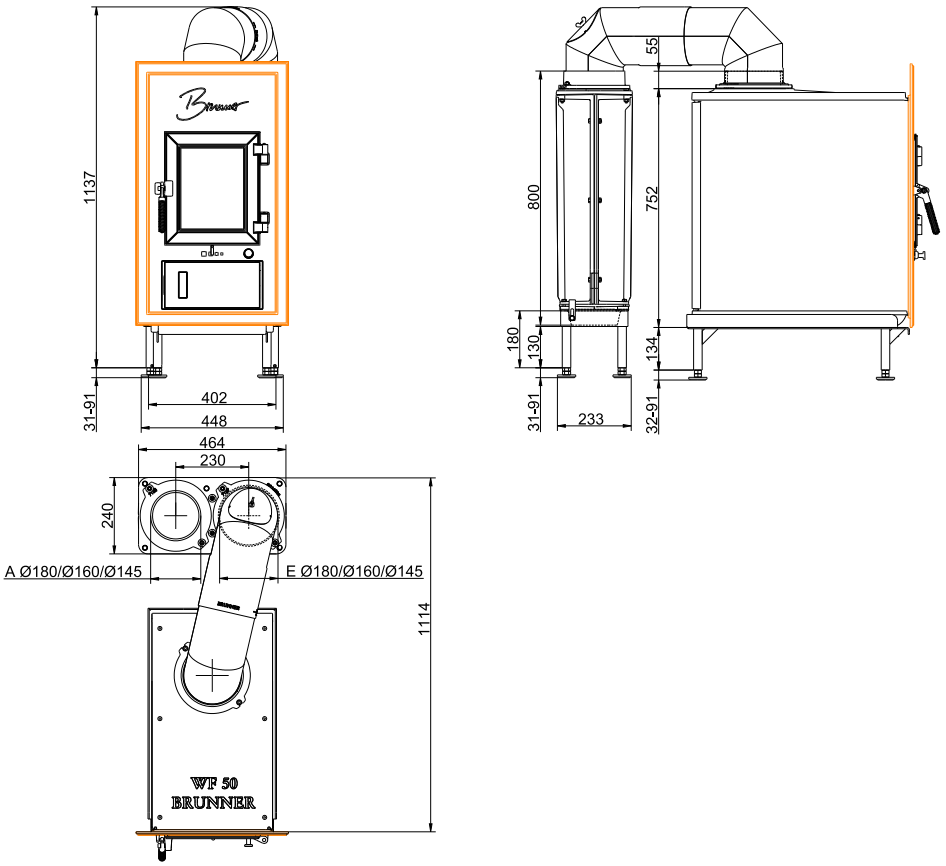

… mit GNF 8 hinten

Stand: 2021-02-15

Maßblätter - WF_R 50

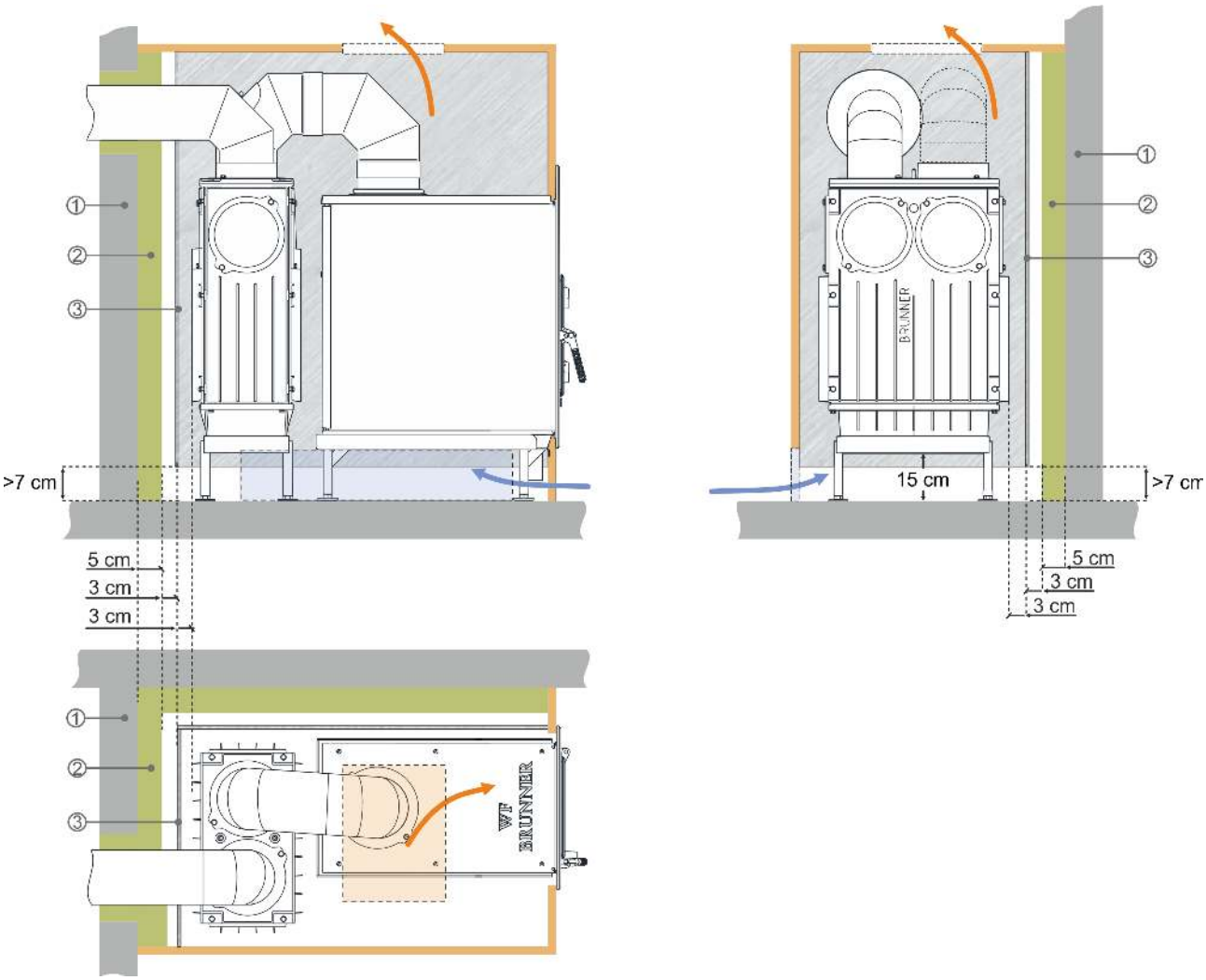

Alternative Wärmedämmung mit Hitzeschutzblech[x)] vor Dämmschicht [xx)].
1 Anbauwand (nicht brennbar), 2 Promasil 950KS, 3 Hitzeschutzblech feuerverzinkt (nicht schwarz).

[x)] Hitzeschutzblech (kein schwarzes Blech!) wird bauseits über Abstandshalter zur Dämmschicht befestigt.
[xx)] Werte ermittelt mit prüftechnisch erfassten Luftquerschnitten; Ofenhülle wärmeabgebend ausgeführt.

Für Zeichnungsdaten zur CAD-Planung empfehlen wir PaletteCAD. Laufend aktualisierte Maßzeichnungen unter www.brunner.de
Rahmen/Abgasstutzen/Verbrennungsluftstutzen/Frontvarianten farblich markiert.

Planung und Einbau - WF_R 50

Geprüft nach		EN 13229 W	EN 13229 Braunkohle
Werte bei Betriebsweise		Nennleistung [1]	Nennleistung [1]
Geeignet für alle Bauweisen nach Fachregel		OK	OK
Daten für Funktionsnachweis			
Nennwärmeleistung	kW	9	9
Brennstoffumsatz	kg/h	2,8	2,1
Feuerungsleistung	kW	11	11
Abgasmassenstrom	g/s	7,5	8
Stutzentemperatur (vor Nachheizfläche)	°C	500	455
Abgastemperatur nach			
1 x nebenstehende Nachheizfläche (GNF 8)	°C	220	210
4,0 m keramische Nachheizfläche [2]	°C	180	170
2,6 m Modulspeichersteine (MSS) [2]	°C	180	170
notwendiger Förderdruck	Pa	12	12
Verbrennungsluftbedarf	m^3/h	23	18
Verbrennungsluftanschluß Ø	mm	125	125
Wärmeverteilung			
Heizeinsatz / Nachheizfläche	%	50 / 40	50 / 40
Sichtscheibe (Einfach- / Doppelscheibe)	%	10 / -	10 / -
Luftquerschnitte [3]			
Zuluft	cm^2	500 / 200 / 500	500 / 200 / 500
Umluft	cm^2	500 / 200 / 500	500 / 200 / 500
min. Abstände Feuerstätte			
zu Verkleidung, Dämmschicht	cm	8	8
zum Aufstellboden	cm	15	15
Wärmedämmung ohne / mit Luftgitter [4]			
Anbauwand	cm	14 / 12	14 / 12
Boden	cm	0	0
Decke	cm	22 / 17	22 / 17
Vormauerung bei zu schützender Wand	cm	10	10
Gewicht			
Gewicht Heizeinsatz / Brennkammer	kg	178 / 50 / 228	
Anforderung/Grenzwerte			
Deutschland / Österreich / Schweiz / Norwegen		1.BImSchV (Stufe 2) / 15a BVG (2015) / LRV / -	

1) Angaben zu „Nennleistung“ ermittelt mit metallischer Nachheizfläche und Doppelbogen.
2) Richtwert
3) für Kamin-/Heizeinsätze / Heizgasrohr / metallische Nachheizfläche
4) Werte ermittelt mit prüftechnisch erfassten Luftquerschnitten; Ofenhülle wärmeabgebend ausgeführt.

Ulrich Brunner GmbH
Zellhuber Ring 17 - 18
D-84307 Eggenfelden
Telefon: +49 / (0)87 21 / 7 71-0
Telefax: +49 / (0)87 21 / 7 71-100
info@brunner.de | www.brunner.de

BRUNNER Produkte werden ausschließlich vom qualifizierten Fachbetrieb angeboten und verkauft.
Technische und Sortiments-Änderungen sowie Irrtum vorbehalten.

Stand: 2021-02-15