IGNITE® BOLD

Модели
BXLF1200
BXLF1500
BXLF1800

Руководство по монтажу и эксплуатации



ВАЖНАЯ ИНФОРМАЦИЯ

Внимательно ознакомьтесь с данным руководством перед монтажом и эксплуатацией оборудования. Следуйте всем инструкциям, содержащимся в данном руководстве, для обеспечения личной безопасности и надлежащей работы оборудования.

Настоящим подтверждается, что изделие соответствует всем требованиям безопасности, стандартам по электромагнитной совместимости и экологическим нормативам. Данное оборудование полностью соответствует Директиве ЕС о низковольтном оборудовании (LVD), Европейским стандартам по электромагнитной совместимости (EMC), Директиве ЕС, ограничивающей содержание вредных веществ (RoHS), и Директиве ЕС по экодизайну (Ecodesign Directive).

UK CA CE

Официальный сайт в России: dimplex.ru

Dimplex®

УСТАНОВЩИКУ: ПРИЛОЖИТЕ ДАННОЕ РУКОВОДСТВО К ОБОРУДОВАНИЮ. ПОЛЬЗОВАТЕЛЮ: СОХРАНИТЕ ДАННОЕ РУКОВОДСТВО ДЛЯ ДАЛЬНЕЙШИХ СПРАВОК В БУДУЩЕМ.

7216850100R00 ВЫПУСК 1

Содержание

Добро пожаловать **3**
⚠ МЕРЫ ТЕХНИЧЕСКОЙ БЕЗОПАСНОСТИ **4**
Технические характеристики **6**
Требования к электропитанию 6
Электрические характеристики 6
Габаритные размеры оборудования 6
Комплект поставки **7**
Монтаж **9**
Размещение 9
Подготовка топки к монтажу 10
Инструкции по монтажу 11
Монтаж электропроводки 14
Деактивация функции обогрева 15
Монтаж зеркальной стеклянной панели 16
Установка комплекта декоративного топлива 16
Монтаж боковой стеклянной панели 17
Монтаж фронтальной стеклянной панели 17
Эксплуатация **18**
Общие правила эксплуатации 18
Скрытая панель управления 18
Дистанционное управление 18
Мобильное приложение 18
Сброс аварийного теплового выключателя 18
Техническое обслуживание **21**
Замена батареек пульта ДУ 21
Очистка 21
Сервисное обслуживание 21
Поиск и устранение неисправностей **22**

НОМЕР МОДЕЛИ И СЕРИЙНЫЙ НОМЕР

Пожалуйста, запишите и сохраните номер модели и серийный номер вашего оборудования для справок в будущем.

Модель _____

Серийный номер _____



СОХРАНИТЕ ДАННОЕ РУКОВОДСТВО ДЛЯ ДАЛЬНЕЙШИХ СПРАВОК В БУДУЩЕМ

⚠ МЕРЫ ТЕХНИЧЕСКОЙ БЕЗОПАСНОСТИ

ОСТОРОЖНО: НЕСОБЛЮДЕНИЕ МЕР ТЕХНИЧЕСКОЙ БЕЗОПАСНОСТИ МОЖЕТ ПРИВЕСТИ К СЕРЬЕЗНЫМ ТРАВМАМ И/ИЛИ ПОЛОМКЕ ОБОРУДОВАНИЯ И АННУЛИРУЕТ ДЕЙСТВИЕ ГАРАНТИИ

Важные рекомендации по безопасности

Во избежание возгорания, поражения электрическим током и травм строго соблюдайте следующие меры технической безопасности:

• Если агрегат повреждён, запрещается приступать к его монтажу и эксплуатации. Немедленно обратитесь за помощью в техподдержку. Эксплуатация запрещена при обнаружении любых видимых дефектов оборудования.
• Оборудование предназначено для использования только внутри помещений, запрещается использовать его на открытом воздухе.
• Запрещается устанавливать оборудование в помещениях с высокой влажностью воздуха (в ванных, душевых, прачечных, рядом с плавательными бассейнами и т.д.).
• Не устанавливайте агрегат непосредственно под или перед розеткой.

Предупреждение: Данный агрегат предназначен только для домашнего использования в бытовых целях и не должен использоваться в каких-либо иных целях. Используйте данное оборудование в той стране, где вы купили его. Покупайте оборудование только у авторизованных дилеров.

Запрещается использовать агрегат после его падения.

Запрещается использовать агрегат при наличии каких-либо повреждений и неисправностей.

Устанавливайте агрегат на ровную, прочную поверхность, обеспечивающую его горизонтальное положение. При встраивании агрегата в нишу убедитесь, что поверхность стены ровная и достаточно прочная, чтобы выдержать вес агрегата в рабочем состоянии.

Детям в возрасте до 3 лет доступ к агрегату категорически запрещён; предусмотрите все возможные меры по ограничению доступа детей к агрегату. Детям в возрасте от 3 до 8 лет разрешается только включать/выключать агрегат строго при условии, что он установлен правильно, и эксплуатация агрегата осуществляется под присмотром ответственных лиц, ознакомившихся со всеми мерами технической безопасности. При этом детям в возрасте от 3 до 8 лет категорически запрещается подключать агрегат к сети электропитания, регулировать параметры его работы, а также производить его очистку или выполнять техническое обслуживание.

ОСТОРОЖНО: В процессе эксплуатации агрегата выделяется тепло, вследствие чего его поверхности могут сильно нагреваться. Во избежание травм будьте предельно осторожны при обращении с горячими поверхностями агрегата. Особое внимание уделите защите детей и лиц с ограниченными возможностями от возможных контактов с горячими поверхностями агрегата во избежание ожогов.

Данный агрегат предназначен для использования детьми в возрасте от 8 лет и старше, а также людьми с ограниченными возможностями строго при условии, что эксплуатация агрегата осуществляется под присмотром ответственных лиц, ознакомившихся со всеми мерами технической безопасности. Не позволяйте детям играть с агрегатом. Не позволяйте детям самостоятельно производить очистку и выполнять техническое обслуживание агрегата.

Предупреждение: КАТЕГОРИЧЕСКИ ЗАПРЕЩЕНО использование агрегата в небольших помещениях людьми с ограниченными возможностями, неспособными самостоятельно покинуть помещение в случае непредвиденных обстоятельств, таких как возгорание.

Предупреждение: Во избежание перегрева и риска возгорания КАТЕГОРИЧЕСКИ ЗАПРЕЩАЕТСЯ накрывать агрегат, препятствовать свободной циркуляции воздуха вокруг него и блокировать входы/выходы воздуха! Также во избежание риска возгорания избегайте любой возможности случайных контактов агрегата с окружающими предметами, такими как мебель, шторы и т.д.

Данный агрегат оснащён этикеткой «Не накрывать!».

Предупреждение: Предметы из легковоспламеняющихся материалов, такие как мебель, подушки, постельное белье, бумага, одежда, занавески и т.п. должны находиться на расстоянии не менее 1 м от всех сторон агрегата.

Предупреждение: При срабатывании аварийного теплового выключателя во избежание непреднамеренного повторного включения агрегата в ваше отсутствие категорически запрещается настраивать автоматическое включение/выключение агрегата с помощью какого-либо внешнего устройства, например, по таймеру или от цепи, которая регулярно включается/выключается по команде внешнего устройства управления.

⚠ МЕРЫ ТЕХНИЧЕСКОЙ БЕЗОПАСНОСТИ

ПРЕДУПРЕЖДЕНИЕ: ОГРАНИЧЬТЕ ДОСТУП ДЕТЕЙ К БАТАРЕЙКАМ!

• Проглатывание батареек может привести к серьёзным травмам и летальному исходу в течение двух часов в результате воздействия химических веществ на пищевод и, как следствие, ожогов.

• При подозрении, что ребёнок проглотил батарейки, немедленно обратитесь за медицинской помощью!

• Проверьте пульт ДУ и убедитесь, что отсек для батареек надёжно закрыт. Не используйте пульт ДУ с открытым или плохо закрывающимся отсеком для батареек во избежание доступа к ним детей.

• После использования немедленно утилизируйте батарейки безопасным способом в соответствии с правилами утилизации батареек в вашем регионе. Обратите внимание, что батарейки с истёкшим сроком годности по-прежнему могут представлять опасность для здоровья!

ОСТОРОЖНО: Обратите внимание, что видимые симптомы проглатывания батарейки могут отсутствовать!

Будьте предельно осторожны, так как не всегда удаётся визуально распознать факт проглатывания и застревания батарейки в пищеводе у ребёнка.

Однако следует немедленно обратиться за медицинской помощью при таких симптомах, как:

• кашель, рвота, активное слюноотделение;

• расстройство желудка;

• тошнота;

• чувство инородного тела в горле или желудке;

• боли в области живота, грудной клетки или горла;

• слабость, быстрое утомление;

• нетипичное поведение (нарушение активности, резкие перепады настроения и т.д.);

• потеря или снижение аппетита;

• нежелание/неспособность употреблять в пищу твёрдые продукты.

Данные симптомы носят индивидуальный характер и могут проявляться по-разному. Боли могут попеременно нарастать и спадать.

В случае отхаркивания алой кровью НЕМЕДЛЕННО вызовите бригаду скорой помощи!

Опасность при отсутствии своевременной утилизации старых батареек или ненадлежащего хранения новых заключается именно в размытой симптоматике в случае доступа детей к батарейкам и их проглатывания.

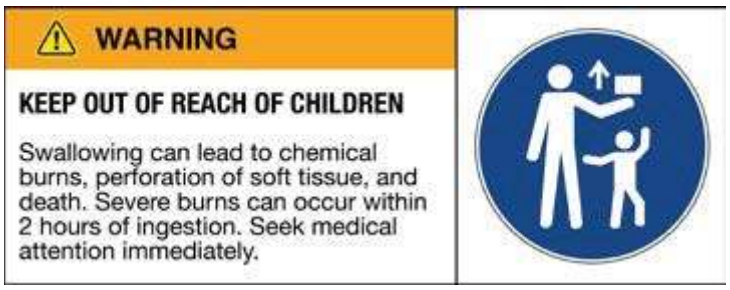



Технические характеристики

Требования к электропитанию

ПРЕДУПРЕЖДЕНИЕ: Во избежание риска пожара, поражения электрическим током и, как следствие, травм монтаж электропроводки и электрические подключения должны соответствовать всем действующим строительным нормам и законам в отношении электрической безопасности.

ПРЕДУПРЕЖДЕНИЕ: Во избежание риска пожара, поражения электрическим током и, как следствие, травм монтаж электропроводки должен выполняться строго квалифицированным электриком.

! ПРИМЕЧАНИЕ: Агрегат должен подключаться к отдельной цепи электропитания напряжением 230-240 В, защищённой предохранителем, рассчитанным на максимальную силу тока 13 А. При отсутствии свободного доступа к вилке агрегата после его монтажа обязательно установите изолирующий выключатель, полностью отключающий контур от источника электропитания для обеспечения безопасности.

dчцйхтгсцщтхсйгЛ Лаягэхтйгсттсхс

dчцйхтгиигстэфгсйгЛ ЛЛЛ

Комплект поставки

Внешний вид	Описание	Количество		
		BXLF1200	BXLF1500	BXLF1800
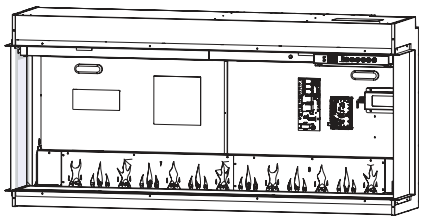	Топка	1	1	1
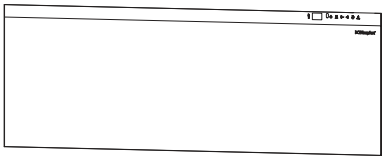	Фронтальная стеклянная панель	1	1	1
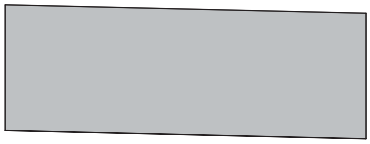	Зеркальная стеклянная панель	1	1	1
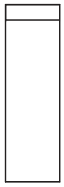	Боковая стеклянная панель	2	2	2
	Комплект непрозрачных боковых панелей (для закрытия боковых сторон)	2	2	2
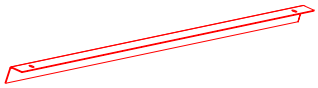	Кронштейн для зеркальной панели (длина на разных моделях может отличаться)	1	2	2
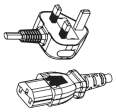	Переходник питания (UK)	1	1	1
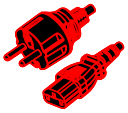	Переходник питания (EU)	1	1	1
	Муляж дров	7	9	11
	Кристаллы (декоративное топливо)	4 кг	5 кг	6 кг

Комплект поставки

Внешний вид	Описание	BXLF1200	BXLF1500	BXLF1800
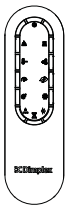	Пульт ДУ	1	1	1
	Руководство по монтажу и эксплуатации	1	1	1
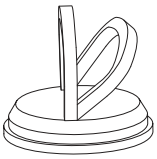 *После установки не выбрасывайте вакуумные стеклодомкраты. Храните их в безопасном месте для использования в будущем при техническом обслуживании.*	Вакуумный стеклодомкрат (держатель для стёкол)	1	1	1
Монтажные принадлежности				
	Монтажные кронштейны	4	4	6
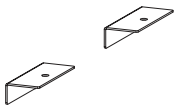	Кронштейны для фронтальной стеклянной панели	1	2	2
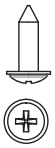	Винты для дерева 25,4 мм	4	4	6
	Чёрные винты	11	14	16
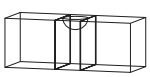	Строительный уровень	1	1	1
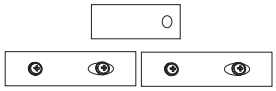	Комплект для объединения нескольких каминов в единый модуль (2 кронштейна, 1 клип-кронштейн и 4 винта)	1	1	1

Размещение

! ПРИМЕЧАНИЕ: Для обеспечения оптимального угла обзора пламени рекомендуется устанавливать камин на высоте от 13 см до 1 м от пола.

ПРЕДУПРЕЖДЕНИЕ: Минимальное расстояние от верхней части электрокамина до потолка должно быть не менее 61 см. Минимальное расстояние от нижней части электрокамина до пола должно быть не менее 13 см.

Wi-Fi

Для возможности управления электрокамином через мобильное приложение Flame Connect убедитесь, что он находится в пределах действия беспроводной сети Wi-Fi.

Размещение других приборов или мебели над камином

Если над камином планируется установить другой электрический прибор (например, телевизор) или разместить какой-либо элемент декора (каминные полки, картины и т.п.), следует учитывать минимальные монтажные расстояния между ними, а также соблюдать требования к пожарной безопасности, поскольку камин в процессе эксплуатации может сильно нагреваться. При монтаже совместно с другими приборами и элементами декора всегда следуйте инструкциям от производителя, прилагаемым к ним, в частности, особое внимание уделите разделам, посвящённым технике безопасности при монтаже рядом с отопительными приборами.

! ПРИМЕЧАНИЕ: При работе электрокамина в стандартном режиме обогрева температура над ним (в пределах 177,8 мм от электрокамина) не превышает 40 °C при условии соблюдения монтажных требований и обеспечения свободной циркуляции воздуха вокруг агрегата.

Подготовка топки к монтажу

Рисунок 1

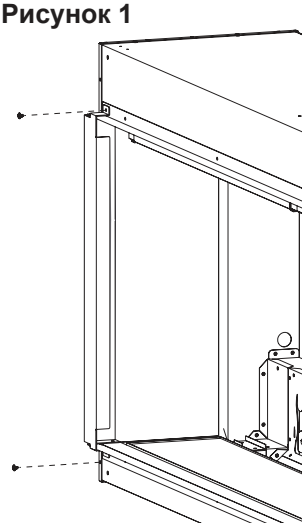

! **ПРИМЕЧАНИЕ:** При необходимости увеличения длины электрокамина см. инструкции к комплекту для объединения нескольких каминов в единый модуль.

1. Снимите заводские кронштейны, открутив винты в указанных местах (см. **Рисунок 1**). Данные кронштейны и винты можно утилизировать.
2. Установите комплект боковых панелей на выбор (опция). Установите соответствующую боковую панель с необходимой стороны, используя 7 чёрных винтов.яя

• Для открытого формата электрокамина с возможностью обзора пламени с трёх сторон установите две боковые стеклянные прозрачные панели. Электрокамин поставляется с уже предустановленными стеклянными панелями (см. **Рисунок 2**).
• Для формата электрокамина с закрытыми боковыми сторонами установите комплект непрозрачных боковых панелей (см. **Рисунок 3**). Не устанавливайте в данной конфигурации боковые стеклянные панели.
• При необходимости объединения нескольких каминов в единый модуль демонтируйте боковую панель с соответствующей стороны, к которой предполагается подсоединить другой электрокамин. Для этого удалите 9 крепёжных винтов (см. **Рисунок 4**). Перед подсоединением к другому камину оставьте открытой сторону, с которой снята боковая панель, и не устанавливайте на её место какую-либо другую панель.

3. Установите кабель питания, следуя инструкциям, приведённым в разделе «Монтаж электропроводки» (стр. 14).
4. Если вам не требуется использовать функцию обогрева, и вы хотите её полностью деактивировать, следуйте инструкциям, приведённым в разделе «Деактивация функции обогрева» (стр. 15).
5. Осторожно положите каминную топку задней стороной на пол и установите монтажные кронштейны сверху и снизу с помощью чёрных винтов из комплекта (см. **Рисунок 5**).

! ПРИМЕЧАНИЕ: Для моделей BXLF1200 и BXLF1500 предусмотрено 4 монтажных кронштейна (см. **Рисунок 6**), а для модели BXLF1800 – 6 монтажных кронштейнов (см. **Рисунок 7**).
! ПРИМЕЧАНИЕ: Монтажные кронштейны оснащены прорезями, позволяющими максимально точно подогнать очаг под раму. Убедитесь, что кронштейны выровнены.

Рисунок 2

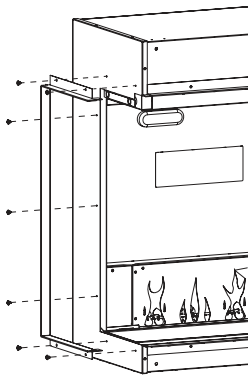

Рисунок 3

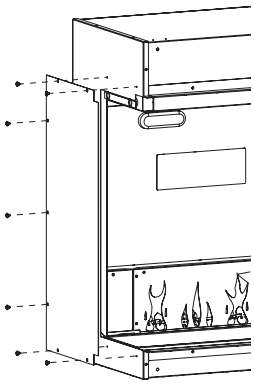

Рисунок 4

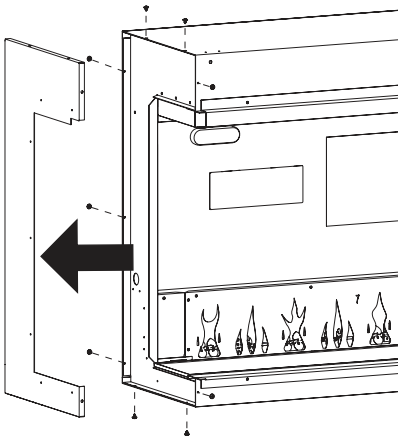

Рисунок 5

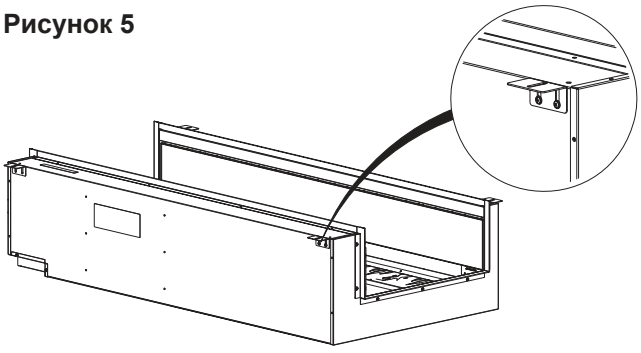

Рисунок 6

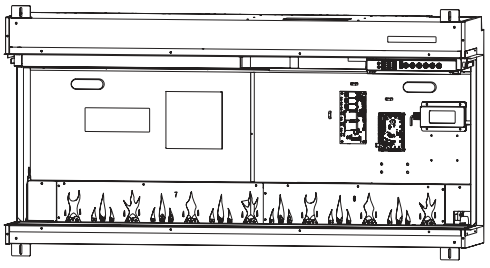

Рисунок 7

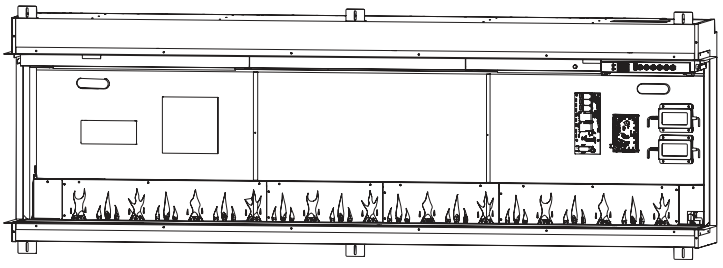

Инструкции по монтажу

! ПРИМЕЧАНИЕ: Процесс монтажа должен выполняться при участии двух лиц.

1. Подготовьте нишу в стене в соответствии с габаритными размерами рамы очага, указанными в Таблице ниже. Указанные размеры одинаковы для фронтальной установки в нишу только с одной стеклянной панелью, угловой установки с двумя стеклянными панелями и эркерной установки с тремя стеклянными панелями и возможностью обзора пламени с трёх сторон.

! ПРИМЕЧАНИЕ: Габаритные размеры рамы указаны с расчётом на установку в конструкцию из гипсокартона толщиной 13 мм.

Габаритные размеры рамы

Модель	Ширина	Высота	Глубина (минимальная)
	A	**B**	**C**
BXLF1200	1257 мм	616 мм	295 мм
BXLF1500	1581 мм		
BXLF1800	1895 мм		
Увеличенная длина при объединении нескольких каминов в единый модуль	Ширина зависит от объединён-ных моделей каминов		

Рисунок 8
Эркерная установка

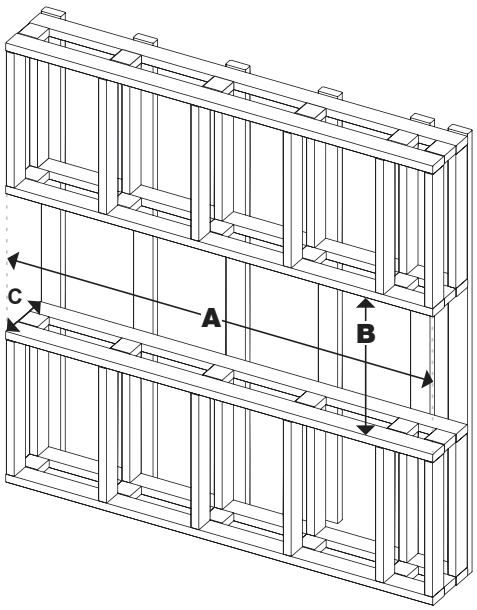

⚠ **ОСТОРОЖНО:** Данный камин **НЕ ВЫДЕРЖИВАЕТ НАГРУЗОК! КАТЕГОРИЧЕСКИ ЗАПРЕЩАЕТСЯ** создавать нагрузку на камин! При проектировании конструкции для встраивания камина строго соблюдайте указанные размеры. Убедитесь, что камин легко встраивается в нишу, и подготовленная конструкция не оказывает на него давления сверху.

! ПРИМЕЧАНИЕ: Электрические контакты камина располагаются с его обратной стороны в правом верхнем углу. При проектировании конструкции для встраивания камина обеспечьте достаточно свободного пространства для прокладывания электрических кабелей к топке. Данного пространства должно быть достаточно для обеспечения беспрепятственного доступа к контактам при техническом обслуживании камина в будущем.

Рисунок 9
Левосторонняя/правосторонняя угловая установка (формат с двумя стеклянными панелями)

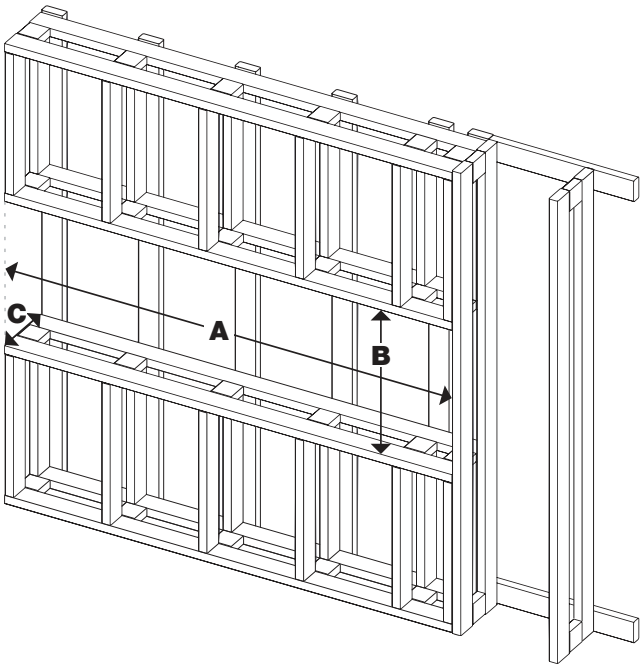

Рисунок 10
Фронтальная установка в нишу (формат с одной стеклянной панелью)

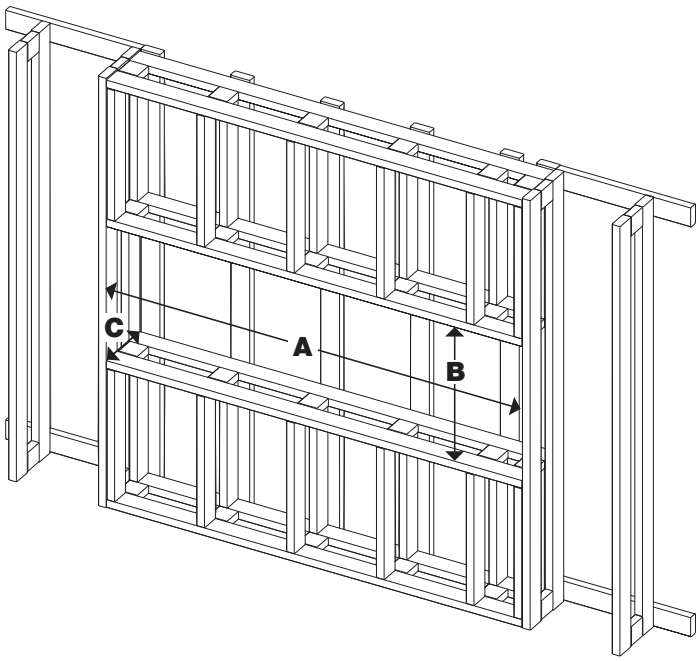

Монтаж

2. Осторожно поднимите корпус топки, держась за рукоятки с обратной стороны очага, и вставьте в обрамлённую нишу.

! ПРИМЕЧАНИЕ: Убедитесь, что перед монтажом выполнены все требования, перечисленные в разделе *«Подготовка топки к монтажу»* (стр. 10).

3. Подключите кабель питания электрокамина к розетке.

4. Отрегулируйте положение камина, используя строительный уровень из прилагаемого комплекта принадлежностей.

5. При необходимости объединения нескольких каминов в единый модуль установите дополнительные соединительные кронштейны между подсоединяемыми каминами **(см. Рисунок 11).**

6. Зафиксируйте монтажные кронштейны на раме сверху и снизу в указанных точках **(см. Рисунок 12),** используя винты для дерева из прилагаемого комплекта принадлежностей. Монтажные кронштейны служат дополнительной защитой топки от смещения.

7. Добавьте отделочный материал к боковым панелям **(см. Рисунки 13 и 14).**

⚠ **ОСТОРОЖНО:** При использовании дрели соблюдайте осторожность, чтобы не повредить корпус очага.

8.Завершите монтаж, используя различные варианты отделки вашего очага на выбор.

9. Для завершения монтажа следуйте инструкциям следующих разделов: *«Монтаж зеркальной стеклянной панели»* (стр. 16), *«Установка комплекта декоративного топлива»* (стр. 16), *«Монтаж фронтальной стеклянной панели»* (стр. 17) и *«Монтаж боковой стеклянной панели»* (стр. 18).

Рисунок 11

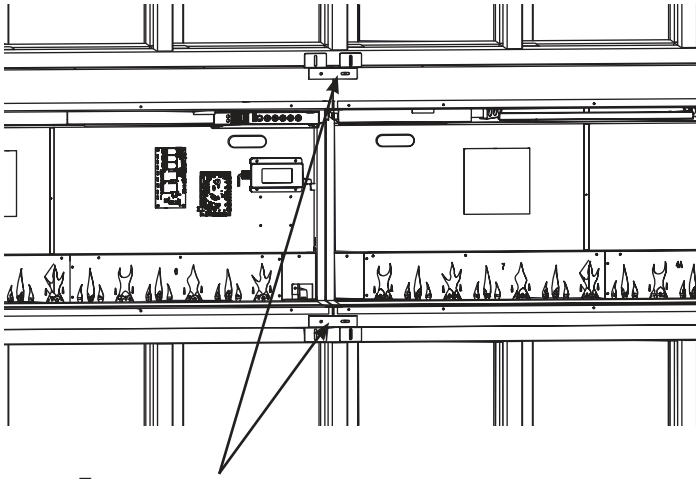

Дополнительные соединительные кронштейны для объединения нескольких каминов в единый модуль

Рисунок 12

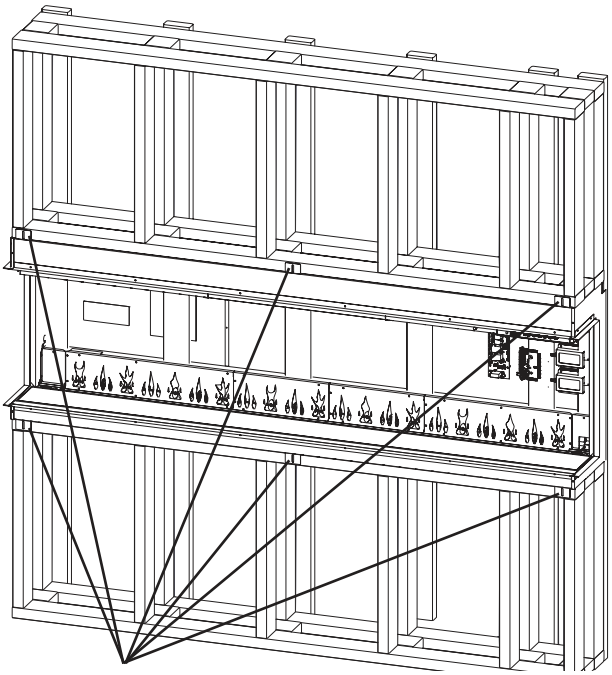

Монтажные кронштейны (центральные кронштейны не предусмотрены для моделей BXLF1200 и BXLF1500)

Рисунок 13

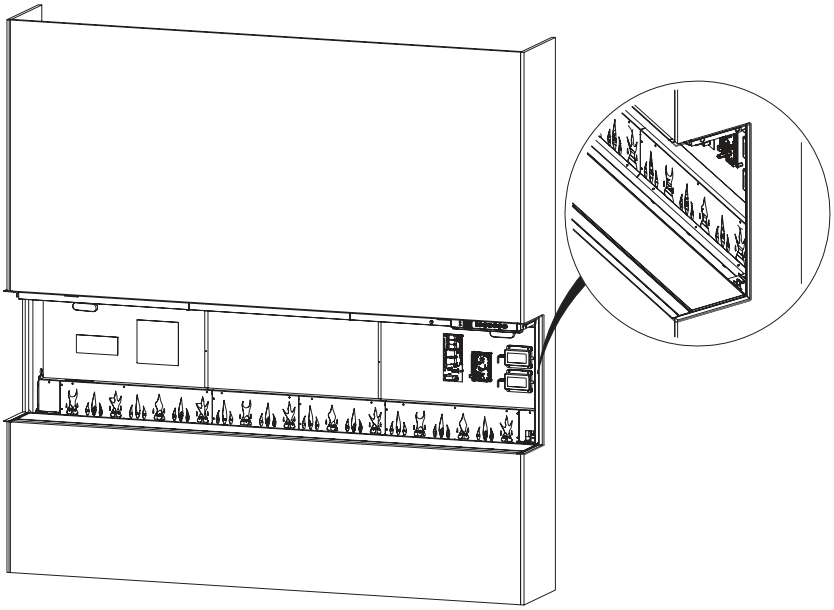

Рисунок 14

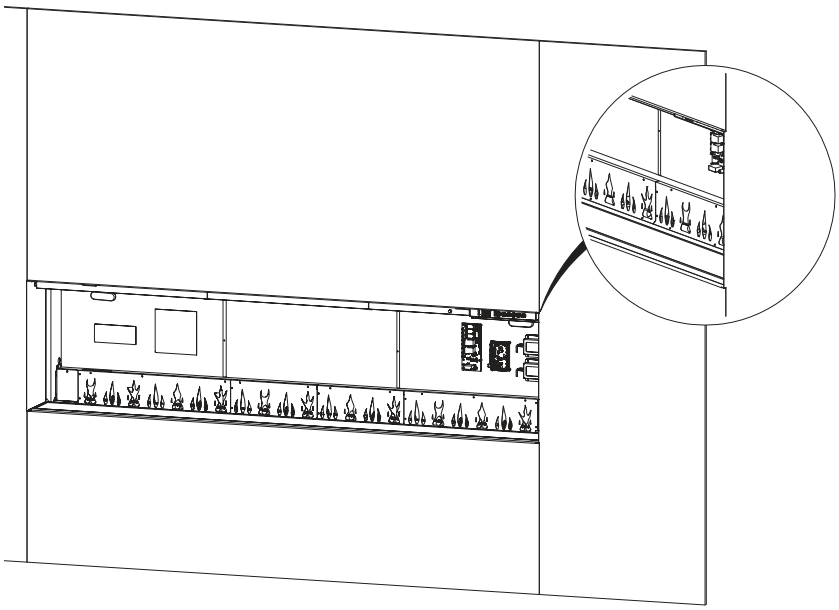

Монтаж электропроводки

ПРЕДУПРЕЖДЕНИЕ:
Монтаж электрического камина должен соответствовать местным и государственным требованиям в отношении установки и эксплуатации электроприборов данного типа.
Убедитесь, что используемый кабель питания соответствует местным и государственным нормам в отношении верхнего и нижнего пределов номинальной потребляемой мощности.

ОСТОРОЖНО: Агрегат должен подключаться к отдельной цепи электропитания напряжением 230-240 В, защищённой предохранителем, рассчитанным на максимальную силу тока 13 А. При отсутствии свободного доступа к вилке агрегата после его монтажа обязательно установите изолирующий выключатель, полностью отключающий контур от источника электропитания для обеспечения безопасности.

Подсоединение кабеля питания

1. Подберите кабель с подходящим переходником (EU или UK) **(см. Рисунок 15).**
2. Подсоедините кабель питания к соответствующему разъёму электрокамина **(см. Рисунок 16).**

ПРЕДУПРЕЖДЕНИЕ: Данный электрокамин предназначен для работы только с подходящим кабелем питания. Категорически запрещается изменять длину кабеля. Запрещается использовать удлинители, поскольку они могут нагреваться, создавая угрозу возгорания. Подключайте кабель только напрямую к заземлённой розетке.

Рисунок 15

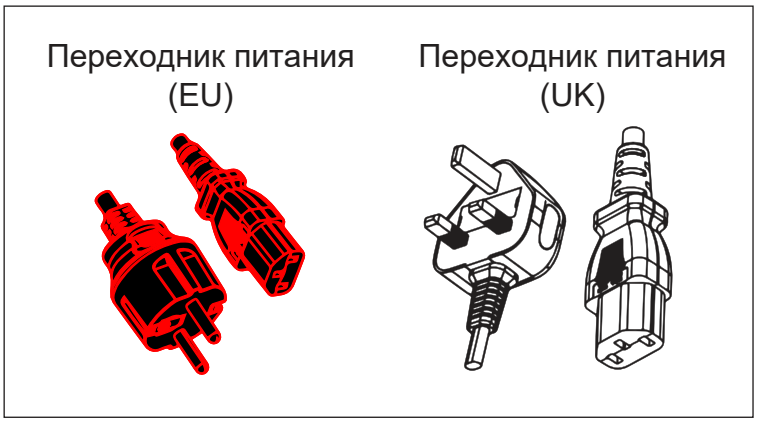

Рисунок 16

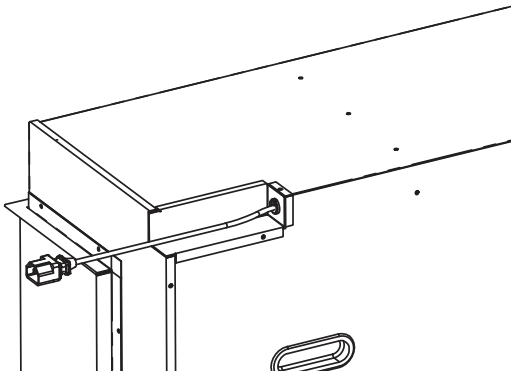

Деактивация функции обогрева

Если вам не требуется использовать функцию обогрева, и вы хотите её полностью деактивировать, вы можете сделать это, разомкнув соответствующую перемычку на плате управления (см. Рисунок 17).

! ПРИМЕЧАНИЕ: Обратите внимание, что после деактивации функции обогрева нагреватель и вентилятор больше не будут работать. В связи с этим следуйте инструкциям, описанным в данном разделе, только при крайней необходимости, когда функция обогрева вам не нужна. Вы всегда можете временно отключить функцию обогрева, нажав соответствующую кнопку на скрытой панели управления. Подробную инструкцию см. в п. «Отключение функции обогрева» раздела «Эксплуатация» (стр. 19).

Для полной деактивации функции обогрева следуйте инструкции ниже:

1. Найдите на плате управления перемычку, промаркированную надписью «HEAT» **(см. Рисунок 17).**
2. Разомкните перемычку.

Рисунок 17

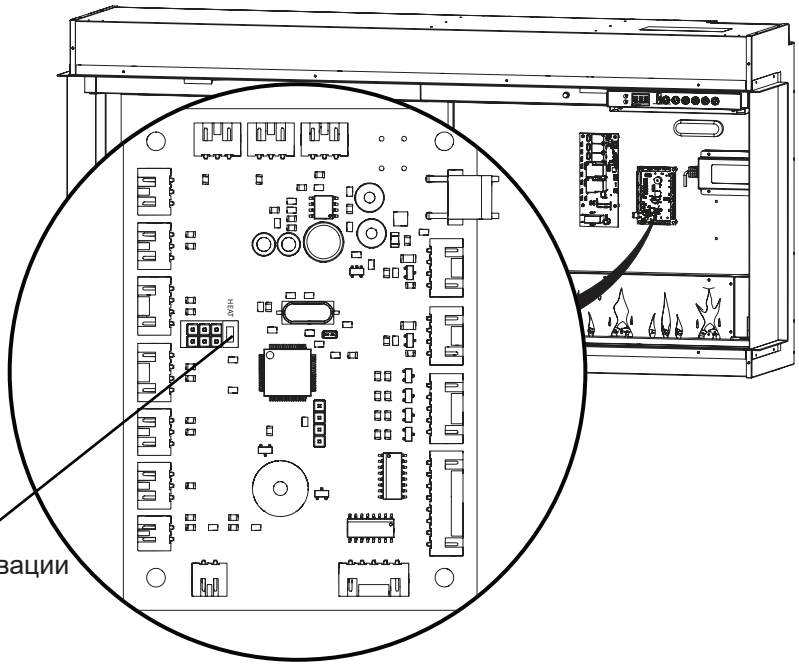

Для полной деактивации функции обогрева разомкните соответствующую перемычку на плате управления

Монтаж зеркальной стеклянной панели

1. Поместите вакуумный стеклодомкрат (держатель для стёкол) на внешнюю поверхность зеркальной стеклянной панели. Убедитесь, что он надёжно зафиксирован на поверхности стекла.
2. С помощью вакуумного домкрата поднимите зеркальную панель и вставьте в нижние пазы топки под небольшим уклоном.
3. Совместите верхнюю часть зеркальной панели с верхней частью топки **(см. Рисунок 18).**
4. Соотнесите отверстия в кронштейнах с отверстиями в корпусе очага и зафиксируйте положение зеркальной панели в очаге с помощью чёрных винтов **(см. Рисунок 19).**

! ПРИМЕЧАНИЕ: Найдите отверстия в корпусе очага, используя дополнительный свет фонарика.

⚠ **ОСТОРОЖНО:** При установке кронштейнов убедитесь, что зеркальная панель располагается ровно без уклона вперёд.

5. Снимите вакуумный стеклодомкрат и очистите поверхность стекла от пятен и отпечатков пальцев.

! ПРИМЕЧАНИЕ: После установки не выбрасывайте вакуумный стеклодомкрат. Храните его в безопасном месте для использования в будущем при техническом обслуживании.

Рисунок 18

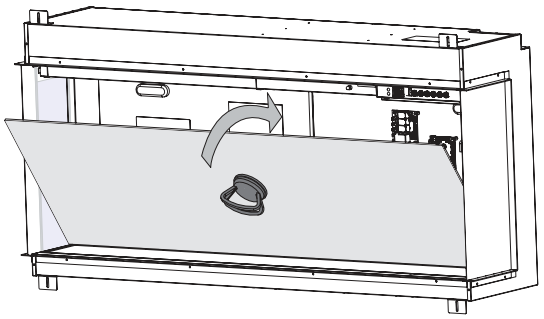

Рисунок 19

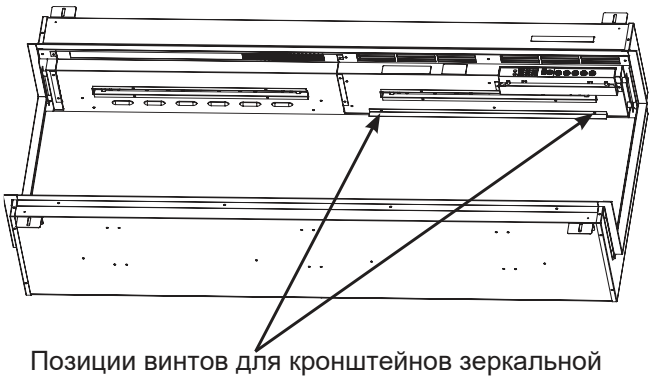

Позиции винтов для кронштейнов зеркальной панели

! ПРИМЕЧАНИЕ: В моделях BXLF1500 и BXLF1800 предполагается использование двух кронштейнов: один кронштейн должен располагаться на внутренней стороне очага в правом верхнем углу, а другой – в левом верхнем углу.

Установка комплекта декоративного топлива

Для обеспечения максимального эффекта пламени установите декоративное топливо, следуя инструкции ниже:

! ПРИМЕЧАНИЕ: Снимите защитную плёнку с элементов декоративного топлива.

1. Смешайте кусочки декоративных кристаллов.
2. Усыпьте дно очага кусочками кристаллов и равномерно распределите по всей поверхности.

! ПРИМЕЧАНИЕ: Для создания ещё более реалистичного эффекта горящих дров с пеплом рассыпьте чёрные и серые кристаллы спереди и по бокам топки.

3. Установите муляж дров поверх рассыпанных кристаллов.

Также допустимо использование других элементов внутреннего декора топки на усмотрение пользователя при условии, что используемые элементы декоративного топлива легко размещаются в очаге, не царапая его поверхности, а также не содержат песок и жидкости, способные повредить внутреннее устройство электрокамина и нарушить технику безопасности.

Рисунок 20

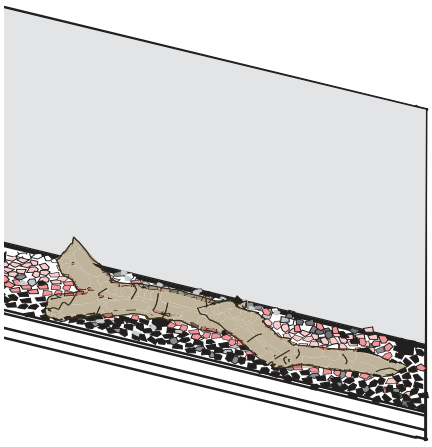

Монтаж боковой стеклянной панели

1. Убедитесь, что матовая сторона верхней чёрной отделки направлена вовнутрь.
2. Вставьте верхнюю часть стеклянной панели в верхние пазы.
3. Осторожно соотнесите оба конца панели с корпусом очага таким образом, чтобы панель располагалась вертикально (см. Рисунок 21). Как только панель будет расположена под правильным углом, она займёт устойчивое положение в корпусе очага.
4. Для эркерного варианта установки с тремя стеклянными панелями и возможностью обзора пламени с трёх сторон аналогично выполните действия, указанные выше, для второй боковой панели.

Рисунок 21

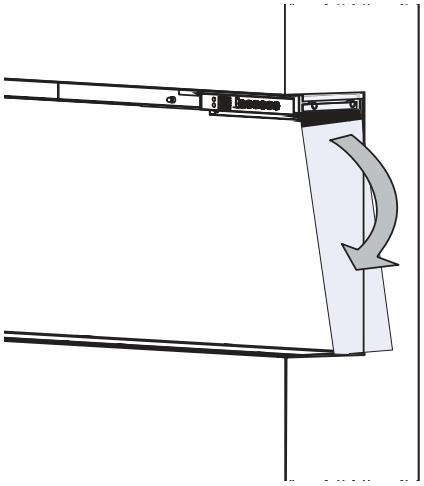

Рисунок 22

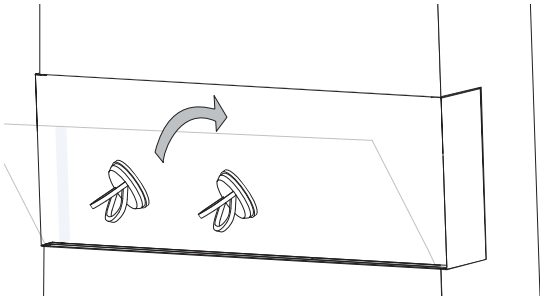

Монтаж фронтальной стеклянной панели

! ПРИМЕЧАНИЕ: Подключайте электрокамин к сети электропитания только после завершения установки фронтальной стеклянной панели. Если электрокамин уже подключён к сети электропитания, включите и выключите питание, чтобы активировать скрытую сенсорную панель управления.

1. Перед установкой убедитесь в отсутствии грязных пятен и отпечатков пальцев на поверхности зеркальной панели, внутренней стороне фронтальной и боковых стеклянных панелей.
2. Поместите вакуумные стеклодомкраты (держатели для стёкол) на внешнюю поверхность фронтальной стеклянной панели. Убедитесь, что они надёжно зафиксированы на поверхности стекла.
3. С помощью вакуумных домкратов поднимите панель и расположите её под небольшим уклоном перед топкой, вставив в нижние пазы очага.
4. Совместите верхнюю часть фронтальной панели с верхней частью топки (см. Рисунок 22).
5. Зафиксируйте положение панели с помощью кронштейнов и чёрных винтов из прилагаемого комплекта принадлежностей (см. Рисунок 23).

! ПРИМЕЧАНИЕ: В модели BXLF1200 предполагается использование одного кронштейна, а в моделях BXLF1500 и BXLF1800 – двух кронштейнов.

⚠ **ОСТОРОЖНО:** При установке кронштейнов убедитесь, что фронтальная стеклянная панель располагается ровно без уклона вперёд.

6. Снимите вакуумные стеклодомкраты и очистите поверхность стекла от пятен и отпечатков пальцев.

! ПРИМЕЧАНИЕ: После установки не выбрасывайте вакуумные стеклодомкраты. Храните их в безопасном месте для использования в будущем при техническом обслуживании.

Рисунок 23

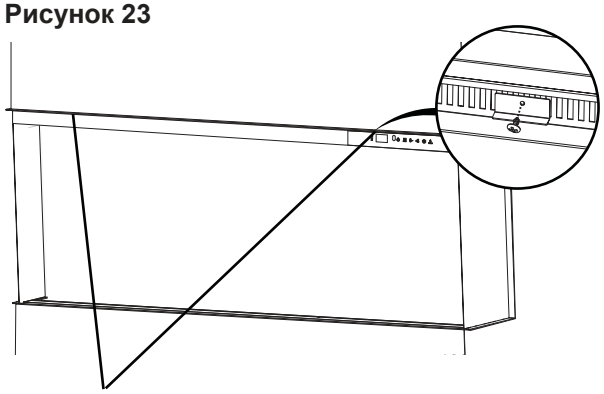

Кронштейны для фронтальной стеклянной панели

Эксплуатация

Общие правила эксплуатации

⚠ **ПРЕДУПРЕЖДЕНИЕ:** Перед эксплуатацией агрегата убедитесь, что он установлен правильно, в соответствии с прилагаемыми инструкциями и действующим законодательством.

Данный агрегат оснащён запатентованной системой энергоэффективного обогрева Comfort$averTM, позволяющей поддерживать оптимальную температуру в помещении в энергосберегающем режиме. Благодаря данной системе осуществляется автоматическое регулирование скорости вращения вентилятора и мощности обогрева, и, таким образом, реализуется безопасный и точный контроль температуры в помещении в соответствии с настройкой термостата. По достижении установленной температуры в помещении скорость вращения вентилятора автоматически снижается, а мощность обогрева поддерживается на низком уровне. Таким образом, осуществляется поддержание оптимальной температуры в помещении без лишних затрат электроэнергии. При значительном повышении температуры в помещении функция обогрева отключается и далее автоматически включается по мере необходимости для поддержания оптимальной среды в помещении.

! ПРИМЕЧАНИЕ: После отключения функции обогрева вентилятор продолжает работать ещё в течение 2 минут - для остывания агрегата.

! ПРИМЕЧАНИЕ: В случае сбоя электропитания настройки сохраняются в памяти устройства, и после возобновления подачи электроэнергии камин будет продолжать работать с ранее установленными настройками.

Скрытая панель управления

Скрытая панель управления располагается в правом верхнем углу электрокамина **(см. Рисунок 24).**

Дистанционное управление

Агрегат поставляется с многофункциональным ИК-пультом дистанционного управления **(см. Рисунок 25).**

! ПРИМЕЧАНИЕ: Для правильного функционирования направьте пульт ДУ на фронтальную часть электрокамина.

Мобильное приложение

Электрокамином можно управлять со смартфона или планшета через приложение Flame Connect. Подробную информацию о мобильном приложении вы можете узнать на нашем сайте **www.dimplex.com/fcapp**

Сброс аварийного теплового выключателя

В случае перегрева электрокамина срабатывает аварийный тепловой выключатель, который выключает очаг и не допускает его повторное включение без ручного сброса. Для ручного сброса аварийного теплового выключателя необходимо отключить камин от сети электропитания и подождать 30 минут, прежде чем подключить его снова.

⚠ **ОСТОРОЖНО:** Если аварийный тепловой выключатель срабатывает слишком часто, обратитесь за помощью в службу технической поддержки.

Рисунок 24

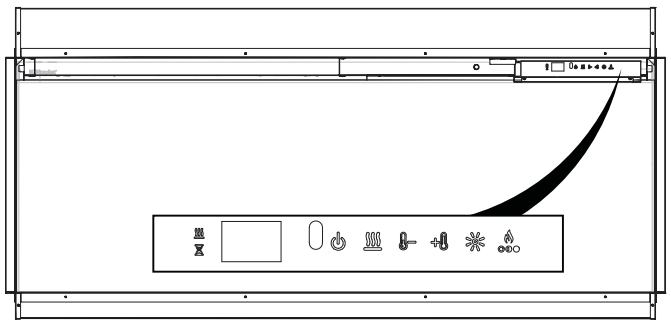

Рисунок 25

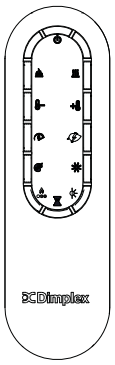

Эксплуатация

	Режим ожидания	Нажмите кнопку для включения камина или перевода его в режим ожидания. После повторного включения электрокамин будет продолжать работать с ранее установленными настройками.
	Эффект пламени	Нажмите кнопку для включения или выключения эффекта пламени, подсветки декоративного топлива и верхней подсветки.
	Функция обогрева	Нажмите кнопку для включения/выключения функции обогрева. После активации функции обогрева на электрокамине сработает однократный звуковой сигнал, после чего на дисплее отобразится значок , который будет подсвечиваться постоянно. На электрокамине можно отключить эффект пламени и цветную подсветку и использовать функцию обогрева отдельно. F
	Отключение функции обогрева	Одновременно нажмите и удерживайте в течение 3 секунд кнопки и для отключения функции обогрева. Данное действие выполняется на скрытой панели управления. После отключения функции обогрева и при попытке нажатия на кнопки , или на дисплее отобразится надпись ---.
	Кнопка повышения температуры	Нажмите кнопку для повышения значения установленной температуры.
	Кнопка понижения температуры	Нажмите кнопку для понижения значения установленной температуры.
		Диапазон настройки: от +7° C до +30° C (от +45° F до +86° F). Во время регулировки температуры на дисплее на 2 секунды отобразится значение установленной температуры, после чего кратко отобразится значение температуры в помещении.
	Температурная шкала (°C - °F)	Одновременно нажмите и удерживайте в течение 3 секунд кнопки и для переключения температурной шкалы. Данное действие выполняется на скрытой панели управления.
	Скорость пламени	Повторно нажимайте кнопку для переключения скорости пламени. Доступно пять скоростей пламени.
	Режим обогрева	Повторно нажимайте кнопку для переключения четырёх режимов обогрева: **«Normal» («Стандартный»):** Нагреватель регулируется автоматически, поддерживая установленную температуру. **«Heat Boost» («Усиленный обогрев»):** Нагреватель будет работать на максимальной мощности в течение 20 минут, прежде чем переключится обратно на стандартный режим обогрева. **«Eco» («Эко»):** Нагреватель будет работать на малой мощности для экономии электроэнергии. **«Fan» («Вентиляция»):** В данном режиме работает только вентилятор, нагреватель не работает.
	Цветовые темы	Повторно нажимайте кнопку для переключения 8 различных цветовых тем подсветки декоративного топлива и верхней подсветки. 1 - Белый 2 - Синий 3 - Фиолетовый 4 - Красный 5 - Зелёный 6 - Prism (Кристаллическое свечение) - декоративное топливо и верхняя подсветка переливаются различными оттенками 7 - Kaleidoscope (Калейдоскоп) - декоративное топливо и верхняя подсветка переливаются хаотично с различным ритмом 8 - Midnight mode (Ночной режим) – подсветка декоративного топлива и верхняя подсветка отключены Нажмите и удерживайте кнопку для включения или выключения верхней подсветки.
	Индивидуальная цветовая тема	Настройте определённый цвет подсветки декоративного топлива и верхней подсветки. В режимах Prism (Кристаллическое свечение) или Kaleidoscope (Калейдоскоп) нажмите кнопку для выбора текущего оттенка подсветки в качестве индивидуальной цветовой темы. Повторно нажмите данную кнопку для возобновления переключения цветовых тем подсветки.

Эксплуатация

	Яркость	Повторно нажимайте кнопку для переключения уровня яркости и мерцания подсветки. Solid *H* - Высокий уровень яркости Solid *L* - Низкий уровень яркости Cycle *H* - Высокий уровень яркости с мерцанием декоративного топлива и верхней подсветки *Cycle L* - Низкий уровень яркости с мерцанием декоративного топлива и верхней подсветки
	Оттенок пламени	Повторно нажимайте кнопку для переключения 7 оттенков пламени: 1 - Основание с оранжевым и синим оттенками 2 - Основание с оранжевым оттенком 3 - Основание с синим оттенком 4 - Синий 5 - Оранжевый 6 - Подсветка только основания 7 - Оранжевый и синий
	Датчик интенсивности окружающего света	Нажмите кнопку для включения или выключения датчика интенсивности окружающего света. Датчик интенсивности окружающего света автоматически регулирует яркость подсветки электрокамина в соответствии с уровнем освещённости помещения.
	Таймер	Повторно нажимайте кнопку для настройки продолжительности отрезка времени, по истечении которого камин автоматически выключится. Диапазон настройки таймера: от 30 минут (на дисплее отображается как «.5») до 8 часов; шаг регулировки: 30 минут. Для отключения функции таймера повторно нажимайте кнопку , пока на дисплее не отобразится "*0*". Пока таймер активен, нажатием кнопки таймера можно проверить, сколько времени осталось до выключения электрокамина.
	Сброс на заводские настройки	Одновременно нажмите и удерживайте в течение 3 секунд кнопки и для сброса электрокамина на заводские настройки. Данное действие также отключит прибор от сети Wi-Fi. Чтобы выполнить сброс на заводские настройки, необходимо нажать соответствующие кнопки на скрытой сенсорной панели управления.

НОВИНКА! Мобильное приложение Flame Connect

Скачайте мобильное приложение **Flame Connect** на ваше мобильное устройство и создайте учётную запись. С помощью мобильного приложения вы можете настраивать и сохранять индивидуальные цветовые темы вашего электрокамина.

- Подключите ваш электрокамин к мобильному устройству.
- Вы можете добавлять в список устройств одновременно несколько электрокаминов.
- Выполните индивидуальные настройки вашего электрокамина.
- В процессе эксплуатации вы можете переключать режимы и изменять настройки вашего электрокамина, наиболее соответствующие вашему текущему настроению.
- Защитите ваше устройство от несанкционированного доступа.
- Подтвердите, что вы владелец устройства, для его защиты от несанкционированного доступа.

Подробную информацию см. на нашем сайте www.dimplex.com/fcapp

GET IT ON Google Play

Download on the App Store

Техническое обслуживание

Замена батареек пульта ДУ

Инструкция по замене батареек:

1. Снимите крышку отсека для батареек с пульта ДУ, открутив винт с помощью крестовой отвёртки.
2. Вставьте в отсек одну батарейку 3 В (CR2032 [более долгий срок службы] или CR2025) со знаком «+» сверху.
3. Установите крышку на место и зафиксируйте, используя ранее открученный винт.

По истечении срока годности утилизируйте батарейки надлежащим образом, сдав их в местный специализированный пункт по сбору, обработке и утилизации отходов вашего населённого пункта.

Рисунок 26

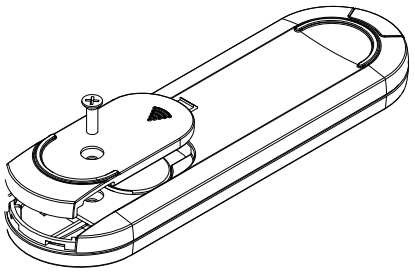

ПРЕДУПРЕЖДЕНИЕ: Во избежание риска пожара, поражения электрическим током и травм отключите агрегат от сети электропитания и дайте ему остыть, прежде чем приступить к выполнению очистки или технического обслуживания.

Очистка полупрозрачного стекла

Очистка полупрозрачного стекла выполняется на заводе-изготовителе во время сборки. Во время транспортировки, погрузочно-разгрузочных работ и монтажа на поверхности полупрозрачного стекла может скапливаться пыль. Для очистки стекла от пыли используйте чистую, мягкую ткань. Протирайте стекло лёгкими движениями во избежание царапин.

Для очистки стекла от отпечатков пальцев и других загрязнений используйте влажную ткань. Во избежание разводов после очистки протрите стекло насухо безворсовой тканью. Во избежание царапин и повреждения стеклянной поверхности запрещается использовать для очистки абразивные чистящие средства!

Очистка поверхностей камина

Внешние поверхности оборудования можно протирать чистой, влажной тканью. Категорически запрещается использовать в процессе очистки абразивные чистящие средства!

Запрещается использовать агрегат при наличии пыли и загрязнений на его внутренних и внешних поверхностях, поскольку это может привести к перегреву и, как следствие, поломке и риску возгорания! В связи с этим необходимо регулярно проводить осмотры агрегата и своевременно выполнять очистку и техническое обслуживание.

Сервисное обслуживание

Все действия по техническому обслуживанию, кроме очистки, должны выполняться авторизованными специалистами сервисного обслуживания.

Поиск и устранение неисправностей

Подробную информацию о неисправностях и методах их устранения см. в Руководстве по техническому обслуживанию.

Неисправность	Индикация	Причина	Решение
Камин не включается с помощью кнопки сенсорной панели управления	нет данных	Камин не подключён к сети электропитания	Убедитесь, что кабель питания надёжно подключён к розетке Проверьте наличие нагрузки на главном распределительном щите Убедитесь, что устройство WallSwitch работает исправно (если электрокамин подключён к такому устройству)
Камин не включается с помощью пульта ДУ	нет данных	Неправильная установка батареек или использование разряженных батареек	Замените старые батарейки на аналогичные новые, установите их в пульт, соблюдая полярность (со знаком «+» сверху)
Нагреватель не включается	---	Функция обогрева отключена	Одновременно нажмите и удерживайте в течение 3 секунд кнопки и на скрытой панели управления для включения/ выключения функции обогрева.
	H--	Нагреватель не подключён к основной плате управления (соответствующая перемычка на плате разомкнута)	Выполните подключение нагревателя, замкнув соответствующий контакт на основной плате управления, или замените основную плату управления.
Нагреватель включён, но обогрев отсутствует		Нормальное явление - Нагреватель запускается с некоторой задержкой, примерно через 30 секунд	Дождитесь запуска нагревателя.
При включении камина срабатывает защитный автомат (УЗО)/предохранитель	нет данных	Ток цепи электропитания не соответствует требованиям	Агрегат должен подключаться к отдельной цепи электропитания напряжением 230-240 В, защищённой предохранителем, рассчитанным на максимальную силу тока 13 А.
Отображение кода ошибки	Err 1	Срабатывание защиты от перегрева	Отсоедините кабель питания и подождите 5 минут, прежде чем снова подключить электрокамин к сети электропитания. Если проблема не устраняется, см. Руководство по техническому обслуживанию.
	Err12	Температура в помещении выше +45° C (+113° F)	Действия не требуются.
	Err13	Температура в помещении ниже +5° C (+41° F)	Действия не требуются.
	Err16	Датчик температуры NTC не распознаётся	См. Руководство по техническому обслуживанию.
	Err 23	Плата реле не распознаётся	См. Руководство по техническому обслуживанию.

УТИЛИЗАЦИЯ

Оборудование данного типа и его части подлежат сортировке и отдельной утилизации по истечении срока службы. Не допускается утилизация данного оборудования совместно с другими бытовыми приборами. Обратитесь в соответствующую службу, ответственную за сбор, сортировку, переработку и утилизацию электрических приборов в вашем населённом пункте.

© Glen Dimplex Flame Europe. Все права защищены. Воспроизведение материала, содержащегося в данном документе, в полном объёме или частично, запрещено без предварительного письменного разрешения Glen Dimplex Flame Europe.