ООО «Инжкомцентр ВВД»

НАТРУБНЫЙ ИСПАРИТЕЛЬ
ПЕТРОВА
НИП

Руководство по эксплуатации

Г. Подольск

2018

Петров Николай Николаевич *- дедушка Русского Пара, создатель творческой лаборатории Бани, мастер-наставник чемпионов России по банному мастерству, судья многих российских и международных соревнований по банному парению, банному СПА и массажу, действительный консультант руководителей заводов по производству банных печей, TMF, Феринге р, Инжкомцентр ВВД, автор идеи нового класса печей с непрерывной парогенерацией (НПГ) для русской бани*

1. Назначение изделия

1.1Натрубный испаритель Петрова – (далее по тексту НИП)- устройство, непрерывно генерирующее водяной пар , предназначено для создания и поддержания необходимого температурно-влажностного режима в парильном помещении.

1.2 Нагрев воды и генерация пара происходит за счет отбора избыточного тепла от продуктов сгорания топлива, проходящих через дымовой канал.

1.3 Отдавая тепло, полученное от продуктов сгорания топлива, в парную в виде пара, НИП способствует ускорению прогрева парной, позволяя получать нужное соотношение температуры и влажности, соответствующее режиму традиционной русской бани. При этом существенно снижает потребность в топливе для его поддержания за счёт существенного увеличения КПД системы печь+НИП, а снижение необходимой интенсивности топки продлевает ресурс работы печи и дымового канала. Кроме этого, поддерживая комфортный уровень влажности в парной, НИП сокращает потребность в частых «поддачах» воды на камни, повышая удобство принятия процедур и делая каменку "не заливаемой".

1.4 Отбирая избыточное тепло за счёт испарения воды НИП существенно снижает температуру труб дымового канала, что уменьшает риск перегрева сгораемых конструкций в районе прохождения дымового канала через перекрытия и кровлю, тем самым повышая пожарную безопасность.

2.Технические характеристики изделия.

- Материал дымового канала и емкости для воды: жаростойкая нержавеющая сталь толщ.1,0 мм
- Материал рассекателя: жаростойкая нержавеющая сталь толщ.2,0 мм
- Объем емкости для воды: около 5 литров
- Габаритные размеры: 200х200 х 610 мм.
- Масса: 6 кг.
- Диаметры присоединительных патрубков: 90-150 мм

3. Устройство изделия.

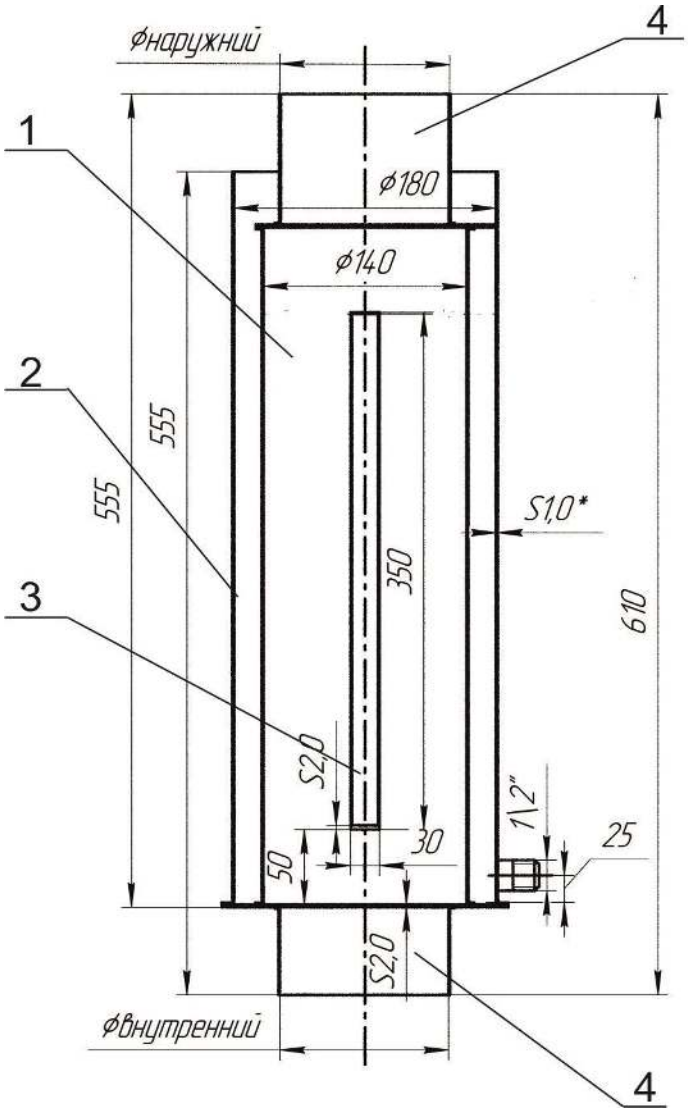

Рисунок 1.

НИП из следующих элементов (см. рис. 1):

1-дымовой канал

2-емкость для воды

3- рассекатель

4- патрубки

3.1 Поток раскаленных продуктов сгорания проходит через дымовой канал (поз.1. рис,1), передавая тепло воде, надеющейся в баке (поз.2, рис.1). При закипании воды, пар выходит через открытое пространство в верхней части бака в парильное помещение. Для более эффективного теплообмена предусмотрен рассекатель (поз.3, рис.1). К печи и

последующим элементам дымового канала НИП пристыковывается посредством патрубков (по.4, рис.1).

3.2 Возможна установка НИП совместно с внешним питающим баком или поплавковым адаптером. Бак или адаптер закрепляются на стене рядом с НИП и подключаются к нему гибким металлическим гофрированным шлангом.

4. Комплект поставки.

1. Натрубный испаритель – 1 шт.

2. Инструкция по эксплуатации– 1 шт.

3. Транспортировочная тара -1 шт.

Внешний бак для воды, поплавковый адаптер, гофрированный металлический шланг приобретаются отдельно.

5. Монтаж и эксплуатация изделия.

5.1 Монтаж

5.1.1 НИП устанавливается в качестве первого (стартового) элемента дымового канала непосредственно на дымоотводящий патрубок дымохода печи. Далее могут быть установлены стандартные элементы дымового канала: труба, натрубный бака для воды, натрубный регистр и т.д.

5.1.2 В дальнейшем дымовой канал собирается в соответствии с инструкцией по монтажу для применяемого типа дымового канала.

5.1.3 Поскольку конфигурация и размеры посадочных мест у разных производителей печей и дымовых каналов нестандартизованы, для гарантированной собираемости конструкции и соблюдения норм пожарной безопасности, рекомендуется приобретать элементы дымового канала и НИП у одного производителя- ООО « Инжкомцентр ВВД».

5.2 Эксплуатация.

5.2.1Перед растопкой печи залейте воду в НИП в объёме, не превышающем 3,5 литра. Если используется внешний питающий бак или поплавковый адаптер, установите уровень воды в них, таким образом, чтобы емкость для воды была заполнена примерно на 3/4 ее объема.

5.2.2 После растопки печи вода, за счёт эффективного отбора тепла от продуктов сгорания, закипит примерно через 8 минут и в парную начнёт поступать пар, ускоряя прогрев стен и потолка парной за счёт конденсации.

5.2.3 В дальнейшем, в случае отсутствия подачи воды из вне, примерно раз 30-40 минут доливайте воду в НИП, для продолжения генерации пара и поддержания нужного уровня влажности в парной. При наличии питающего бака контролировать уровень воды будет существенно проще, а доливать воду надо будет реже, в случае установки поплавкового адаптера контроль и регулировка уровня воды не требуются.

6. Указания по безопасности.

6.1 При эксплуатации корпус НИП нагревается до высоких температур. Во избежание ожогов запрещается прикасаться к корпусу печи незащищенными руками.

6.2 Запрещается оставлять работающую печь без присмотра.

6.3 Конструкция и материалы из которых изготовлен НИП допускают эксплуатацию НИП без воды. Заливка воды в разогретый НИП сопровождается интенсивным выбросом пара и допускается в исключительных случаях с соблюдением мер безопасности.
6.4 При возникновении пожара следует незамедлительно прекратить использование печи вызвать противопожарную службу.

7. Гарантийные обязательства.

7.1 Гарантийный срок эксплуатации составляет 1 год с даты передачи изделия Покупателю.
7.2. Производитель оставляет за собой право вносить изменения в конструкцию изделия, позволяющие совершенствовать его конструкцию.

8. Условия гарантии

8.1. Гарантия действительна, если дата покупки изделия подтверждается печатью и подписью продавца на гарантийном талоне изготовителя, а также при наличии оригинального товарного чека или договора с датой покупки.

Гарантийный талон

Дата изготовления_____

Печать, адрес и телефон Продавца_____

Продавец _____

Дата продажи: _____

Адрес изготовителя.
142180 Россия, Московская обл.,
г. Подольск, микрорайон Климовск, Фабричный проезд, д,4
Многоканальный телефон: +7 495 411-99-08.
e-mail: sales@vvd.su
http://www.vvd.su

Контакты разработчика и автора идеи: Петров Николай Николаевич
Сайт: *http://pn2.ru/*
e-mail: PN2@BK.RU