Сауна

VARIANT VIEW

Руководство по монтажу
Русский

Mini
S1212SV
121 x 118 x 204 см



Small
S1616SV
164 x 161 x 204 см



Medium
S1620SV
206 x 161 x 204 см



Large
S2020SV
206 x 204 x 204 см



RU

Содержание

1. Подготовительные работы 3

1.1. Требуемые инструменты 4
1.2. Уход и очистка 5
1.3. Утилизация 5
1.4. Список деталей для Mini S1212SV и Small S1616SV 6
1.5. Список деталей для Medium S1620SV и Large S2020SV 8

2. Схема 10

2.1. Variant View Mini S1212SV 10
2.2. Variant View Small S1616SV 10
2.3. Variant View Medium S1620SV 11
2.4. Variant View Large S2020SV 11

3. Монтаж кабины 12

3.1. Монтаж рамы основания 12
3.2. Монтаж стенок кабины 12
3.3. Монтаж потолочных элементов 12
3.4. Монтаж скамеек 12
3.5. Монтаж стеклянных элементов 13
3.6. Монтаж венца 13
3.7. Монтаж защитных накладок 13
3.8. Отверстие для электрического кабеля 13
3.9. Монтаж Освещение 13

Изображения сборки (последняя версия) 15

1. Подготовительные работы

Внимательно прочитайте руководство по монтажу. Храните настоящий документ рядом с сауной, чтобы иметь возможность в любое время проверить информацию о продукте.



Эта инструкция по монтажу также доступна в разделе «Поддержка» на веб-сайте www.harvia.fi.

Важное примечание.

- Прежде чем начать работы, убедитесь в наличии всех деталей, проверив их по списку комплектующих. В случае, если какие-то детали отсутствуют, необходимо уведомить продавца кабины о недостающих деталях в течение 14 дней.
- Установите сауну в сухом помещении, в котором обеспечивается соответствующая циркуляция воздуха.
- Пол должен быть изготовлен из камня или плитки, его поверхность должна быть ровной.
- Для выполнения монтажных работ необходимо, чтобы высота потолков в помещении составляла не менее 230 см.
- Расстояние до стен должно составлять не менее 5 см.
- Запрещается обрабатывать деревянные части, используемые внутри кабины, пропиточным составом.
- Монтаж должны выполнять два человека.
- Дерево является природным материалом, который, несмотря на хорошие условия хранения, может разбухать, усыхать или деформироваться. По этой причине для выполнения некоторых работ может потребоваться приложение силы.
- Необходимо подготовить отверстия под все резьбовые соединения.

Внимание!
Работы по электрическому подключению могут выполнять исключительно специалисты-электрики или лица с аналогичной квалификацией.

RU

1.1. Требуемые инструменты

- Молоток и деревянная подкладка или резиновая киянка
- Аккумуляторный шуруповерт с битами под винты с крестообразной головкой и Torx
- Рулетка
- Сверло диаметром 3 мм, 10 мм, 20 - 30 мм (для кабеля питания печи в сауне)
- Водяной уровень
- Ключ с внутренним шестигранником 1,5 мм
- Универсальный нож
- Лестница

Этим знаком отмечены рекомендации и полезные советы



Предварительно просверлить



Прибить

Проверка прямого угла:

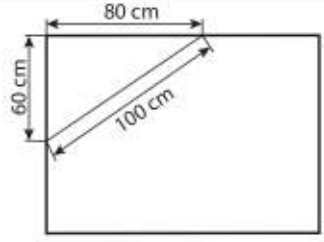

Осторожность при обращении со стеклом: Обращаться с краями стекла осторожно — при ударе закаленное стекло может треснуть с образованием мелких осколков. Под край стекла подложите защитный материал (например: упаковочный картон).

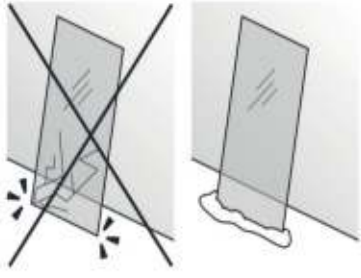

1.2. Уход и очистка

- Используйте для очистки сауны влажную ткань. Используйте только теплую воду без чистящего средства.
- Если сауна не используется в течение длительного времени, рекомендуется раз в месяц включать в кабине нагрев.

Смоляные наплывы не являются предметом претензий. В еловой древесине постоянно возникают смоляные наплывы, и при сортировке не всегда удается установить их глубину.

При воздействии высоких температур, близко расположенные к поверхности наплывы могут выйти наружу и растечься.

Вытекшую смолу можно убрать тканью, пропитанной ацетоном. Если на поверхности выступают только капли смолы, дождитесь, пока они затвердеют, и затем осторожно соскоблите их с помощью ножа.

1.3. Утилизация



- Утилизировать упаковочные материалы в соответствии с действующими стандартами по утилизации.
- Устройства содержат материалы, которые могут быть использованы повторно, а также вредные вещества. Поэтому запрещается утилизировать устройство вместе с бытовым мусором. Утилизировать исключительно в соответствии с действующими правилами утилизации.

RU

1.4. Список деталей для Mini S1212SV и Small S1616SV

Наименование	Шт.	Размер, мм	Шт.	Размер, мм
		S1212SV		**S1616SV**
Рама основания				
Рама основания	1	1097x68x44	1	1522x68x44
Рама основания	1	1142x68x44	1	1567x68x44
Вырез для вентиляции в раме основания	1	1097x68x44	1	1522x68x44
Элементы стенок				
Элементы стенок 510	4	1900x510x75	2	1900x510x75
Электроэлемент 510	1	1900x510x75		
Элемент для вентиляции 510	1	1900x510x75	1	1900x510x75
Элементы стенок 935			2	1900x935x75
Электроэлемент 935			1	1901x935x75
Угловая стойка				
Угловая стойка A	1	1949x85x45	2	1949x85x45
Угловая стойка B	1	1949x73x45		
Угловая стойка G	1	1900x92x91	1	1900x92x91
Угловая стойка H	1	1900x92x79	1	1900x92x79
Потолочные элементы				
Потолочный элемент	1	1144x1172x64	1	1597x883x64
Потолочный элемент			1	1597x686x64
Потолочная рама	2	1097x45x32	2	1521x45x32
Потолочная рама	1	970x45x32	1	1522x45x32
Потолочная рама			2	1394x45x32
Венец	2	1210x95x15	2	1605x15x95
Венец	2	1183x95x15	2	1633x15x95
Угловые элементы				
Внутренние угловые рейки для потолка	2	1002x18x15	2	1426x18x15
Внутренние угловые рейки для потолка	1	1018x18x15	1	1442x18x15
Внутренняя угловая рейка	2	1018x20x20	2	1018x20x20
Наружные угловые элементы	2	1900x80x15	2	1900x80x15
Наружные угловые элементы	1	1900x67x15	1	1900x67x15
Наружные угловые элементы	1	1900x65x15	1	1900x65x15

Наименование	Шт.	Размер, мм	Шт.	Размер, мм
		S1212SV		**S1616SV**
Лицевая панель				
U-образный алюминиевый профиль	1	402x22x12	2	409x22x12
Стекло	1	1939x411x8	2	1939x417x8
Стеклянная дверь	1	1897x600x8	1	1897x600x8
Дистанционная планка над стеклянной дверью	1	610x25x8	1	610x25x8
Комплект дверных ручек	1	300x158x30	1	300x158x30
Дверные петли	2		2	
Магнитная дверная защелка / задвижка	1		1	
Внутреннее оснащение				
Верхняя скамья сауны	1	1015x500x90	1	1440x600x90
Верхняя скамья сауны			1	732x500x90
Верхняя скамья сауны			1	301x500x90
Нижняя скамья сауны			1	1440x400x90
Ножка для скамейки	1	1090x510x90	2	1090x510x90
Ступенька	1	500x400x450		
Перегородка	1	525x402x42	1	1370x402x42
Спинка	1	978x70x42	1	1400x270x42
Спинка			1	1270x270x42
Спинка			1	841x270x42
Опорные планки	2	495x90x29	2	900x90x29
Опорные планки			2	700x90x29
Принадлежность				
Вентиляционные заслонки	1	260x87x20	1	260x87x20
Освещение	1	200x100x65	1	200x100x65
Материал для монтажа (винты и гвозди)	1			
Материал для монтажа (металлический уголок)	12	40x40x40	12	40x40x40
M10 x 120 — угловая скамья			4	
Материал для монтажа (регулируемые ножки, ножка для скамейки)	2		4	
Зажимные соединители Multiclip	12		12	
Инструкция по монтажу	1		1	

RU

1.5. Список деталей для Medium S1620SV и Large S2020SV

Наименование	Шт.	Размер, мм	Шт.	Размер, мм
		S1620SV		**S2020SV**
Рама основания				
Рама основания	1	1522x68x44	1	1947x68x44
Рама основания	1	1992x68x44	1	1992x68x44
Вырез для вентиляции в раме основания	1	1522x68x44	1	1947x68x44
Элементы стенок				
Элементы стенок 935	2	1900x935x75	4	1900x935x75
Элементы стенок 510	2	1900x510x75		
Электроэлемент 935	1	1900x935x75	1	1900x935x75
Элемент для вентиляции 935	1	1900x935x75	1	1900x935x75
Угловая стойка				
Угловая стойка A	2	1949x85x45	2	1949x85x45
Угловая стойка G	1	1900x92x91	1	1900x92x91
Угловая стойка H	1	1900x92x79	1	1900x92x79
Потолочные элементы				
Потолочный элемент	1	2022x883x64	1	2022x1112x64
Потолочный элемент	1	2022x687x64	1	2022x883x64
Потолочная рама	1	1947x45x32	2	1947x45x32
Потолочная рама	1	1522x45x32	1	1819x45x32
Потолочная рама	1	1394x45x32		
Венец	2	2058x95x15	2	2058x95x15
Венец	2	1650x95x15	2	2033x95x15
Угловые элементы				
Внутренние угловые рейки для потолка	1	1868x18x15	1	1868x18x15
Внутренние угловые рейки для потолка	2	1426x18x15	2	1850x18x15
Внутренняя угловая рейка	2	1018x20x20	2	1018x20x20
Наружные угловые элементы	2	1900x80x15	2	1900x80x15
Наружные угловые элементы	1	1900x67x15	1	1900x67x15
Наружные угловые элементы	1	1900x65x15	1	1900x65x15

Наименование	Шт.	Размер, мм	Шт.	Размер, мм
		S1620SV		**S2020SV**
Лицевая панель				
U-образный алюминиевый профиль	2	621x12x22	2	621x22x12
Стекло	2	1939x629x8	2	1939x629x8
Стеклянная дверь	1	1897x600x8	1	1897x600x8
Дистанционная планка над стеклянной дверью	1	610x8x25	1	610x25x8
Комплект дверных ручек	1	300x158x30	1	300x158x30
Дверные петли	2		2	
Магнитная дверная защелка / задвижка	1		1	
Внутреннее оснащение				
Верхняя скамья сауны	1	1865x600x90	1	1865x600x90
Верхняя скамья сауны	1	732x500x90	1	1167x500x90
Верхняя скамья сауны	1	301x500x90	1	712x500x90
Нижняя скамья сауны	1	1865x400x90	1	1865x500x90
Ножка для скамейки	2	1090x510x90	2	1090x510x90
Перегородка	1	1795x42x402	1	1795x402x42
Спинка	1	1828x42x270	1	1828x270x42
Спинка	1	1270x42x270	1	1704x270x42
Спинка	1	841x42x270	1	1250x270x42
Опорные планки	2	900x29x90	4	1050x90x29
Опорные планки	2	700x29x90		
Принадлежность				
Вентиляционные заслонки	1	260x20x87	1	260x87x20
Освещение	1	200x100x65	1	200x100x65
Материал для монтажа (винты и гвозди)	1		1	
Материал для монтажа (металлический уголок)	12	40x40x40	12	40x40x40
M10 x 120 — угловая скамья	4		4	
Материал для монтажа (регулируемые ножки, ножка для скамейки)	4		4	
Зажимные соединители Multiclip	12		12	
Инструкция по монтажу	1		1	

RU

2. Схема

2.1. Variant View Mini S1212SV

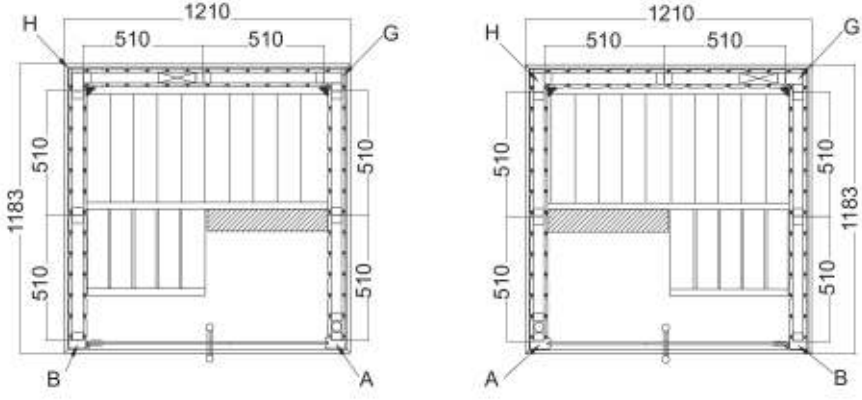

2.2. Variant View Small S1616SV

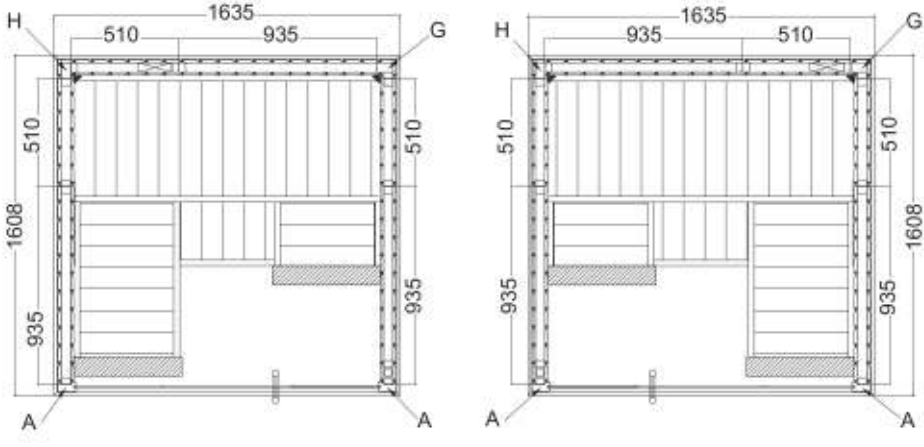

2.3. Variant View Medium S1620SV

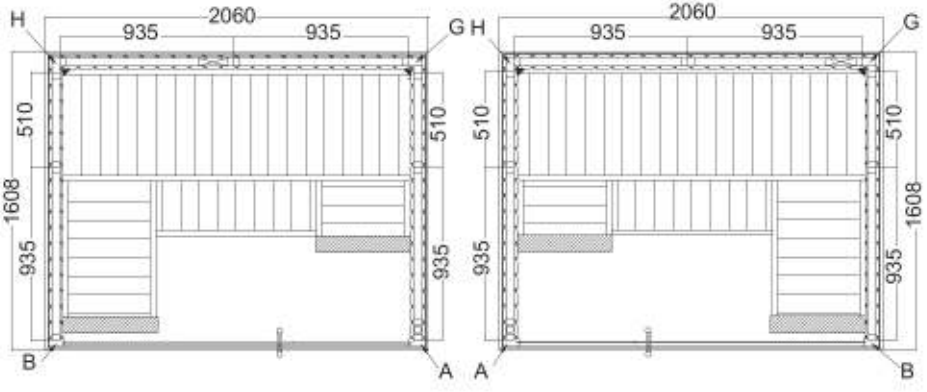

2.4. Variant View Large S2020SV

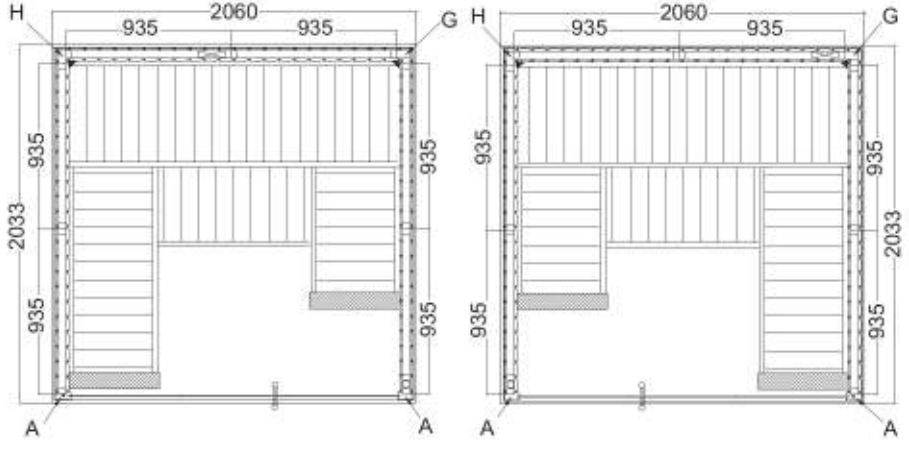

RU

3. Монтаж кабины

3.1. Монтаж рамы основания

ВНИМАНИЕ!
Обратите внимание на схему на страницах: Стр. 10 и Стр. 11, а также на изображения со страницы 15 (последняя версия).

Начните с рамы основания и прикрутите ее по углам. Переместите раму основания в окончательное положение сауны.

3.2. Монтаж стенок кабины

Обратите внимание на внешние/внутренние элементы стенок. Учитывайте положение элемента для вентиляции. Его нужно разместить по диагонали напротив нагревателя.

Начните с монтажа элементов стенок с элементом для вентиляции и прикрутите его к угловой стойке (G, H). Остальные элементы стенок соединяются при помощи паза и шпонки и фиксируются установкой потолочной рамы. Убедитесь, что все углы прямые (см. совет на странице 4).

Установите зажимной соединитель Multiclip на передние стороны элементов стенок и на угловые стойки (A, B). Убедитесь, что зажимной соединитель Multiclip правильно выровнен — угловые стойки насаживаются на элементы стенок сверху вниз.

Установите вентиляционную заслонку.

3.3. Монтаж потолочных элементов

Установите потолочные элементы и прикрутите их к стенкам кабины. Обратите внимание на вывод кабеля.

3.4. Монтаж скамеек

Монтаж опорных планок для скамьи на боковые элементы стенок. Угловая скамья крепится к скамье сауны винтами M10 x 120. Прикрутите регулируемые ножки к ножке для скамейки. Повернув фиксатор, зафиксируйте ножку для скамейки на угловой скамье и прикрутите ножку для скамейки к боковой стене.

Монтаж перегородки и спинки.

3.5. Монтаж стеклянных элементов

Установите алюминиевые U-образные профили на стеклянные элементы и установите стеклянные элементы.

При установке стеклянного элемента с отверстиями под петли следует учитывать направление открывания дверей.

Приклейте алюминиевые U-образные профили к полу с помощью силикона или монтажного клея.

Монтаж «дистанционной планки над стеклянной дверью».

Устанавливая дверные накладки, обратите внимание на то, что дверь открывается наружу.

Сначала прикрутите две дверные накладки к неподвижному стеклянному элементу, убедитесь, что накладки расположены ровно. Выровняйте, отрегулировав или повернув обе пластиковые вкладки.

Дверные ручки прикручиваются друг к другу изнутри. Используйте пластиковые подкладные шайбы при установке ручки из нержавеющей стали

Монтаж магнитной дверной защелки и задвижки.

3.6. Монтаж венца

Установите уголки на рейки венца. Затем прикрутите рейки венца к потолочному элементу.

3.7. Монтаж защитных накладок

Закрепите «внутренние угловые рейки для потолка», «внутренние угловые рейки» и «наружные угловые элементы», используя гвозди.

3.8. Отверстие для электрического кабеля

3.9. Монтаж Освещение

RU

3.1.

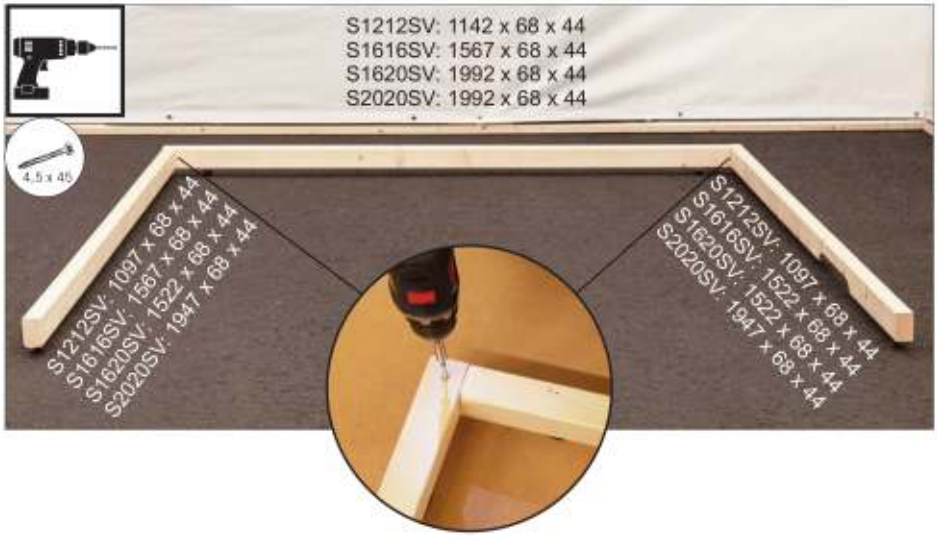
S1212SV: 1142 x 68 x 44
S1616SV: 1567 x 68 x 44
S1620SV: 1992 x 68 x 44
S2020SV: 1992 x 68 x 44
4,5 x 45
S1212SV: 1097 x 68 x 44
S1616SV: 1567 x 68 x 44
S1620SV: 1522 x 68 x 44
S2020SV: 1947 x 68 x 44
S1212SV: 1097 x 68 x 44
S1616SV: 1522 x 68 x 44
S1620SV: 1522 x 68 x 44
S2020SV: 1947 x 68 x 44

3.2.




5 x 120






5 x 120










33
45


4,5 x 60




4,5 x 45



Multiclip



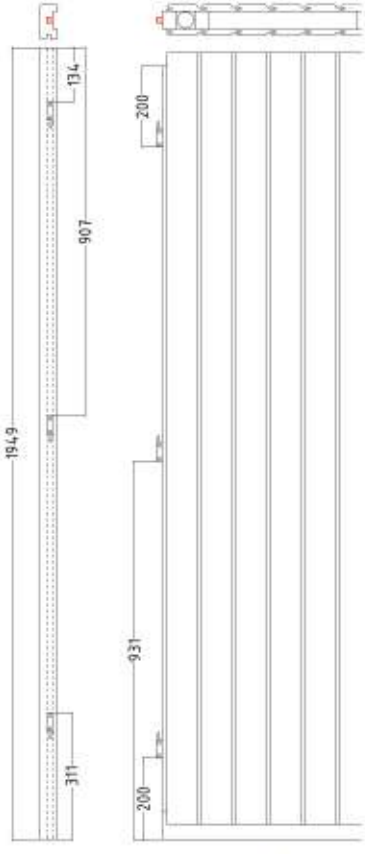





3.3.




5 x 80
S1212SV: 1144 x 1172 x 64
S1616SV: 1144 x 1172 x 64
S1620SV: 2022 x 883 x 64
S2020SV: 2022 x 1112 x 64


S1620SV: 2022 x 687 x 64
S2020SV: 2022 x 883 x 64




5 x 80

3.4.
















5 x 80


4,5 x 45


4,5 x 45



3.5.









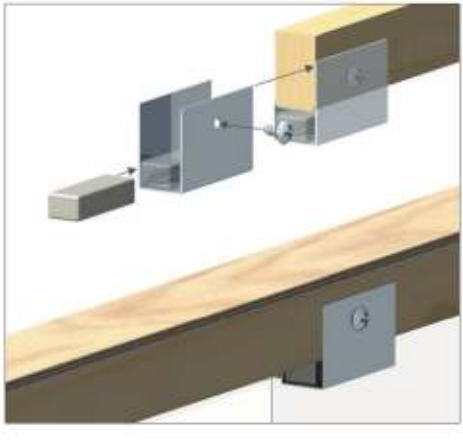











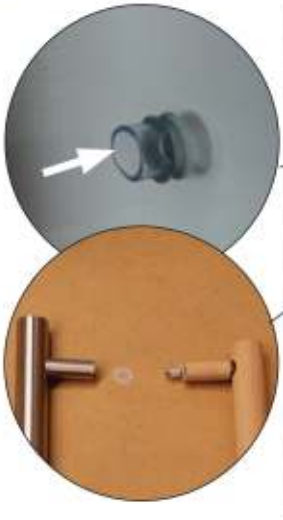

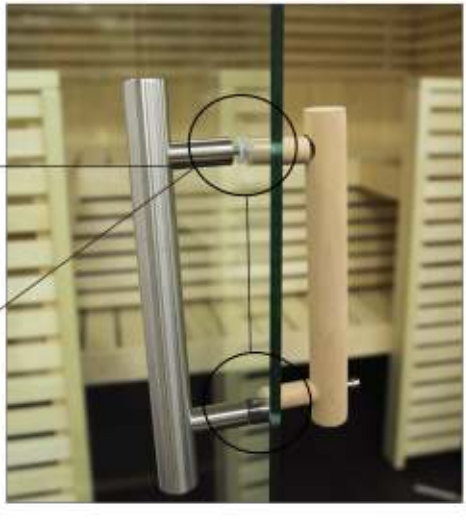

3.6.





3.7.









3.8.



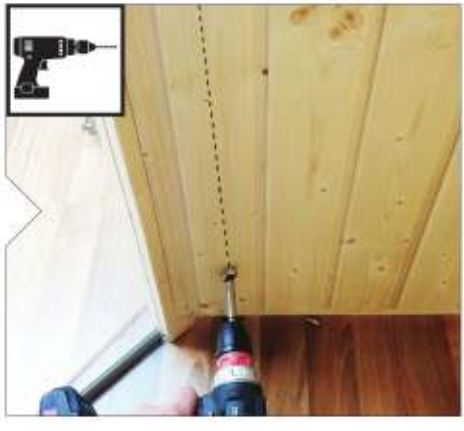

3.9.





Global:
www.harvia.fi
Tel. +358 207 464 000

HARVIA
Sauna & Spa

Central Europe:
www.sentiotec.com
Tel. +43 7672 22 900-50