KESSELTECHNIK VON BRUNNER



Architektur Tunnel 38/86 mit Kesselaufsatz

Schiebetür (easy-lift)

Stand: 2021-03-25



BRUNNER®

heizen auf bayerisch.

Maßblätter - Architektur Tunnel 38/86 mit Kesselaufsatz **Schiebetür (easy-lift)**

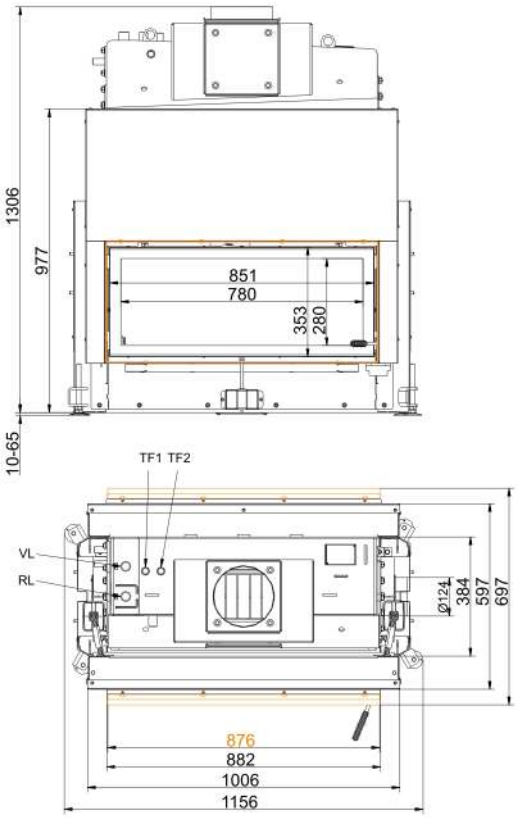

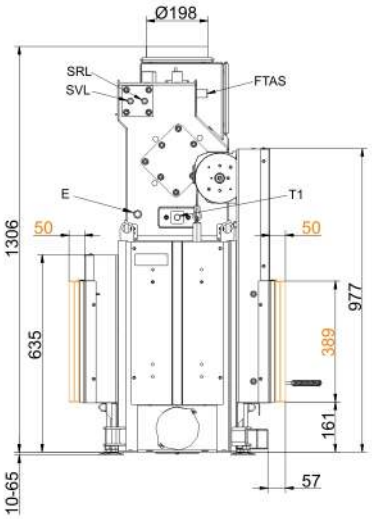

VL	Vorlauf 1" AG
RL	Rücklauf 1" AG
E	Entleerung 1/2" IG
SVL	Sicherheits-Vorlauf 1/2" AG
SRL	Sicherheits-Rücklauf 1/2" AG
FTAS	Muffe für TAS-Fühler 1/2" IG
TF1	Fühler Muffe 1/2" IG
TF2	Fühler Muffe 1/2" IG

… /Kipptür mit Anbaurahmen 50 mm

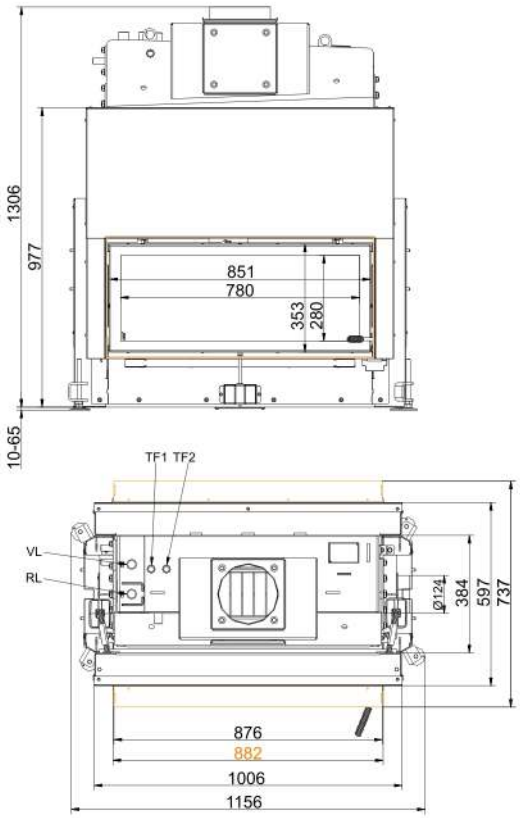

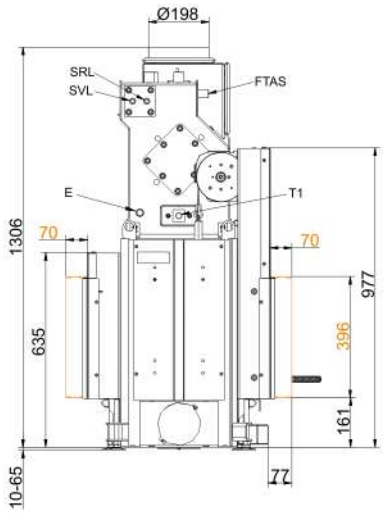

VL	Vorlauf 1" AG
RL	Rücklauf 1" AG
E	Entleerung 1/2" IG
SVL	Sicherheits-Vorlauf 1/2" AG
SRL	Sicherheits-Rücklauf 1/2" AG
FTAS	Muffe für TAS-Fühler 1/2" IG
TF1	Fühler Muffe 1/2" IG
TF2	Fühler Muffe 1/2" IG

… /Kipptür mit Anbaurahmen 70 mm

Stand: 2021-03-25

Maßblätter - Architektur Tunnel 38/86 mit Kesselaufsatz Schiebetür (easy-lift)

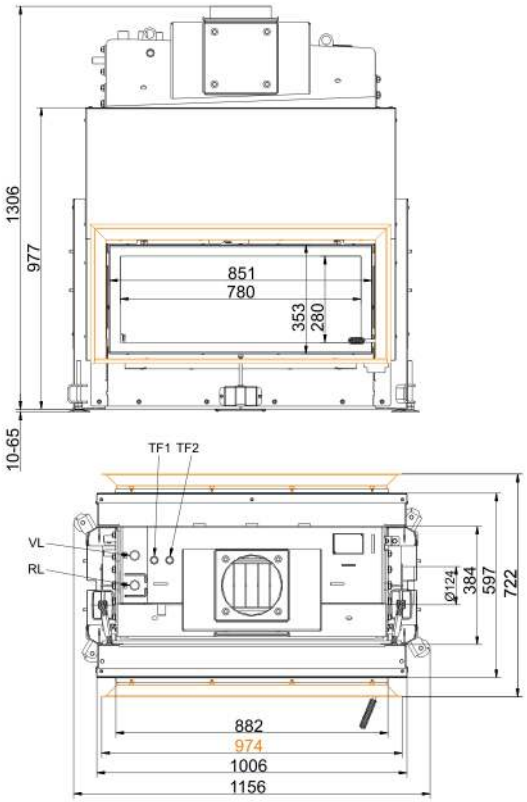

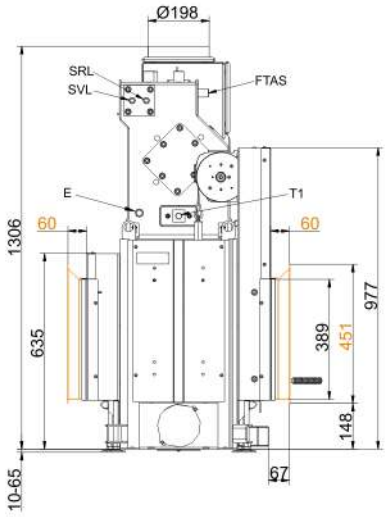

VL	Vorlauf 1" AG
RL	Rücklauf 1" AG
E	Entleerung 1/2" IG
SVL	Sicherheits-Vorlauf 1/2" AG
SRL	Sicherheits-Rücklauf 1/2" AG
FTAS	Muffe für TAS-Fühler 1/2" IG
TF1	Fühler Muffe 1/2" IG
TF2	Fühler Muffe 1/2" IG

… /Kipptür mit Blendrahmen

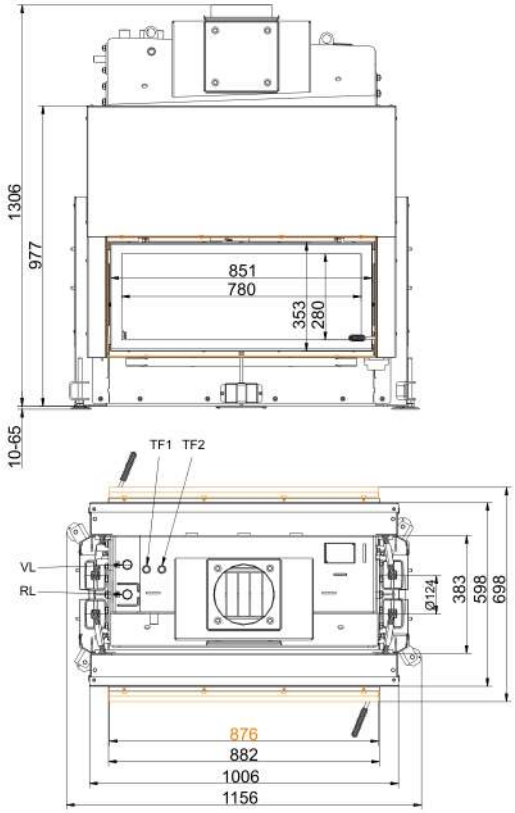

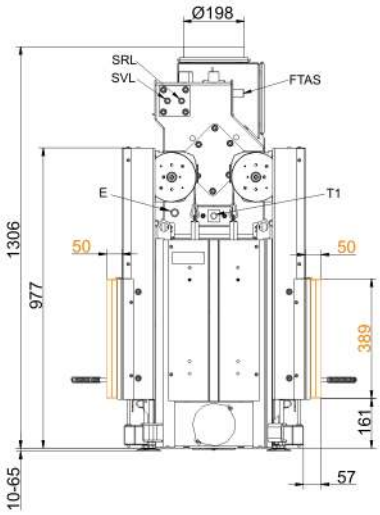

VL	Vorlauf 1" AG
RL	Rücklauf 1" AG
E	Entleerung 1/2" IG
SVL	Sicherheits-Vorlauf 1/2" AG
SRL	Sicherheits-Rücklauf 1/2" AG
FTAS	Muffe für TAS-Fühler 1/2" IG
TF1	Fühler Muffe 1/2" IG
TF2	Fühler Muffe 1/2" IG

… mit Anbaurahmen 50 mm

Stand: 2021-03-25

Maßblätter - Architektur Tunnel 38/86 mit Kesselaufsatz Schiebetür (easy-lift)

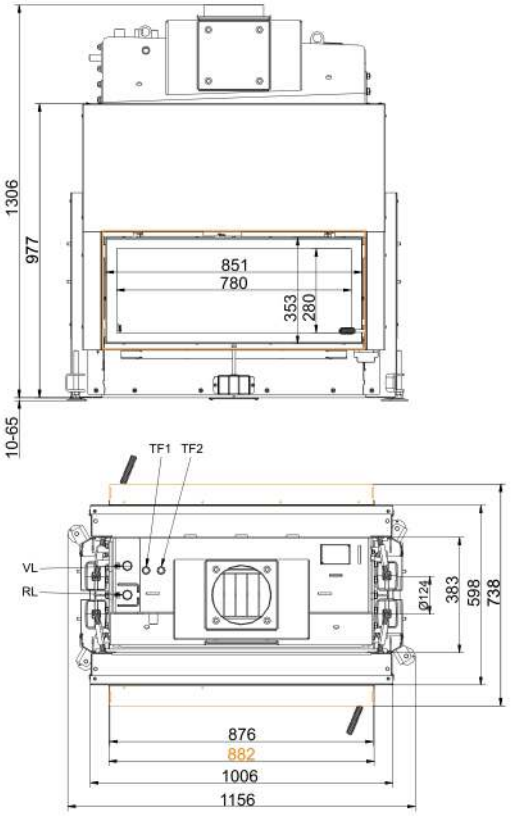

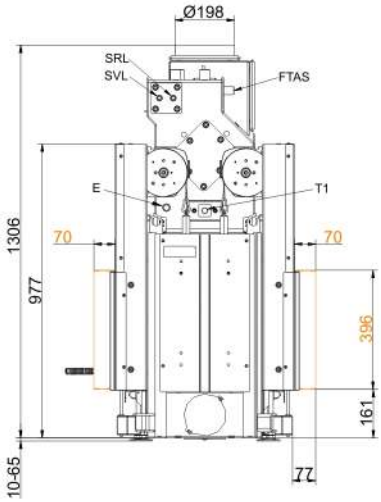

VL	Vorlauf 1" AG
RL	Rücklauf 1" AG
E	Entleerung 1/2" IG
SVL	Sicherheits-Vorlauf 1/2" AG
SRL	Sicherheits-Rücklauf 1/2" AG
FTAS	Muffe für TAS-Fühler 1/2" IG
TF1	Fühler Muffe 1/2" IG
TF2	Fühler Muffe 1/2" IG

… mit Anbaurahmen 70 mm

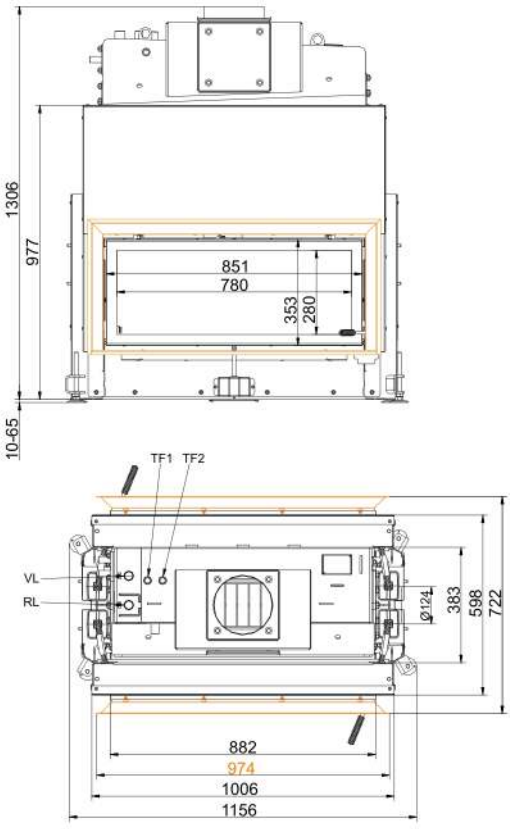

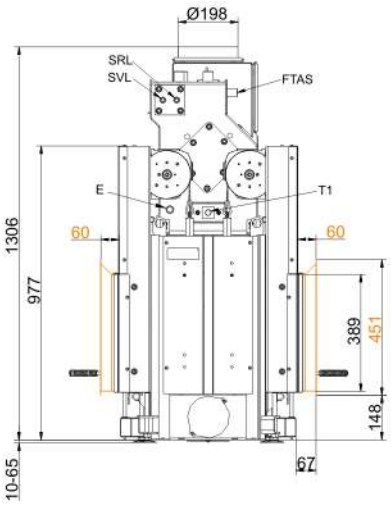

VL	Vorlauf 1" AG
RL	Rücklauf 1" AG
E	Entleerung 1/2" IG
SVL	Sicherheits-Vorlauf 1/2" AG
SRL	Sicherheits-Rücklauf 1/2" AG
FTAS	Muffe für TAS-Fühler 1/2" IG
TF1	Fühler Muffe 1/2" IG
TF2	Fühler Muffe 1/2" IG

… mit Blendrahmen

Für Zeichnungsdaten zur CAD-Planung empfehlen wir PaletteCAD. Laufend aktualisierte Maßzeichnungen unter www.brunner.de
Rahmen/Abgasstutzen/Verbrennungsluftstutzen/Frontvarianten/Traglager farblich markiert.

Stand: 2021-03-25

Planung und Einbau - Architektur Tunnel 38/86 mit Kesselaufsatz Schiebetür (easy-lift)

Geprüft nach		EN 13229 W	EN 13229 W
Werte bei Betriebsweise		Nennleistung	praxisnah
Daten für Funktionsnachweis			
Nennwärmeleistung	kW	14	-
Brennstoffumsatz	kg/h	4	5,1
Feuerungsleistung	kW	15,8	20,4
Abgasmassenstrom	g/s	11,9	20,1
Abgastemperatur nach			
Kesselteil	°C	142	149
notwendiger Förderdruck	Pa	12	12
Verbrennungsluftbedarf	m^3/h	40	50
Verbrennungsluftanschluß Ø	mm	125	125
Wärmeverteilung			
Heizeinsatz / Nachheizfläche	%	10 - 15 / -	10 - 15 / -
Sichtscheibe (Einfach- / Doppelscheibe)	%	40 / 35	40 / 35
Kessel	%	50	50
Luftquerschnitte 1)			
Zuluft	cm^2	300 / 200 / -	300 / 200 / -
Umluft	cm^2	300 / 200 / -	300 / 200 / -
min. Abstände Feuerstätte			
zu Verkleidung, Dämmschicht	cm	6	6
zum Aufstellboden	cm	1	1
Wärmedämmung ohne / mit Luftgitter 2)			
Anbauwand	cm	10 / 8	10 / 8
Boden	cm	0 / 0	0 / 0
Decke	cm	10 / 8	10 / 8
Vormauerung bei zu schützender Wand	cm	10	10
Kesseldaten			
max Betriebsdruck	bar	3	3
max. Vorlauftemperatur	°C	100	100
Wasserinhalt	Liter	43	43
Anschlüsse Vorlauf/Rücklauf	Zoll	1	1
Gewicht			
Gewicht Heizeinsatz / Brennkammer 3)	kg	(200 + 142) / 50	
Anforderung/Grenzwerte			
Deutschland / Österreich / Schweiz / Norwegen		1.BImSchV (Stufe 2) / 15a BVG (2015) / LRV / -	

1) für Kamin-/Heizeinsätze / Heizgasrohr / metallische Nachheizfläche
2) Werte ermittelt mit obrigen Luftquerschnitten; Ofenhülle wärmeabgebend ausgeführt
3) Heizeinsatz = Korpus + aufgesetzter Tauscher

Ulrich Brunner GmbH
Zellhuber Ring 17 - 18
D-84307 Eggenfelden
Telefon: +49 / (0)87 21 / 7 71-0
Telefax: +49 / (0)87 21 / 7 71-100
info@brunner.de | www.brunner.de

BRUNNER Produkte werden ausschließlich vom qualifizierten Fachbetrieb angeboten und verkauft.
Technische und Sortiments-Änderungen sowie Irrtum vorbehalten.

Stand: 2021-03-25