HITZE
CIEPŁO Z NATURY

KARTA TECHNICZNA
MASKOWNICA TYP **S M04 4/4**
LINIA HST

PODSTAWOWE INFORMACJE O PRODUKCIE

- Wykonana jest ze stali o grubości 2 mm.
- Malowana jest farbą proszkową, odporną na wysoką temperaturę. Kolor farby odpowiada kolorowi wkładu kominkowego.
- Zasłania przestrzeń między obudową wkładu kominkowego, a jego drzwiami.
- Zaletą maskownic wkładów kominkowych jest prosty sposób montażu, który można przeprowadzić samodzielnie. Maskownicę przykręca się do ramy przy użyciu śrub M5.

MASKOWNICA TYP S M04 4/4 - front 25 mm

Kod produktu	Model wkładu	Wymiary maskownic [mm]				
		A	B	C	X	Y
FHST54x39S-M04	HST54x39.S	623	462	79*	577	416
FHST59x43S-M04	HST59x43.S	668	502	79*	622	456
FHST68x43S-M04	HST68x43.S	758	502	79*	712	456

* ±1 mm w zależności od modelu

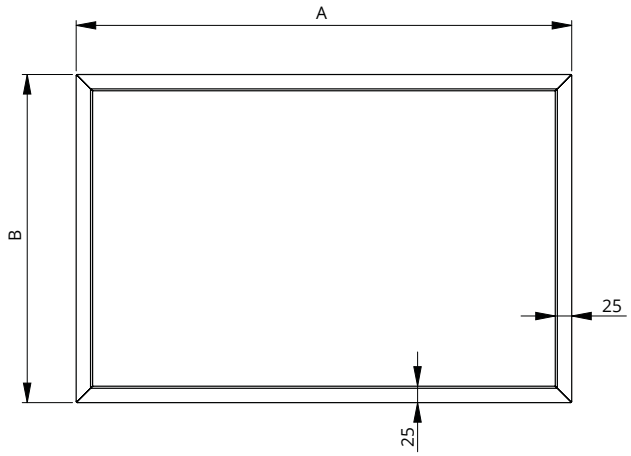

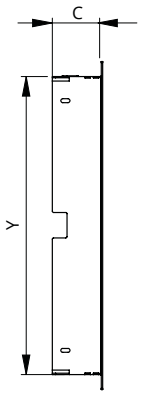

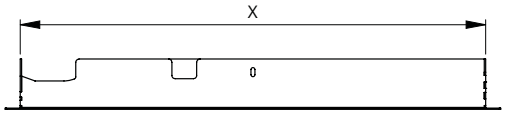

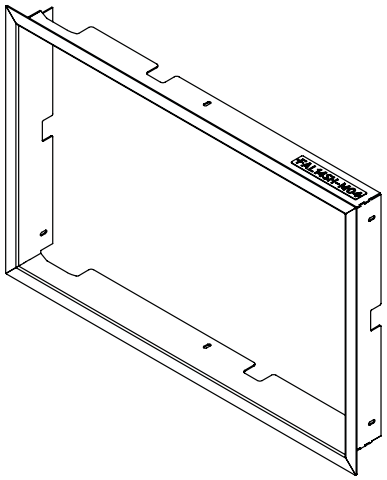

HITZE
NATURAL HEATING

TECHNICAL CARD
MASKING FRAME TYPE **S M04 4/4**
HST LINE

PRODUCT INFORMATION

- Made of 2 mm thick steel.
- Painted with high temperature resistant powder paint. The color of the paint suits the fireplace insert.
- Covers space between the housing of the insert and its door.
- The advantage of fireplace masking frame is the simple assembly method that can be carried out by yourself. The masking frame is screwed to the frame with the use of M5 screws.

MASKING FRAME TYPE S M04 4/4 - front 25 mm

Product code	Insert model	Masking frame dimensions [mm]				
		A	B	C	X	Y
FHST54x39S-M04	HST54x39.S	623	462	79*	577	416
FHST59x43S-M04	HST59x43.S	668	502	79*	622	456
FHST68x43S-M04	HST68x43.S	758	502	79*	712	456

* ±1 mm depending on the model

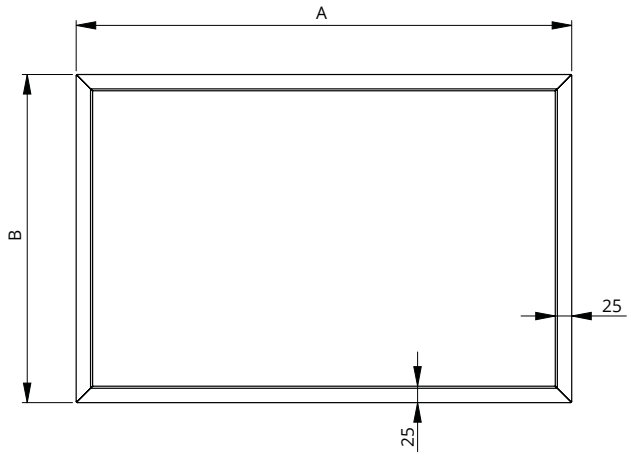

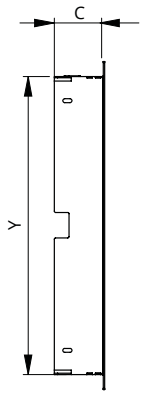

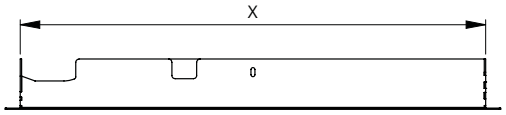

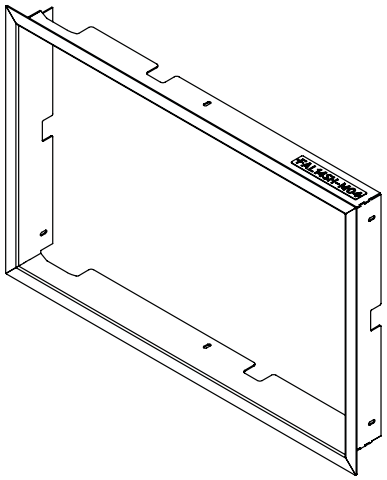

HITZE
CIEPŁO Z NATURY

KARTA TECHNICZNA
MASKOWNICA TYP **RL M04 4/4**
LINIA HST

PODSTAWOWE INFORMACJE O PRODUKCIE

- Wykonana jest ze stali o grubości 2 mm.
- Malowana jest farbą proszkową, odporną na wysoką temperaturę. Kolor farby odpowiada kolorowi wkładu kominkowego.
- Zasłania przestrzeń między obudową wkładu kominkowego, a jego drzwiami.
- Zaletą maskownic wkładów kominkowych jest prosty sposób montażu, który można przeprowadzić samodzielnie. Maskownicę przykręca się do ramy przy użyciu śrub M5.

MASKOWNICA TYP RL M04 4/4 - front 25 mm

Kod produktu	Model wkładu	Wymiary maskownic [mm]							
		A	B	C	D	L	X	Y	Z
FHST54x39RL-M04	HST54x39.R HST54x39.L	609	462	79*	79*	354	584	417	329
FHST59x43RL-M04	HST59x43.R HST59x43.L	654	501	79*	79*	354	629	457	329
FHST68x43RL-M04	HST68x43.R HST68x43.L	744	501	79*	79*	354	719	457	329

* ±1 mm w zależności od modelu

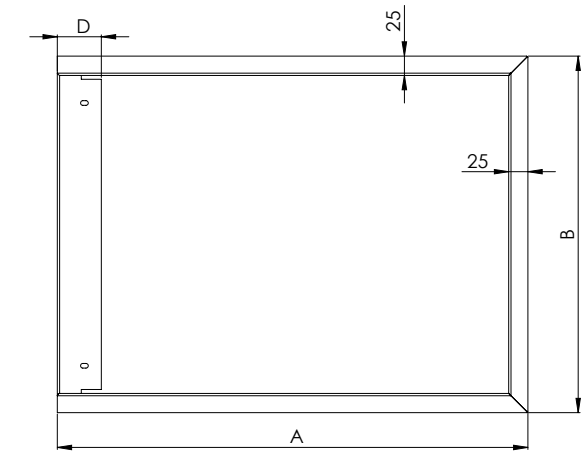

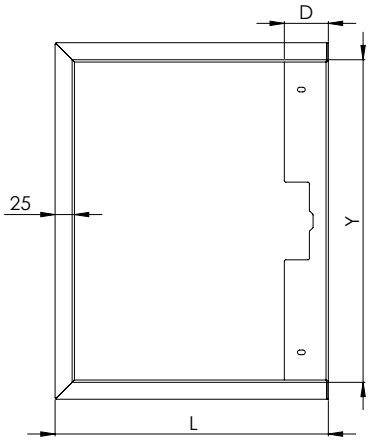

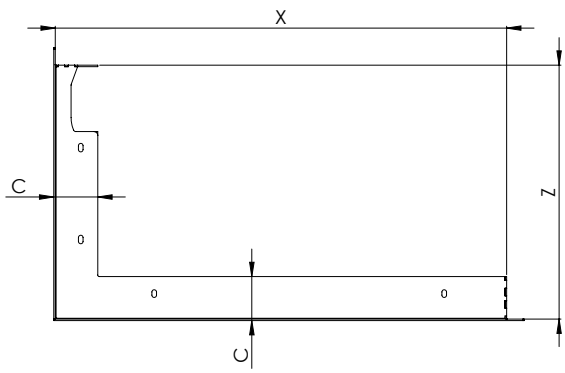

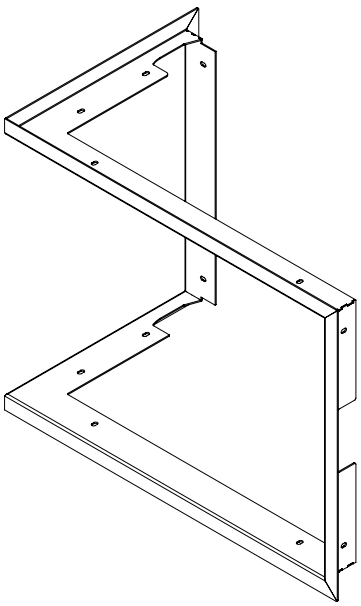

HITZE
NATURAL HEATING

TECHNICAL CARD
MASKING FRAME TYPE **RL M04 4/4**
HST LINE

PRODUCT INFORMATION

- Made of 2 mm thick steel.
- Painted with high temperature resistant powder paint. The color of the paint suits the fireplace insert.
- Covers space between the housing of the insert and its door.
- The advantage of fireplace masking frame is the simple assembly method that can be carried out by yourself. The masking frame is screwed to the frame with the use of M5 screws.

MASKING FRAME TYPE RL M04 4/4 - front 25 mm

Product code	Insert model	Masking frame dimensions [mm]							
		A	B	C	D	L	X	Y	Z
FHST54x39RL-M04	HST54x39.R HST54x39.L	609	462	79*	79*	354	584	417	329
FHST59x43RL-M04	HST59x43.R HST59x43.L	654	501	79*	79*	354	629	457	329
FHST68x43RL-M04	HST68x43.R HST68x43.L	744	501	79*	79*	354	719	457	329

* ±1 mm depending on the model

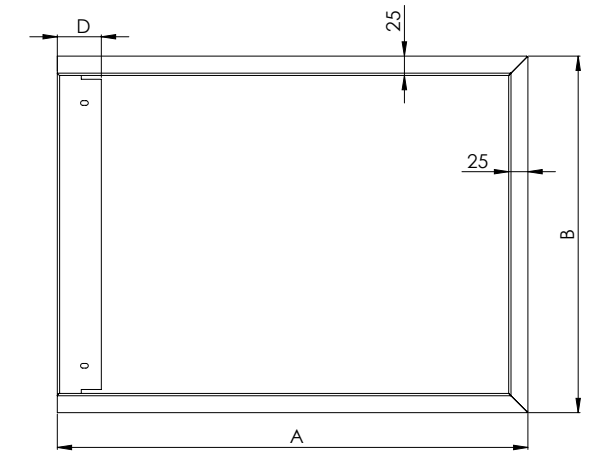

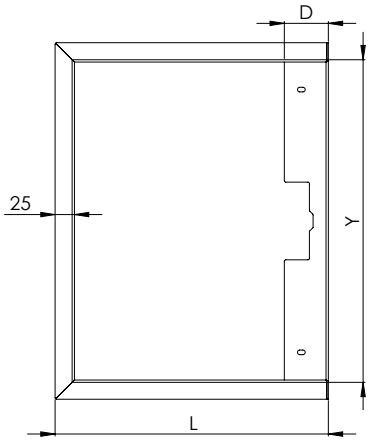

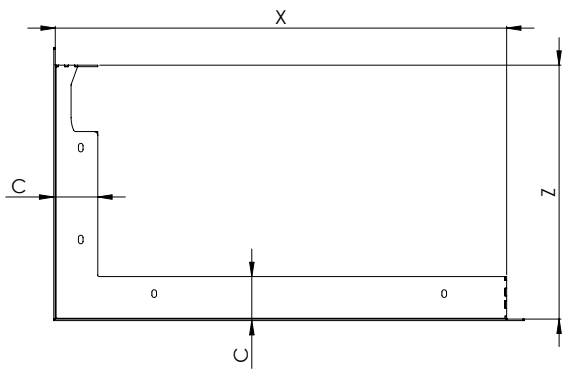

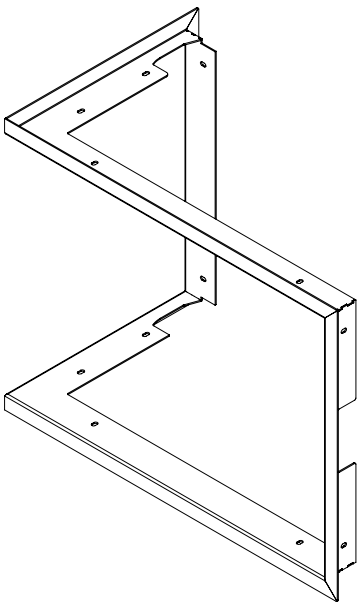

HITZE
CIEPŁO Z NATURY

KARTA TECHNICZNA
MASKOWNICA TYP **G M04 4/4**
LINIA HST

PODSTAWOWE INFORMACJE O PRODUKCIE

- Wykonana jest ze stali o grubości 2 mm.
- Malowana jest farbą proszkową, odporną na wysoką temperaturę. Kolor farby odpowiada kolorowi wkładu kominkowego.
- Zasłania przestrzeń między obudową wkładu kominkowego, a jego drzwiami.
- Zaletą maskownic wkładów kominkowych jest prosty sposób montażu, który można przeprowadzić samodzielnie. Maskownicę przykręca się do ramy przy użyciu śrub M5.

MASKOWNICA TYP G M04 4/4 - front 25 mm

Kod produktu	Model wkładu	Wymiary maskownic [mm]				
		A	B	C	X	Y
FHST54x39G-M04	HST54x39.G	635	481	79*	589	435
FHST59x43G-M04	HST59x43.G	678	521	79*	632	475
FHST68x43G-M04	HST68x43.G	768	521	79*	722	475

* ±1 mm w zależności od modelu

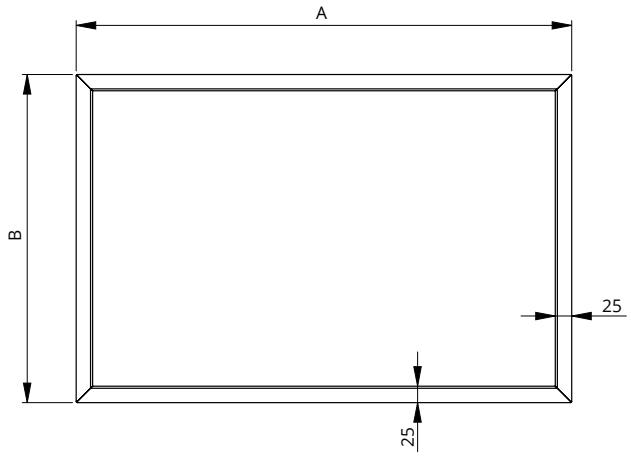

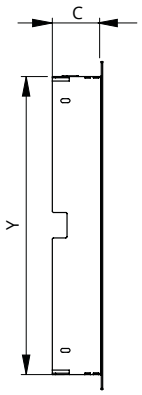

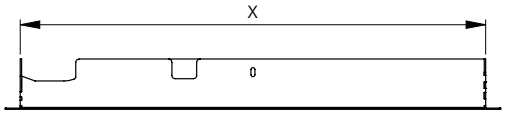

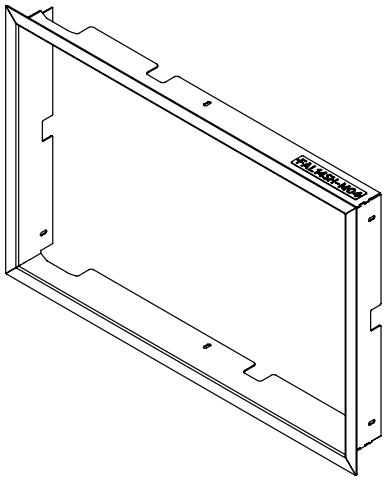

HITZE
NATURAL HEATING

TECHNICAL CARD
MASKING FRAME TYPE **G M04 4/4**
HST LINE

PRODUCT INFORMATION

- Made of 2 mm thick steel.
- Painted with high temperature resistant powder paint. The color of the paint suits the fireplace insert.
- Covers space between the housing of the insert and its door.
- The advantage of fireplace masking frame is the simple assembly method that can be carried out by yourself. The masking frame is screwed to the frame with the use of M5 screws.

MASKING FRAME TYPE G M04 4/4 - front 25 mm

Product code	Insert model	Masking frame dimensions [mm]				
		A	B	C	X	Y
FHST54x39G-M04	HST54x39.G	635	481	79*	589	435
FHST59x43G-M04	HST59x43.G	678	521	79*	632	475
FHST68x43G-M04	HST68x43.G	768	521	79*	722	475

* ±1 mm depending on the model

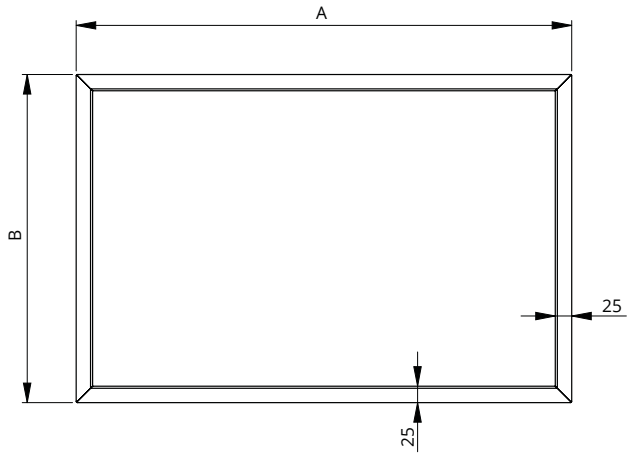

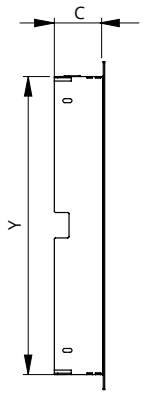

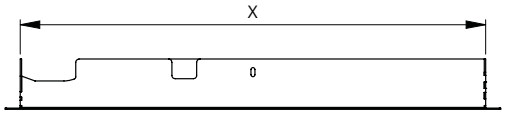

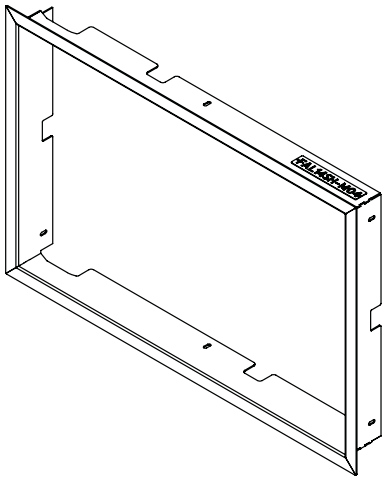

HITZE
CIEPŁO Z NATURY

KARTA TECHNICZNA
MASKOWNICA TYP **RG M04 4/4**
LINIA HST

PODSTAWOWE INFORMACJE O PRODUKCIE

- Wykonana jest ze stali o grubości 2 mm.
- Malowana jest farbą proszkową, odporną na wysoką temperaturę. Kolor farby odpowiada kolorowi wkładu kominkowego.
- Zasłania przestrzeń między obudową wkładu kominkowego, a jego drzwiami.
- Zaletą maskownic wkładów kominkowych jest prosty sposób montażu, który można przeprowadzić samodzielnie. Maskownicę przykręca się do ramy przy użyciu śrub M5.

MASKOWNICA TYP RG M04 4/4 - front 25 mm

Kod produktu	Model wkładu	Wymiary maskownic [mm]							
		A	B	C	D	L	X	Y	Z
FHST54x39RG-M04	HST54x39.RG	662	481	79*	110	406	637	431	381
FHST59x43RG-M04	HST59x43.RG	716	521	79*	120	416	691	471	391
FHST68x43RG-M04	HST68x43.RG	806	521	79*	120	416	781	471	391

* ±1 mm w zależności od modelu

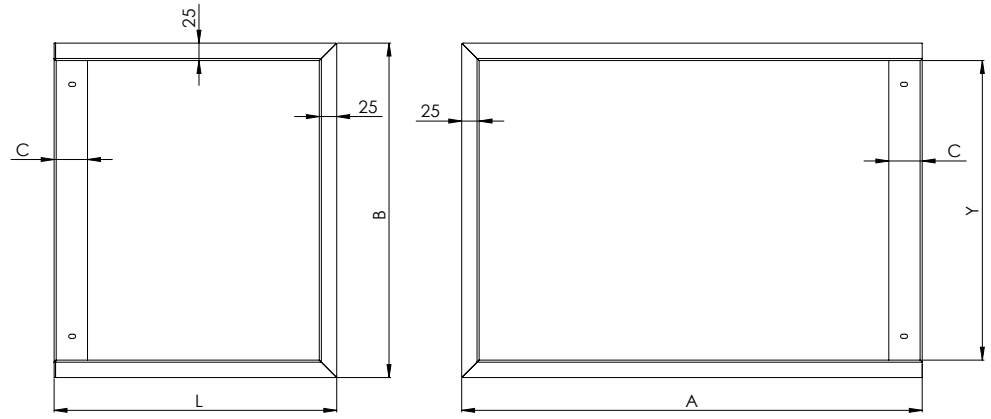

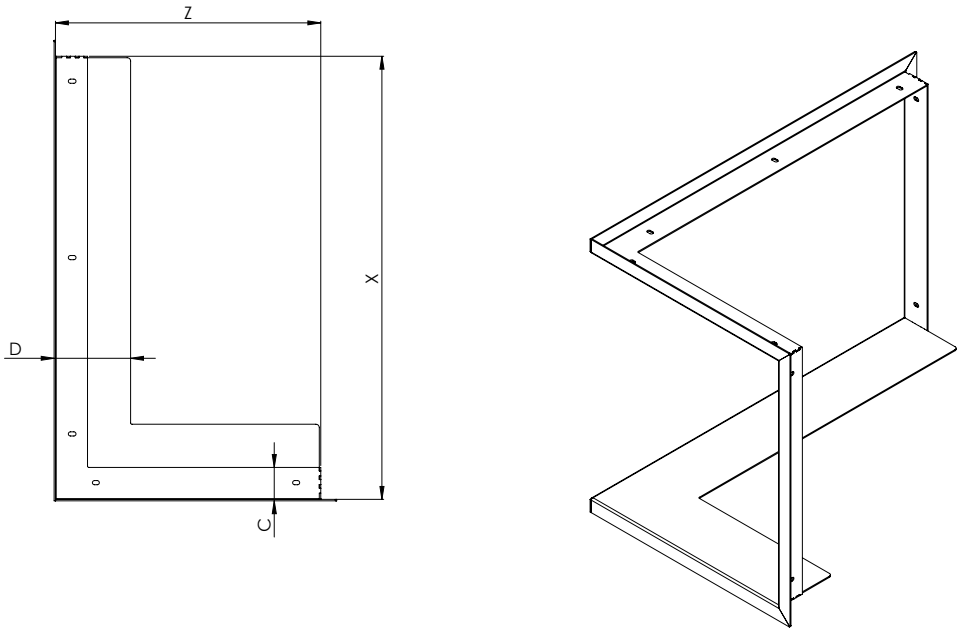

HITZE
NATURAL HEATING

TECHNICAL CARD
MASKING FRAME TYPE **RG M04 4/4**
HST LINE

PRODUCT INFORMATION

- Made of 2 mm thick steel.
- Painted with high temperature resistant powder paint. The color of the paint suits the fireplace insert.
- Covers space between the housing of the insert and its door.
- The advantage of fireplace masking frame is the simple assembly method that can be carried out by yourself. The masking frame is screwed to the frame with the use of M5 screws.

MASKING FRAME TYPE RG M04 4/4 - front 25 mm

Product code	Insert model	Masking frame dimensions [mm]							
		A	B	C	D	L	X	Y	Z
FHST54x39RG-M04	HST54x39.RG	662	481	79*	110	406	637	431	381
FHST59x43RG-M04	HST59x43.RG	716	521	79*	120	416	691	471	391
FHST68x43RG-M04	HST68x43.RG	806	521	79*	120	416	781	471	391

* ±1 mm depending on the model

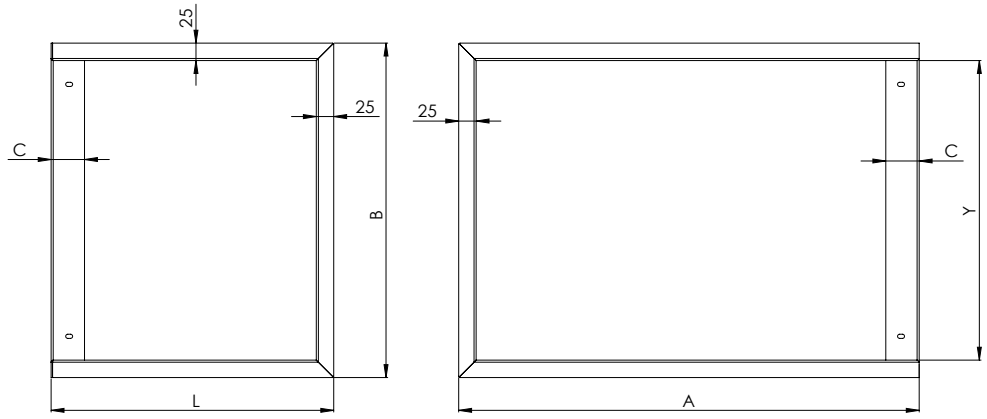

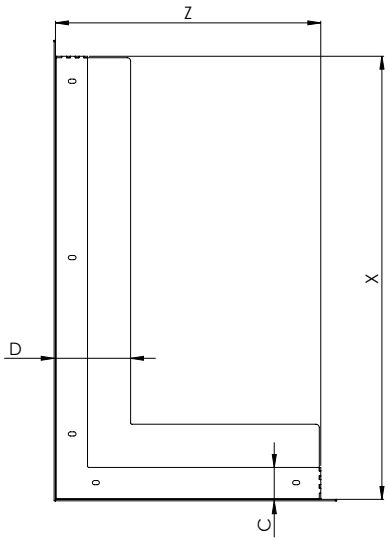

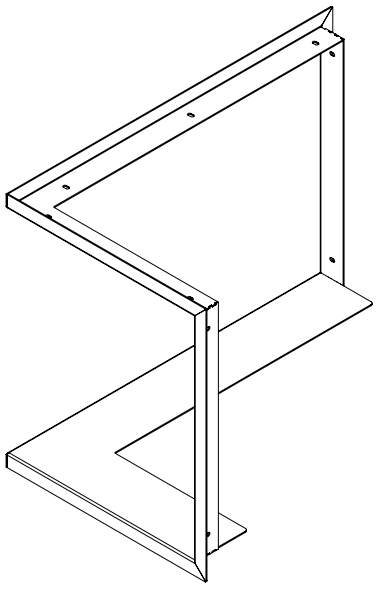

HITZE
CIEPŁO Z NATURY

KARTA TECHNICZNA
MASKOWNICA TYP **LG M04 4/4**
LINIA HST

PODSTAWOWE INFORMACJE O PRODUKCIE

- Wykonana jest ze stali o grubości 2 mm.
- Malowana jest farbą proszkową, odporną na wysoką temperaturę. Kolor farby odpowiada kolorowi wkładu kominkowego.
- Zasłania przestrzeń między obudową wkładu kominkowego, a jego drzwiami.
- Zaletą maskownic wkładów kominkowych jest prosty sposób montażu, który można przeprowadzić samodzielnie. Maskownicę przykręca się do ramy przy użyciu śrub M5.

MASKOWNICA TYP LG M04 4/4 - front 25 mm

Kod produktu	Model wkładu	Wymiary maskownic [mm]							
		A	B	C	D	L	X	Y	Z
FHST54x39LG-M04	HST54x39.LG	662	481	79*	110	406	637	431	381
FHST59x43LG-M04	HST59x43.LG	716	521	79*	120	416	691	471	391
FHST68x43LG-M04	HST68x43.LG	806	521	79*	120	416	781	471	391

* ±1 mm w zależności od modelu

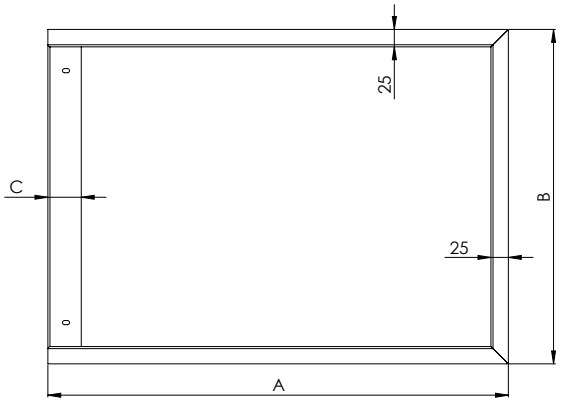

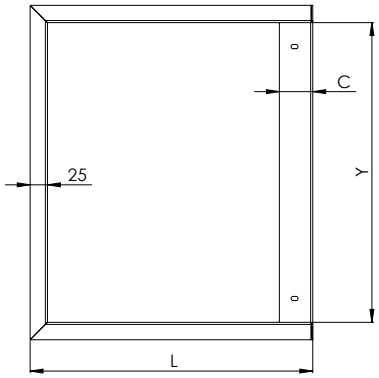

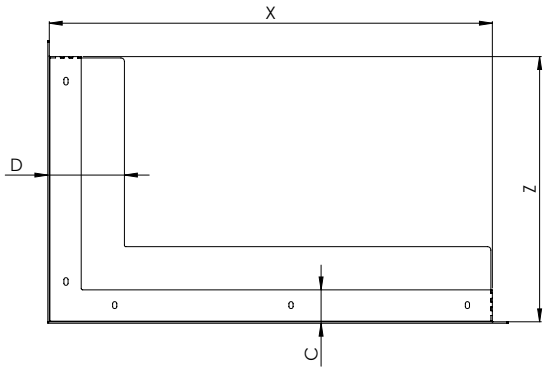

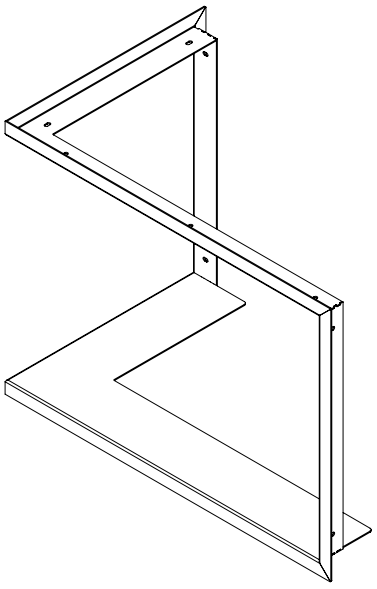

HITZE
NATURAL HEATING

TECHNICAL CARD
MASKING FRAME TYPE **LG M04 4/4**
HST LINE

PRODUCT INFORMATION

- Made of 2 mm thick steel.
- Painted with high temperature resistant powder paint. The color of the paint suits the fireplace insert.
- Covers space between the housing of the insert and its door.
- The advantage of fireplace masking frame is the simple assembly method that can be carried out by yourself. The masking frame is screwed to the frame with the use of M5 screws.

MASKING FRAME TYPE LG M04 4/4 - front 25 mm

Product code	Insert model	Masking frame dimensions [mm]							
		A	B	C	D	L	X	Y	Z
FHST54x39LG-M04	HST54x39.LG	662	481	79*	110	406	637	431	381
FHST59x43LG-M04	HST59x43.LG	716	521	79*	120	416	691	471	391
FHST68x43LG-M04	HST68x43.LG	806	521	79*	120	416	781	471	391

* ±1 mm depending on the model

