Pannteknik från BRUNNER



Architektur 45/101 med

pannmodul

skjutdörr (easy-lift)

State: 2018-03-23



BRUNNER®
made in germany.

Måttblad - Architektur 45/101 med pannmodul skjutdörr (easy-lift)

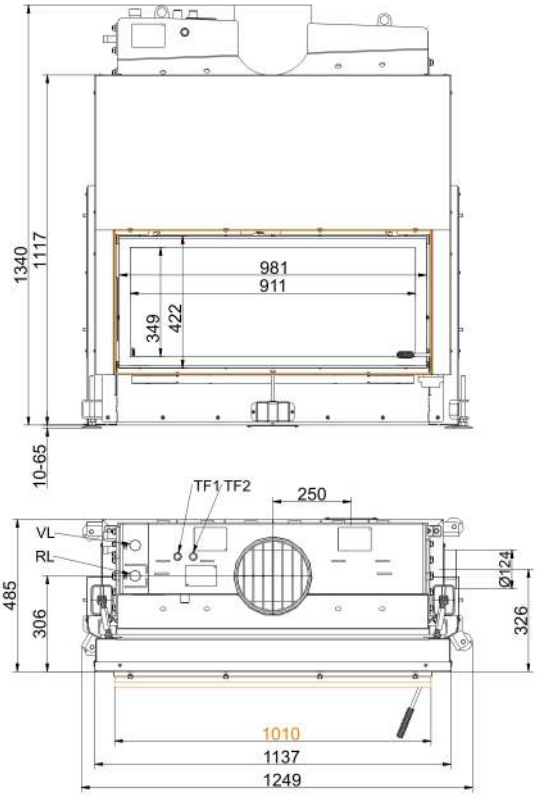

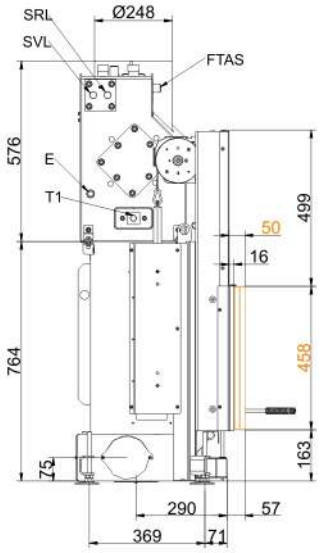

VL	framflöde 1" YG
RL	returflöde 1" YG
E	tömning 1/2" IG
SVL	säkerhets framflöde 1/2" YG
SRL	säkerhets returflöde 1/2" YG
FTAS	muff för säkerhetssensor 1/2" IG
TF1	sensor muff 1/2" IG
TF2	sensor muff 1/2" IG

… med tillbyggnadsram 50 mm

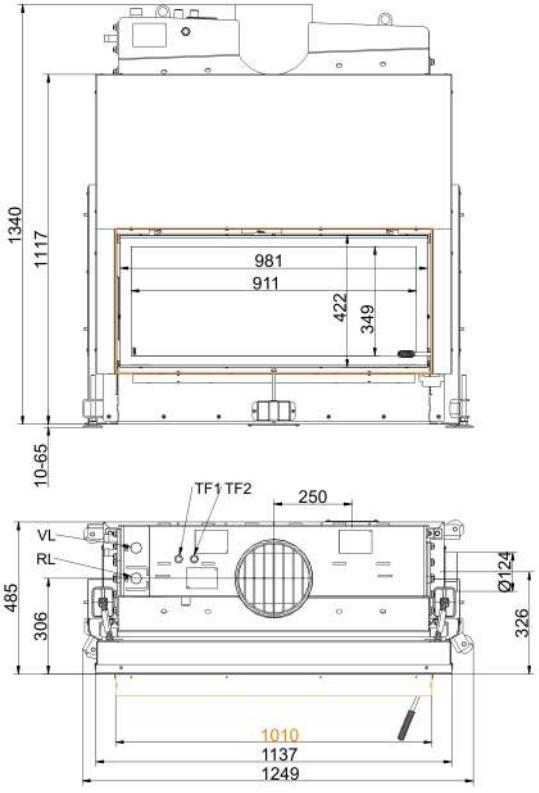

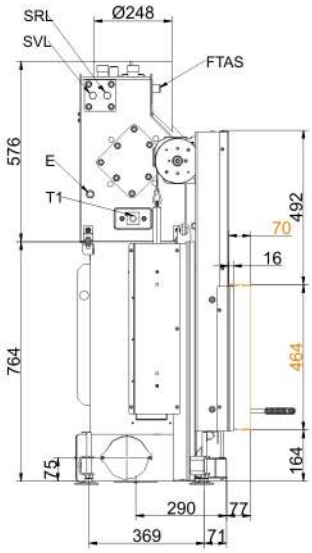

VL	framflöde 1" YG
RL	returflöde 1" YG
E	tömning 1/2" IG
SVL	säkerhets framflöde 1/2" YG
SRL	säkerhets returflöde 1/2" YG
FTAS	muff för säkerhetssensor 1/2" IG
TF1	sensor muff 1/2" IG
TF2	sensor muff 1/2" IG

… med tillbyggnadsram 70 mm

State: 2018-03-23

Måttblad - Architektur 45/101 med pannmodul skjutdörr (easy-lift)

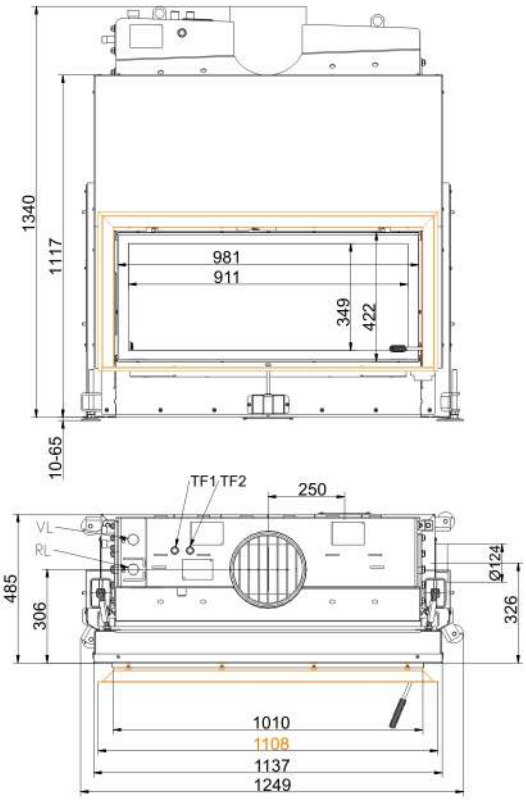

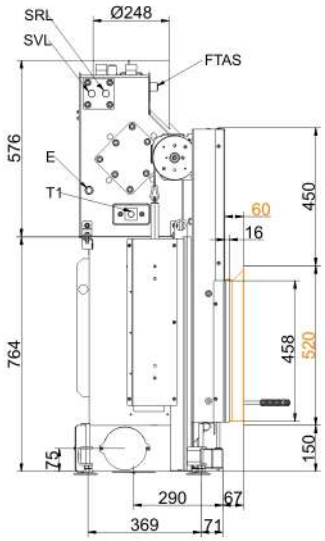

VL	framflöde 1" YG
RL	returflöde 1" YG
E	tömning 1/2" IG
SVL	säkerhets framflöde 1/2" YG
SRL	säkerhets returflöde 1/2" YG
FTAS	muff för säkerhetssensor 1/2" IG
TF1	sensor muff 1/2" IG
TF2	sensor muff 1/2" IG

… med ram

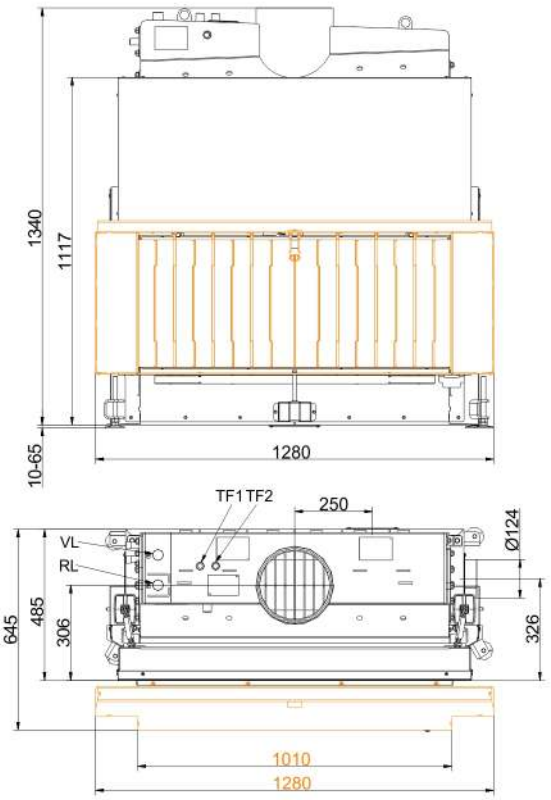

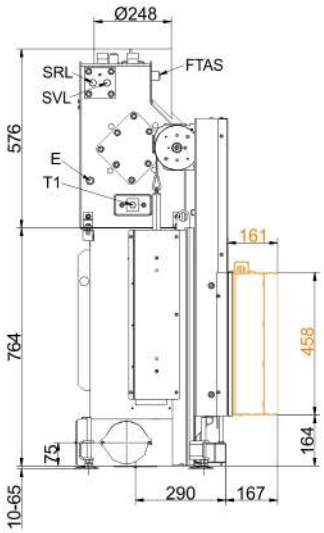

VL	framflöde 1" YG
RL	returflöde 1" YG
E	tömning 1/2" IG
SVL	säkerhets framflöde 1/2" YG
SRL	säkerhets returflöde 1/2" YG
FTAS	muff för säkerhetssensor 1/2" IG
TF1	sensor muff 1/2" IG
TF2	sensor muff 1/2" IG

… med heatSTOP®

Vi rekommenderar PaletteCAD för CAD-planering. Fortlöpande uppdaterade måttritningar finns på www.brunner.de
Ram / frontvariant markerad med färg.

State: 2018-03-23

Planering och montering - Architektur 45/101 med pannmodul skjutdörr (easy-lift)

Testad		EN 13229 W	EN 13229 W
Värden vid driftsätt		Märkeffekt	Praktiskt utprovad
EEI		120,3	120,3
Data för funktionsbevis			
Märkvärmeeffekt	kW	14	-
Vedåtgång	kg/h	4	5,1
Eldningseffekt	kW	15,8	20,4
Avgas massaström	g/s	11,9	20,1
Avgastemperatur från:			
pannan	°C	142	149
Nödvändigt transporttryck	Pa	12	12
Förbränningsluftsbehov	m^3/h	40	50
Förbränningsluftanslutning Ø	mm	125	125
Värmefördelning			
Värmeinsats + uppvärmningsyta	%	10 - 15 / -	10 - 15 / -
Siktruta (enkel- / dubbelruta)	%	35 / 30	35 / 30
Panna		55	55
Lufttvärsnitt [1]			
Cirkulationsluft	cm^2	300 / 200 / -	300 / 200 / -
Tilluft	cm^2	300 / 200 / -	300 / 200 / -
Min. avstånd värmeinsats			
mot isoleringsskikt	cm	6	6
mot uppställningsgolvet	cm	1	1
Värmeisolering utan / med luftgaller			
Monteringsvägg	cm	10 / 8	10 / 8
Golv	cm	0 / 0	0 / 0
Tak	cm	10 / 8	10 / 8
Tegelfodring framför väggen som ska skyddas	cm	10	10
Panndata			
Max. drifttryck	bar	3	3
Max. ingångstemperatur	°C	100	100
Vatteninnehåll	liter	55	55
Anslutningar ingång/retur	tum	1	1
Vikt			
Värmeinsats / förbränningskammare [2]	kg	(200 + 159) / 80	
Uppfyller krav/gränsvärden för:			
Tyskland/ Österrike / Schweiz / Norge		1.BImSchV (Stufe 2) / 15a BVG (2015) / LRV / -	

1) för värmeinsats / bränngasrör / metallisk uppvärmningsyta
2) Värmeinsats = corpus + värmeväxlaren är monterad

Ulrich Brunner GmbH
Zellhuber Ring 17 - 18
D-84307 Eggenfeldern
Telefonat: +49 / (0)87 21 / 7 71-0
Telefax: +49 / (0)87 21 / 7 71-100
info@brunner.de | www.brunner.de

BRUNNER®
made in germany.