Банная печь «Атмосфера L» сетка пруток (Портал Эйфория)



Диаметр дымохода **140мм** (внешний) / **115мм** (внутренний)	
Корпус и внутренняя каменка - **нержавеющая сталь AISI 439 (3 мм)**	
Портал, дверка, купол, заливная горловина - **чугун ЧХ-1**	
Размер экрана **380х357мм**	
Сауна, Хаммам, Русская баня - **3 режима**	
Длина дров до **400мм**	Толщина топки **9-11мм**

Изменения цвета, фактуры и поверхностные повреждения окрашенных элементов печи не являются гарантийным случаем. Гарантия не распространяется на уплотнители (печные шнуры) и стекла, которые являются расходным материалом и подлежат замене владельцем печи по мере необходимости
*На печи, используемые в коммерческих целях, гарантия не распространяется.

Банная печь «Атмосфера L»
сетка пруток (Портал Эйфория)

Технические характеристики модели

Объем топки 54л
Объем каменки 18л
Масса камней
в каменке 25-30кг
Объем парной 12-20 м^3
Масса печи 200кг
Размер (ВхДхШ)
1050х815х580мм
Масса камней в сетке 110-130к

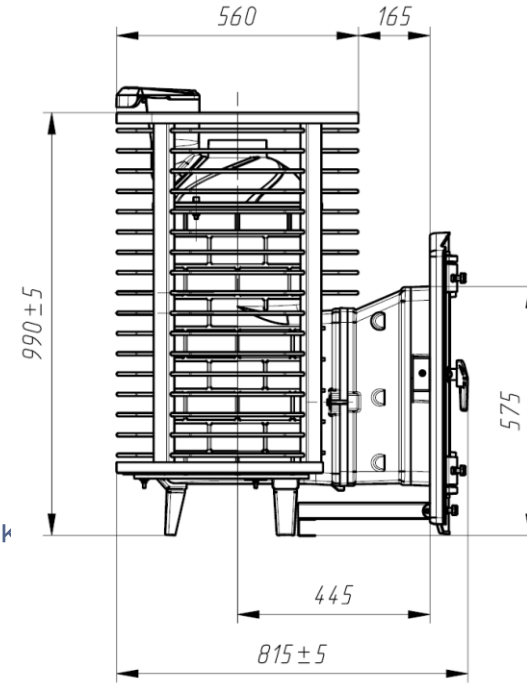

Стандартная сборка печи:

1. Купол
2. Корпус
3. Удлинитель корпуса
4. Заливная горловина
5. Паровая пушка
6. Штуцер для подачи воды
7. Внутренняя каменка
8. Удлинитель тоннеля
9. Портал
10. Дверь
11. Запорный механизм
12. Малая ручка регулировки подачи воздуха
13. Нижний воздуховод
14. Колосниковое дно
15. Ножка
16. Удлинитель колосникового дна
17. Сетка.

