Инструкция по эксплуатации, монтажу и уходу за газовыми каминными топками компании Vero Design

(далее в инструкции вышеупомянутые изделия частично описываются под термином «камин», так как являются составной частью конструкции камина)

Содержание:

Предисловие

1 **Подтверждение соответствия качества изделия и разрешение на применение в РФ**

2 **Указания по безопасной эксплуатации и монтажу**

3 **Требования к месту установки и монтажу**

4 **Требования к дымоходу**

5 **Система безопасности каминной топки**

6 **Запуск в эксплуатацию**

7 **Уход за камином и его техническое обслуживание**

8 **Противопожарная безопасность**

9 **Как действовать при наличии неполадок в работе каминной топки**

Схема соединения электронных элементов каминной топки

Гарантийный талон

© VERO DESIGN, 2014. Возможны технические изменения. Все права защищены.

Предисловие

В первую очередь разрешите поблагодарить Вас за покупку каминной топки компании VERO DESIGN !

Наша продукция изготавливается из материалов высшего качества, разрабатывается и конструируется в Бельгии согласно самым новейшим требованиям газовому оборудованию и с использованием современных технологий. Мы предоставляем 2-х летнюю гарантию с момента покупки нашего изделия (подробно см. в гарантийном талоне).

Каминная топка компании VERO DESIGN оснащена специальной газовой техникой, что делает её, при условии профессионального монтажа и соблюдения инструкции по эксплуатации, не только очень экономичной, но и исключительно безопасной и не наносящей ущерба окружающей среде.

Мы просим полностью ознакомиться с данной инструкцией для того, чтобы Вы могли безопасно пользоваться нашим оборудованием на протяжении долгих лет.

С пожеланием приятной атмосферы и уюта в Вашем доме !

Компания VERO DESIGN

© VERO DESIGN, 2014. Возможны технические изменения. Все права защищены.

1 Подтверждение соответствия качества изделия и разрешение на применение в РФ

Компания VERO DESIGN nv., адрес: Koralenhoeve nr 3 Industriepark Noord – 2160 Wommelgem, Бельгия, подтверждает, что газовая каминная топка изготовлена в полном соответствии с европейскими требованиями 90 \ 396 EEG, а так же имеет разрешение на применение в Российской Федерации за номером RUC-BE.AB24.B.04038

2 Указания по безопасной эксплуатации и монтажу

Необходимо обязательно передать данную инструкцию по эксплуатации и уходу за каминной топкой конечному пользователю!

Перед началом эксплуатации каминной топки обязательно полностью ознакомьтесь с данной инструкцией!

Неправильная эксплуатация каминной топки и отклонение от ниже изложенных правил могут повлечь за собой угрозу жизни и быть причиной пожара!

При возникновении вопросов по эксплуатации или недопонимания одного или другого пункта данной инструкции, незамедлительно обращайтесь к официальным представителям компании VERO DESIGN!

Пользуйтесь прихватами или перчатками, в случае необходимости контакта с горячими частями камина, так как некоторые части камина очень сильно нагреваются и существует опасность ожога!

Будьте особенно внимательны с маленькими детьми, пожалуйста, следите за тем, чтобы они находились на безопасном расстоянии от горячего камина!

Не храните никакие легко воспламеняющиеся жидкости вблизи камина!

Обратите также Ваше внимание на то, что при несоответствующей эксплуатации и монтаже каминной топки, Вы теряете право на гарантийное сервисное обслуживание!

Запуск каминной топки в эксплуатацию разрешается только в том случае, если её подключение было осуществлено специализированным предприятием, уполномоченным на осуществление проводки газа!

Сборка и монтаж камина должны осуществляться исключительно в соответствии с предписаниями данной инструкции по эксплуатации, установленными производителем данного прибора, а также в соответствии с действующими национальными и местными предписаниями, правилами и нормами!

Каминная топка должен быть подключена к тому газу (пропан или бутан) для работы на котором он был заказан. Замена питания с одного типа газа на другой возможна только при полной замене газовой горелки, адаптированной под желанный тип газа. В противном случае газовое оборудование может выйти из строя и может возникнуть опасность пожара!

Транспортируйте каминную топку только в вертикальном положении!

© VERO DESIGN, 2014. Возможны технические изменения. Все права защищены.

3 Требования к месту установки и монтажу

При монтаже камина требуется строго соблюдать предписания государственных строительных органов и государственных правил противопожарной безопасности. Необходимую информацию, в том числе и по правилам подключения к дымоходу, Вы сможете получить в местной администрации.

Привлекайте только квалифицированных специалистов для монтажа камина и дымохода! Специалист, выполняющий монтаж, несет полную ответственность за наличие тяги в дымоходе, приток наружного воздуха для горения и теплоизоляцию конструкции.

Для каждого камина требуется отдельный дымоход! Минимальная высота дымохода составляет 5 метров. При такой минимально допустимой высоте дымохода и без использования дымососа, подключении к дымоходу должно быть под углом 45° или 180° (см. рис 1).

Диаметр дымохода должен соответствовать предписанному для выбранной каминной топки.

Место установки должно соответствовать правилам противопожарной безопасности. Убедитесь в отсутствие любых воспламеняющихся предметов на ростоянии 1 метр от камина.

Каминная топка должна быть подключен к тому газу (пропан или бутан) для работы на котором она была заказана. Замена питания с одного типа газа на другой возможна только при полной замене газовой горелки, адаптированной под желанный тип газа. В противном случае газовое оборудование может выйти из строя и может возникнуть опасность пожара!

Перед монтажом убедитесь в предписанном давлении газа для устанавливаемой каминной топки (бутан минимум 20 mbar, пропан оптимальное давление 50 mbar).

Для оптимального процесса горения необходимо достаточное количество воздуха. Поэтому в помещениях с хорошей воздушной изоляцией следует периодически открывать окно для проветривания или слегка приоткрывать окно во время работы камина. Если первые два описанных варианта невозможны, необходимо устанавливать системы внешней подачи воздуха (с улицы или подсобного помещения). Для камина требуется от 288 м³ до 1008 м³ воздуха для сгорания в час (в зависимости от размера каминной топки, см. технические параметры).

Не используйте никакого иного декоративного материала кроме декоративного материала, который поставляется вместе с каминной топкой (галька, керамические дрова и т.д). Декорационным камнем пол каминной топки покрывается в 2 слоя.

Систему зажигания огня нельзя прикрывать декоративным материалом (галька, керамические дрова и т.д)., так же отдельные компоненты системы зажигания не должны быть в контакте с описанными декоративными материалами.

Убедитесь перед установкой камина в устойчивости несущей конструкции и ее возможности выдержать вес камина.

© VERO DESIGN, 2014. Возможны технические изменения. Все права защищены.

Каминную топку можно устанавливать исключительно в сухих помещениях, при повышенной влажности возможно повреждение встроенной электронной системы безопасности и контроля.

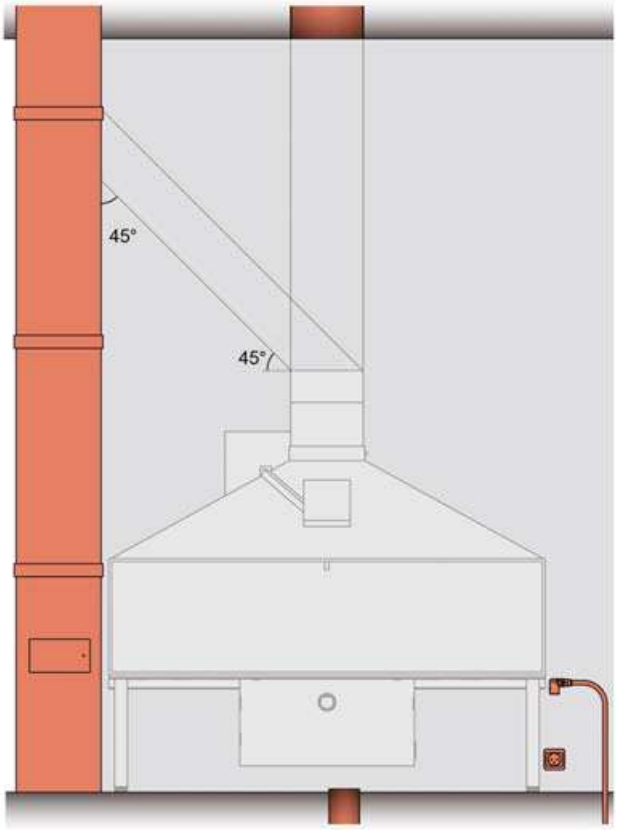

Рис. 1

При монтаже каминной топки нужно ее выставить по вертикальному уровню согласно рис. 2.

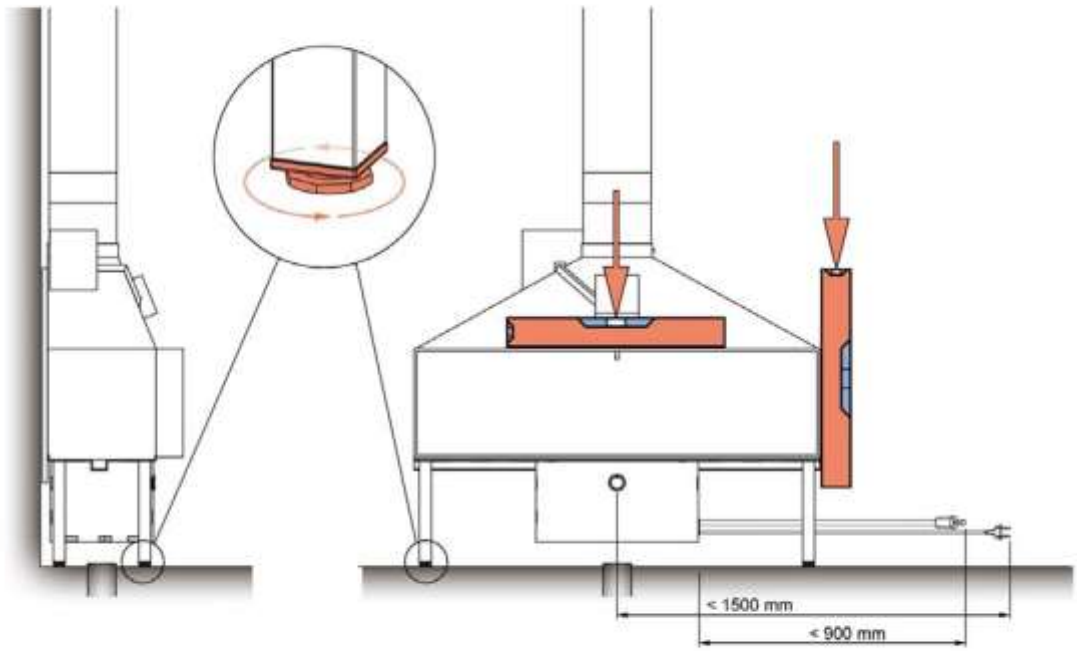

© VERO DESIGN, 2014. Возможны технические изменения. Все права защищены.

Рис. 2

К каминным топкам можно подвести наружный воздух или воздух с соседнего помещения для горения огня (рис. 2а). Подводку воздуха нельзя непосредственно подключить к топке, так как воздух для горения попадает в камеру горения через многие отверстия находящиеся в нижней части каминной топки. В конвекционный короб камина должны быть вмонтированы конвекционные решетки.

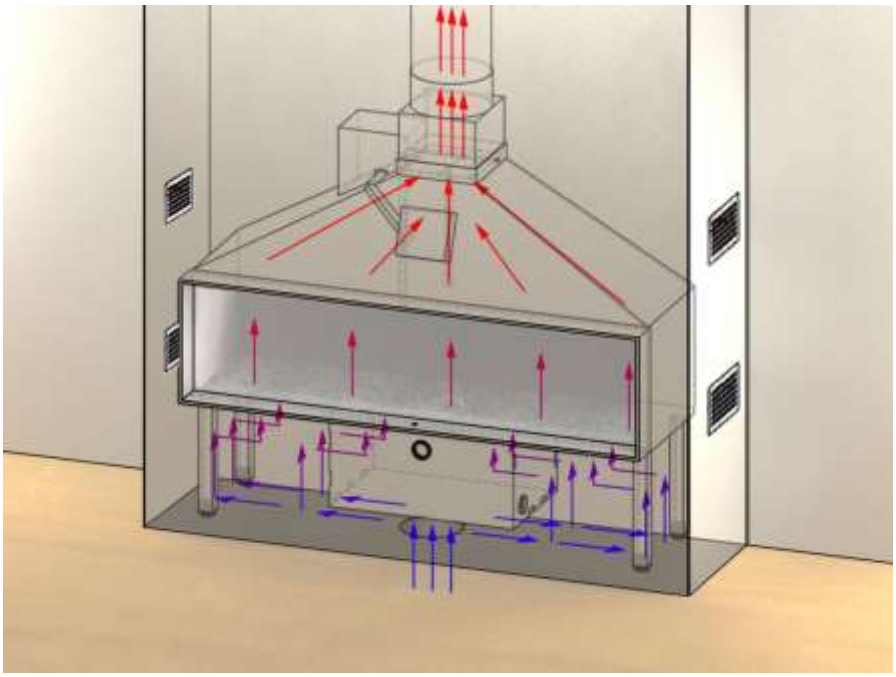

Рис. 2а

Каминные топки со стеклом - GALA® имеют вмонтированные в корпус конвекционные патрубки для улучшенной конвекционной системы. Для создания такой системы нужно подключить к патрубкам каналы с конвекционными решетками (см. рис. 2б). Если в доме нет необходимости в улучшенной конвекционной системе, то конвекционные патрубки должны быть закрыты изолирующим материалом и в конвекционный короб камина можно монтировать обычные конвекционные решетки без подключения к патрубкам.

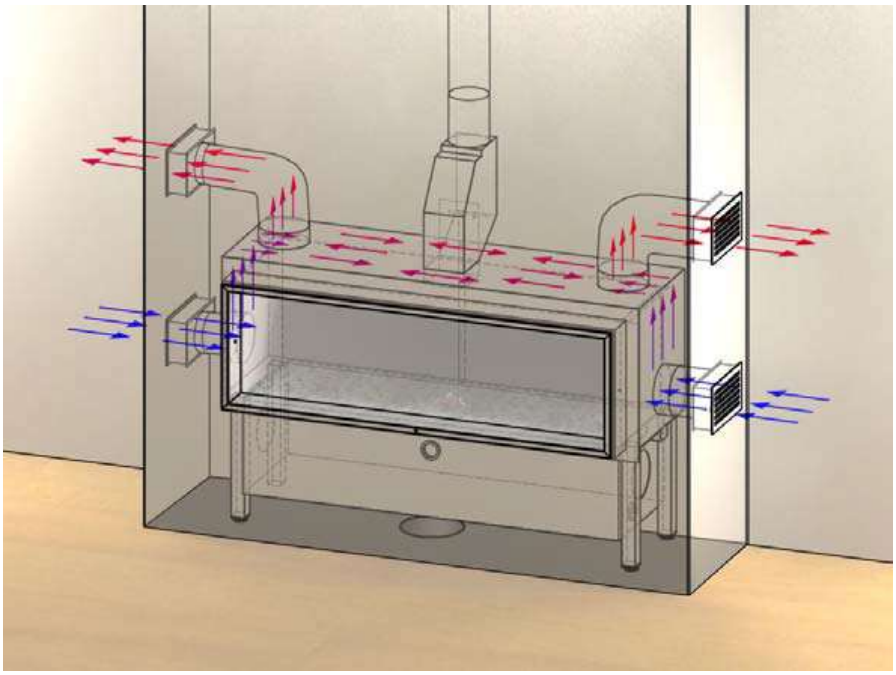

Рис. 2б

© VERO DESIGN, 2014. Возможны технические изменения. Все права защищены.

При отделочных работах нужно обязательно учитывать то, что между облицовкой камина и фронтальной рамой каминной топки должен быть по всему периметру рамы расширительный шов 10 мм (рис. 3).

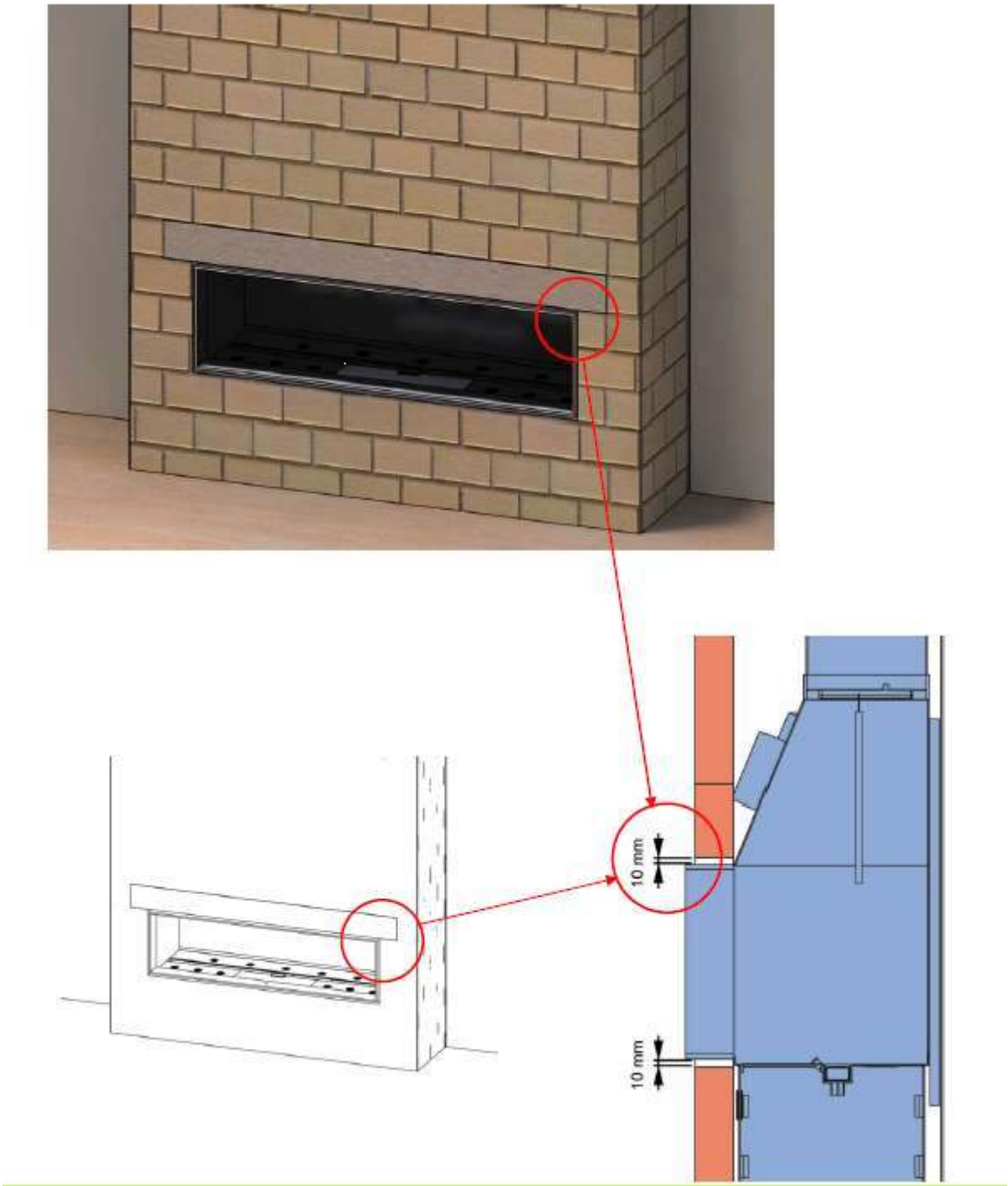

Рис. 3

© VERO DESIGN, 2014. Возможны технические изменения. Все права защищены.

Монтажный шов закрывается штукатуркой, которая кладётся на специальный отделочный уголок, используемый для штукатурных работ (рис. 4 и 5). Между отделочным штукатурным уголком и рамой каминной топки должен быть расширительный шов 3 мм.

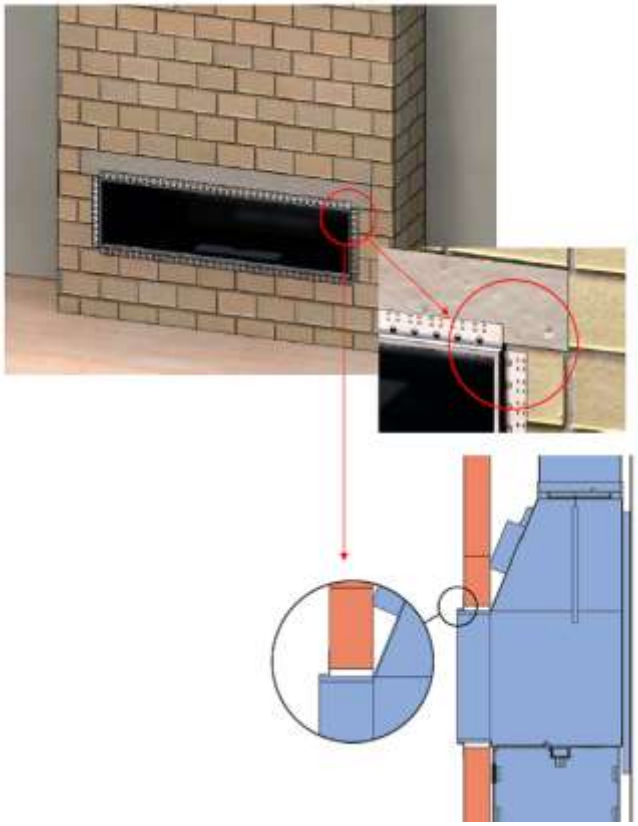

Рис. 4

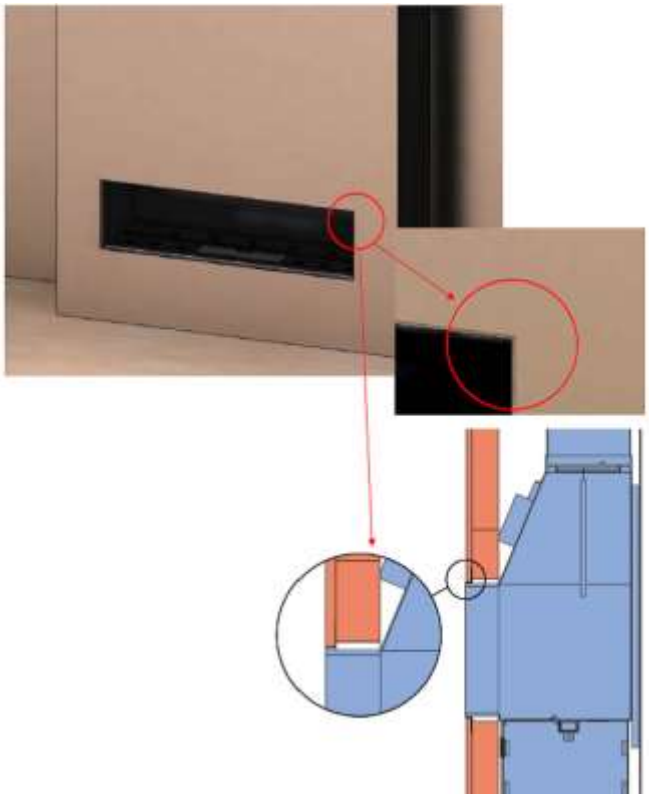

Рис. 5

© VERO DESIGN, 2014. Возможны технические изменения. Все права защищены.

4 Требования к дымоходу

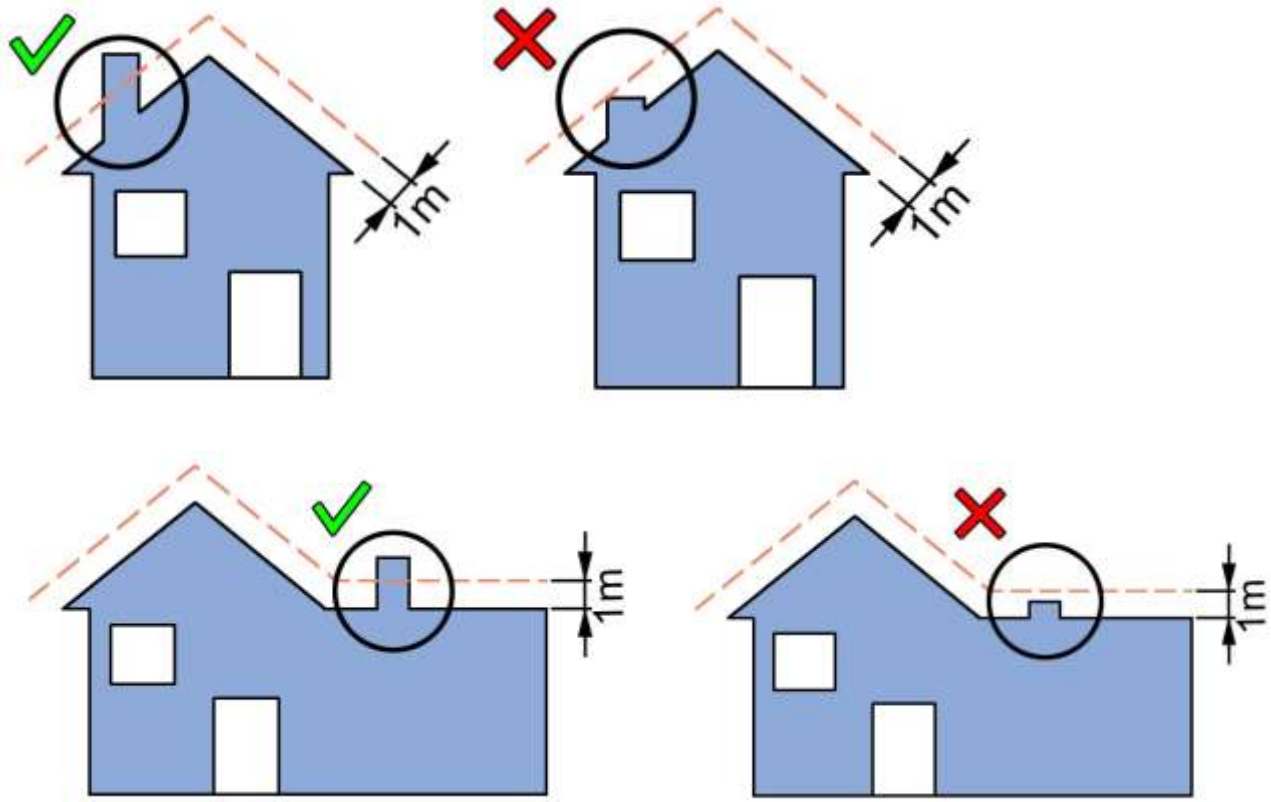

Рис. 6

Для монтажа моделей каминных топок без стекла - NIPPON® коаксиальный дымоход использовать нельзя (это дымоход построенный по принципу «труба в трубе», где воздух для горения газового топлива забирается не из помещения, а с улицы, через наружную трубу коаксиального дымохода, а продукты сгорания выбрасываются через внутреннюю трубу коаксиального дымохода).

Для монтажа моделей со стеклом - GALA® можно использовать как обычный так и коаксиальный дымоход. При заказе каминной топки GALA® нужно обязательно указать с каким дымоходом ее будут монтировать.

Диаметр дымохода должен соответствовать диаметру патрубка на дымосборнике (см. технические параметры: диаметр патрубка с дымососом и без дымососа).

5 Система безопасности каминной топки

- Термодатчик в системе зажигания огня - блокирует подачу газа в каминную топку если нет возгорания в камине при его включении или если пламя в камине гаснет;
- Термодатчик в дымосборнике каминной топки – ТТВ, блокирует подачу газа в каминную топку если температура в дымосборнике превышает допустимый уровень нормального режима работы камина (к примеру из-за следствия недостаточной силы тяги в дымоходе (рис. 7);

© VERO DESIGN, 2014. Возможны технические изменения. Все права защищены.

- Положение шиберной заслонки (модели NIPPON®) дает команду на подачу (если шиберная заслонка открыта) или отключение газа (если шиберная заслонка закрыта);
- Инфракрасный пульт дистанционного управления с защитой от непроизвольного включения камина детьми (рис. 8);
- Газовое соединение (штекер) со встроенной системой безопасности, перекрывающей подачу газа при превышении допустимого уровня температуры в месте соединения.

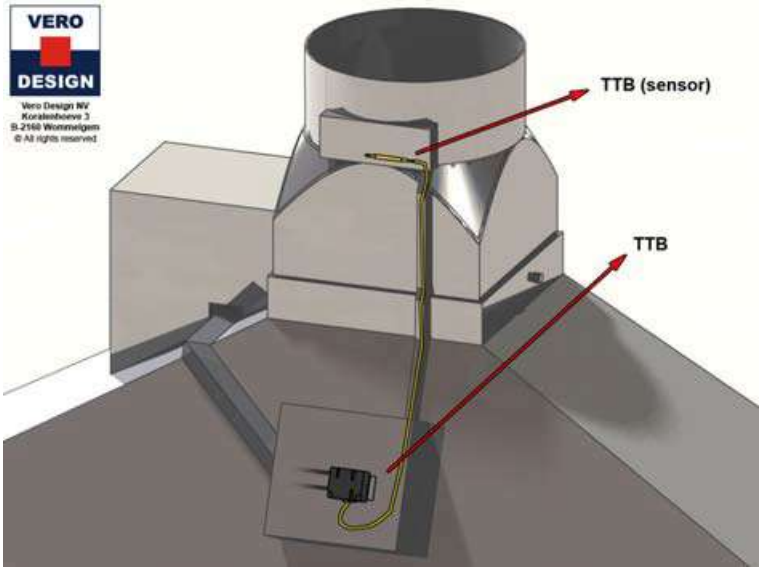

Рис. 7

6 Запуск в эксплуатацию

Инструкция на пульт дистанционного управления газовым камином прилагается отдельным руководством

В начале эксплуатации каминной топки возможно появление неприятного запаха, вызванного обжиганием краски и вяжущих материалов. Запах исчезнет после того как Вы несколько раз протопите камин. Во время протопки обязательно откройте окно и хорошо проветрите помещение.

Работой каминной топки можно управлять с помощью инфракрасного пульта дистанционного управления. С его помощью можно плавно, бесступенчатым способом настроить высоту пламени, а также включить или выключить камин.

Инфракрасный приемник имеет радиус приема сигнала примерно - 3 метра.
Для передачи сигнала инфракрасный пульт дистанционного управления следует настроить на центр нижней части рамы каминной топки, на небольшое отверстие в ней.

Перед включением камина откройте шиберную заслонку (если такая предусмотрена в конструкции камина). Шиберная заслонка вмонтирована во все каминные топки без стекла – модели NIPPON®.

Каминные топки со стеклом – модели GALA® никогда не включать с демонтированным стеклом.

© VERO DESIGN, 2014. Возможны технические изменения. Все права защищены.

7 Уход за камином и его техническое обслуживание

Производите работы по уходу за камином и его техническому обслуживанию только в полностью остывшем камине.

Действующий камин предусматривает регулярные чистки дымохода и контроль его прочности и герметичности - минимум один раз в год.

Техническое обслуживание каминной топки должно осуществляться специализированным предприятием или официальным дилером продавшим данную продукцию. Обратите также Ваше внимание на то, что необходимо ежегодно очищать и проверять исправность в работе основной горелки – автомата для подачи газообразного топлива и дымососа (в случае если он установлен в системе дымохода).

Ежегодное обслуживание каминной топки включает в себя также очищение термодатчика - стержня в системе зажигания от копоти с помощью наждачной бумаги (рис. 9). Осторожно зачищайте стержень с помощью мелкой наждачной бумаги, не изменяя при этом его положения и не применяя чрезмерную силу!

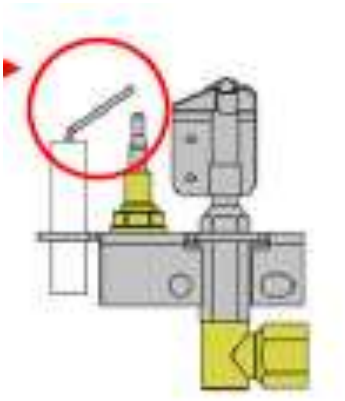

Рис. 9

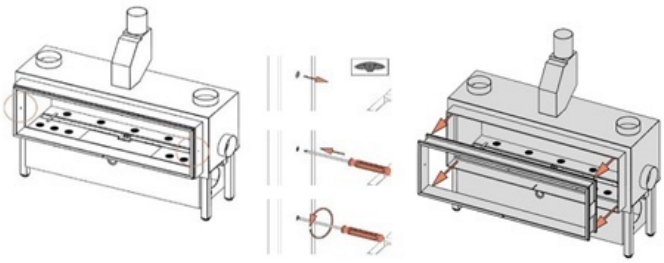

smart frame

slim frame

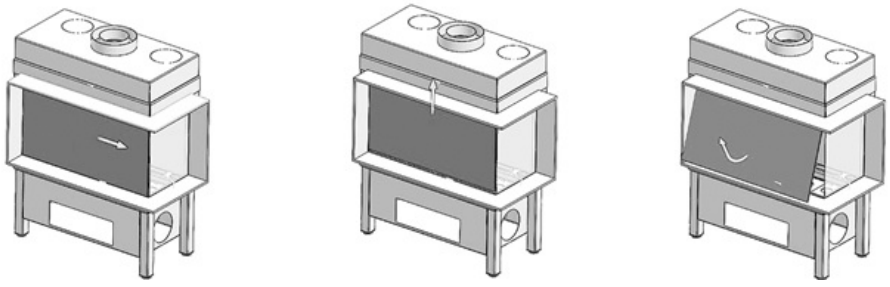

Закрепите равномерно на стекле две присоски и сдвиньте переднее стекло в сторону

Осторожно поднимите верхний крепеж вверх

Теперь осторожно потяните нижнюю сторону стекла вперед и снимите

© VERO DESIGN, 2014. Возможны технические изменения. Все права защищены.

Каждое стекло серии „Slim Fram“ вынимается. В комплект поставки входят две подъемные присоски. Работайте с присосками осторожно. Стекло предварительно должно остыть. Прикасайтесь к стеклу только перчатками, чтобы избежать повреждений, таких как царапины.

Дистанционный пульт управления

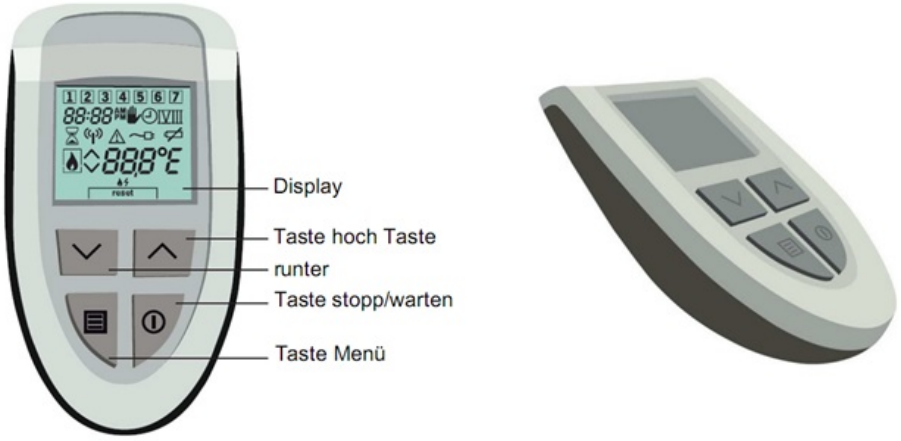

Для очистки обзорного стекла используйте специальные средства, предназначенные для каминов.

Загрязнения на каминной топке а также внутри ее можно удалять только сухим способом.

Используемую внутри каминной топки гальку можно промыть проточной водой. Затем следует ее тщательно высушить перед закладкой в каминную топку.

8 Противопожарная безопасность

Объясните Вашим детям, какую опасность представляет для них горячий камин. Пожалуйста, следите за тем, чтобы дети находились на безопасном расстоянии от горячего камина!

Во время работы камина, его поверхность, и в первую очередь стекло дверцы и фронтальная часть, сильно нагреваются. Во избежание ожогов не дотрагивайтесь до камина без защитных средств, например теплозащитных рукавиц.

Ни в коем случае не сушите белье или другие предметы на поверхности камина!
Не ставьте легко возгораемые предметы вблизи камина, ближе 1-го метра в радиусе воздействия теплового излучения.
Сжигание в камине или хранение в непосредственной близости от него легковоспламеняющихся материалов или аэрозолей категорически запрещается. Запрещается работа с легковоспламеняющимися материалами вблизи горячего камина.

© VERO DESIGN, 2014. Возможны технические изменения. Все права защищены.

9 Как действовать при наличии неполадок в работе каминной топки

Красная лампочка на инфракрасном пульте дистанционного управления не горит, хотя Вы нажимали на кнопки включения в течение 3 секунд.

Заменить батарейки на инфракрасном пульте дистанционного управления.

Отсутствие огня в системе зажигания.

Убедитесь сначала в том, что электро-штекер каминной топки находится в электророзетке.
Кнопки 3 и 4 дистанционного управления держать в течении 15 секунд, LED лампочка на пульте должна вспыхнуть 5 раз. После того как огонь системы зажигания погас подождать 5 мин. и включить камин заново.
Проверить открыта ли шиберная заслонка (модели NIPPON®)

Несмотря на то, что загорается огонь в системе зажигания не возгорается газовая горелка.

Проверить, открыт или закрыт газовый вентиль.
Убедитесь в том, что система зажигания огня не прикрыта декоративным материалом (галька, керамические дрова и т.д)., так же отдельные компоненты системы зажигания не должны находиться в контакте с этими материалами.
Освободить газовую проводку от возможно накопившегося в ней воздуха, путем многократных попыток включить камин (одновременное нажатие в течении 3-х секунд кнопок 4 и 3 дистанционного управления).
Проверить, открыта ли шиберная заслонка (модели NIPPON®)

Загорается огонь в системе зажигания и возгорается газовая горелка, но через короткий промежуток времени огонь гаснет.

Убедитесь в том, что система зажигания огня не прикрыта декоративным материалом (галька, керамические дрова и т.д)., так же отдельные компоненты системы зажигания не должны находиться в контакте с этими материалами.
Изоляционный, уплотнительный материал белого цвета, который находится вокруг системы зажигания уплотнить или заменить (специальный, термостойкий уплотнительный материал входит в комплект поставки камина).
После того как огонь системы зажигания погас подождать 5 мин. и включить камин заново.

Загорается огонь в системе зажигания и возгорается газовая горелка, но через длительный промежуток времени огонь гаснет.

Убедитесь в том, что камин получает достаточное количество воздуха для горения газа. Поэтому в помещениях с хорошей воздушной изоляцией следует периодически открывать окно для проветривания, или слегка приоткрывать окно во время работы камина. Если первые два описанных варианта невозможны, необходимо устанавливать системы внешней подачи воздуха (с улицы или подсобного помещения). Для камина требуется от 288 м³ до 1008 м³ воздуха для сгорания в час (в зависимости от размера каминной топки, см. технические параметры).

© VERO DESIGN, 2014. Возможны технические изменения. Все права защищены.

Так же нужно проверить наличие силы тяги в дымоходе.
После того как огонь системы зажигания погас подождать 5 мин. и включить камин заново.

Огонь в каминной топке горит сильно низко и высоту пламени не возможно увеличить.

Диаметр трубы в газопроводе меньше требуемой (см. технические параметры каминной топки).
очень маленькое давление газа в газопроводе.
Каминная топка предназначенная для работы на газе бутан, подключена к газу пропан.

Высота огня в каминной топке не регулируется дистанционным управлением.

Кнопки 3 и 4 дистанционного управления держать в течении 15 секунд, после этого попробуйте отрегулировать высоту пламени.
Диаметр трубы в газопроводе меньше требуемой (см. технические параметры каминной топки).
Очень маленькое давление газа в газопроводе.

Сильное образование копоти внутри каминной топки и очень высокое пламя.

Каминная топка предназначенная для работы на газе пропан, подключена к газу бутан.

Во время первого запуска камина в эксплуатацию появляется неприятный запах.

Это вызвано обжиганием краски и вяжущих материалов. Запах исчезнет после того как Вы несколько раз протопите камин. Во время протопки обязательно откройте окно и хорошо проветрите помещение.

Запотевшее стекло в каминных топках GALA® сразу после их включения.

Это нормальное явление для холодных каминов, в первые минуты после зажигания огня. Через несколько минут стекло становится вновь чистым.

© VERO DESIGN, 2014. Возможны технические изменения. Все права защищены.

Гарантийный талон

Модель и регистрационный
номер:_____

Гарантия 2 года, распространяется как на материалы, так и на работу каминной топки в целом. Гарантия вступает в силу с момента покупки изделия.

Непременным условием выполнения гарантийных обязательств является профессиональная сборка и установка каминной топки и камина в целом, проведенные специалистами при строгом соблюдении наших инструкций по транспортировке, монтажу и эксплуатации каминной топки, включая правила техники безопасности.

Гарантия не распространяется на части и детали, которые подвержены естественному износу, такие как уплотнители, а также на повреждения, возникшие вследствие несоблюдения инструкций по транспортировке, монтажу и эксплуатации каминной топки, включая правила техники безопасности (например, перегрев, использование непредназначенного
для каминной топки декорационного материала, изменения конструкции каминной топки, использование недопустимого типа газа и так далее).

Жаростойкое стекло, используемое в каминных топках GALA®, выдерживает температурный режим до 800° С. Стекло может быть повреждено только механическим путем, при ударе или разливе на его раскаленную поверхность воды, а также при неаккуратном снятии его с каминной топки. В этом случае гарантия на стекло не распространяется.

Гарантия предоставляется только при предъявлении данного гарантийного талона.
Обратите Ваше внимание на то, что гарантийный талон должен быть правильно заполнен, а именно, в нем должны быть указаны модель и регистрационный номер. На гарантийном талоне также обязательно должна быть печать дилера, продавшего Вам каминную топку.

Мы надеемся, что благодаря нашему каминному оборудованию, Вы сможете создать по-настоящему теплую и уютную атмосферу в Вашем доме.

Фирма продавец:
_____

Дата продажи : _____

_____
Печать / Дата / Подпись

© VERO DESIGN, 2014. Возможны технические изменения. Все права защищены.