kratki

WOLNOSTOJĄCE OGRZEWACZE GAZOWE

AB GAZ / THOR VIEW GAZ

instrukcja obsługi i montażu

Niniejsza instrukcja, wraz ze wszystkimi fotografiami, ilustracjami i znakami towarowymi, chroniona jest prawem autorskim. Wszystkie prawa zastrzeżone. Ani instrukcja, ani jakikolwiek materiał w niej zawarty nie mogą być reprodukowane bez pisemnej zgody autora. Informacje umieszczone w tym dokumencie mogą zostać zmienione bez uprzedzenia. Producent zastrzega sobie prawo do nanoszenia poprawek i wprowadzania zmian w niniejszej instrukcji bez obowiązku informowania o tym kogokolwiek.

Dziękujemy Państwu za zakup gazowego ogrzewacza ogrodowego PATIO. To urządzenie zostało zaprojektowane z myślą o Państwa bezpieczeństwie i komforcie. Wyrażamy pewność, że będą Państwo zadowoleni ze swojego wyboru ze względu na zaangażowanie jakie włożyliśmy w pracę nad projektem i produkcją tego urządzenia. Przed instalacją i użytkowaniem, prosimy o dokładne zapoznanie się z niniejszą instrukcją. Jeśli mają Państwo jakieś pytania lub zastrzeżenia, prosimy o kontakt z naszym działem technicznym. Wszelkie dodatkowe informacje są dostępne na naszej stronie internetowej www.kratki.com.

Kratki.pl Marek Bal jest znanym i cenionym producentem urządzeń grzewczych zarówno na rynku polskim jak i europejskim. Nasze produkty wykonywane są w oparciu o restrykcyjne normy. Każdy wyprodukowany przez firmę kominek gazowy poddawany jest zakładowej kontroli jakości podczas której przechodzi rygorystyczne testy bezpieczeństwa. Wykorzystanie w produkcji materiałów o najwyższej jakości gwarantuje ostatecznemu użytkownikowi sprawne i niezawodne funkcjonowanie urządzenia. W niniejszej instrukcji zawarto wszelkie informacje niezbędne do prawidłowego podłączenia, eksploatacji i konserwacji wolnostojącego ogrzewacza pomieszczeń KOZA AB GAZ i THOW VIEW GAZ.

UWAGA!!!
Instalacja, kontrola szczelności i konserwacja urządzenia może być przeprowadzona jedynie przez wykwalifikowanego montera/serwisanta posiadającego odpowiednie dla danego regionu uprawnienia.

WPROWADZENIE
Wolnostojący ogrzewacz pomieszczeń KOZA AB GAZ jest zamkniętym urządzeniem grzewczym zasilanym gazem palnym. Niniejsze urządzenie posiada oznaczenie CE oraz wykorzystuje wysokiej klasy automatykę do sterowania gazem. Kominek spełnia surowe dyrektywy europejskie w odniesieniu do bezpieczeństwa, środowiska naturalnego oraz zużycia energii.

Powietrze dostarczane do komory spalania pobierane jest z zewnątrz budynku mieszkalnego poprzez zastosowanie koncentrycznego systemu kominowego. Eliminuje to zjawisko wychładzania pomieszczenia ze względu na brak konieczności montowania kratki wentylacyjnej zapewniającej napływ powietrza niezbędnego do prawidłowej pracy kominka jak to ma miejsce w przypadku urządzeń grzewczych z otwartą komorą spalania. Tego typu rozwiązanie zapewnia użytkownikowi bezpieczeństwo, ponieważ uniemożliwia spalinom przedostanie się bezpośrednio do pomieszczenia w którym znajduje się kominek. Przed przystąpieniem do montażu kominka należy zapoznać się z niniejszą instrukcją. Informacje w niej zawarte pozwolą Państwu na bezproblemową eksploatację urządzenia. Instrukcja powinna być przechowywana przez cały okres użytkowania kominka.

OPIS URZĄDZENIA
Wolnostojące ogrzewacze pomieszczeń KOZA AB GAZ, THOR VIEW GAZ przeznaczone są do zasilania naturalnym gazem ziemnym oraz propanem, bądź mieszaniną gazów propan butan. Oba kominki wyposażone są w automatykę i zabezpieczenia tego samego typu.

Gazowe ogrzewacze pomieszczeń KOZA AB GAZ i THOR VIEW GAZ zostały zaprojektowany z myślą o Państwa bezpieczeństwie i wygodzie. Użytkownik ma możliwość zdalnego sterowania pracą kominka za pomocą pilota lub aplikacji na urządzenia mobilne MYFIRE (zapoznaj się z osobną instrukcją dla aplikacji). Doprowadzenie powietrza do komory spalania i odprowadzenie spalin realizowane jest poprzez zastosowanie koncentrycznego systemu kominowego. Gazowe ogrzewacze wolnostojące wyposażone są w specjalne elementy zabezpieczające przed niekontrolowanym wypływem gazu z instalacji. (Rys. 1.)

ELEMENTY ZESTAWU

Proszę upewnić się, czy elementy zestawu nie uległy uszkodzeniu podczas ich transportu. Kontrolę należy przeprowadzić w obecności instalatora. Przed przystąpieniem do instalacji kominka proszę zapoznać się ze wszystkimi elementami dostarczonymi wraz z urządzeniem. W przypadku stwierdzenia jakichkolwiek uszkodzeń czy braków prosimy o kontakt z biurem obsługi klienta. Użytkownik otrzymuje w zestawie:

- Sterownik Metrik Maxitrol GV60.
- Odbiornik Metrik Maxitrol B6R.
- Pilot zdalnego sterowania B6R.
- Łącznik zaciskowy 8 mm.
- Łącznik zaciskowy 6 mm.
- Jednoczęściowy łącznik zaciskowy 6 mm.
- Zaślepka 3/8" - 2 szt.
- Blok przerywacza G60-ZUS09.
- Blok palnika kontrolnego G30-ZP2M.
- Dysza palnika kontrolnego.
- Uszczelka pod blok palnika kontrolnego.
- Termopara G30-ZPT.
- Przewód iskrownika.
- Przewody łączące blok przerywacza z odbiornikiem.
- 8-żyłowy przewód łączący sterownik gazu z odbiornikiem.
- Nypel redukcyjny 1/2" na 3/8".
- Zestaw elementów ozdobnych.
- Przewody przyłączeniowe do gazu o średnicy 6 i 8 mm.

BEZPIECZEŃSTWO

Uważnie zapoznaj się z następującymi informacjami:

- Podłączenie kominka do instalacji gazowej oraz jego konserwacja może być przeprowadzona jedynie przez wykwalifikowanego montera, bądź serwisanta grzewczych urządzeń gazowych.
- Jeżeli płomień kontrolny zgaśnie należy odczekać minimum pięć minut przed kolejną próbą jego rozpalenia.
- Surowo zabrania się wprowadzania wszelkich modyfikacji w konstrukcji kominka.
- Elementy systemu sterowania gazem nie mogą być narażone na działanie wilgoci.
- Zabrania się uruchamiania urządzenia bez zainstalowanej szyby.
- Nie należy dotykać gorących elementów kominka w szczególności szyby.
- Przebywające w pobliżu pracującego urządzenia dzieci lub inne osoby nieświadome nie powinny pozostawać bez nadzoru.
- Zabrania się umieszczania elementów dekoracyjnych służących do wyłożenia komory spalania naprzeciwko płomienia kontrolnego.
- W pobliżu kominka nie należy umieszczać materiałów łatwopalnych.
- W komorze spalania zabrania się umieszczania materiałów palnych.
- W przypadku wyczucia ulatniającego się gazu nie wolno uruchamiać urządzenia. Należy jak najszybciej odciąć dopływ gazu, przewietrzyć pomieszczenie w którym znajduje się kominek i skontaktować się z serwisantem.
- Pęknięte szyby powinny zostać bezzwłocznie wymienione.
- W przypadku niewłaściwego funkcjonowania urządzenia, należy odciąć dopływ gazu i skontaktować się z serwisantem.
- Surowo zabronione jest używanie urządzenia jeśli, którakolwiek z szyb jest rozbita, zdjęta lub niezamocowana w sposób gwarantujący szczelność urządzenia.

UWAGA!!!

Przed zainstalowaniem urządzenia należy sprawdzić miejscowe warunki dystrybucji (zidentyfikować typ gazu oraz jego ciśnienie) oraz czy aktualny stan nastawy ogrzewacza jest właściwy. Wszystkie powierzchnie urządzenia to powierzchnie robocze. Ze względu na zdalne sterowanie za pomocą pilota ogrzewacz nie wymaga jego dotykania w normalnych warunkach użytkowania Urządzenie w trakcie pracy nagrzewa się i dlatego w normalnych warunkach pracy należy bezwzględnie wystrzegać się dotykania jakichkolwiek powierzchni urządzenia, wliczając w to szybę, górną, tylną oraz boczne powierzchnie. W przypadku instalacji urządzenia w miejscach, gdzie kontakt z urządzeniem mogą mieć osoby szczególnie narażone, a więc osoby niedołężne, dzieci lub inne osoby wymagające szczególnej uwagi należy dodatkowo zabezpieczyć urządzenie w sposób uniemożliwiający kontakt z pracującym urządzeniem wyżej wymienionym.

MONTAŻ URZĄDZENIA

Kominek wyposażony jest w elementy zabezpieczające przed niekontrolowanym wypływem gazu z palnika głównego. Przed podłączeniem urządzenia, należy zapoznać się ze wszystkimi schematami podłączeniowymi zamieszczonymi w bieżącym rozdziale. Wolnostojący ogrzewacz pomieszczeń zasilany gazem przystosowany jest do podłączenia specjalnego systemu koncentrycznego umożliwiającego jednoczesne zaopatrywanie kominka w powietrze i odprowadzanie spalin na zewnątrz budynku. Aby zapewnić poprawne działanie urządzenia, montażu kominka może dokonać jedynie osoba posiadająca odpowiednie uprawnienia. Przed dopuszczeniem kominka gazowego do użytku instalator powinien:

- Przeprowadzić testy szczelności dla wykonanych połączeń gazowych.
- Skontrolować poprawność połączenie poszczególnych elementów systemu.
- Sprawdzić prawidłowość podłączenia pieca do instalacji kominowej.
- Dokonać próbnego rozpalenia w kominku.
- Skontrolować poprawność działania wszystkich elementów i zabezpieczeń systemu.

PRZEPISY

Urządzenie należy zainstalować zgodnie z lokalnymi przepisami i normami obowiązującymi na terenie danego państwa, bądź regionu. Podłączenie do przewodów kominowych, przejścia ścienne i dachowe oraz wszelkiego rodzaju elementy użyte do instalacji kominka powinny być wykonane w oparciu o obowiązujące normy prawa budowlanego.

Wolnostojący ogrzewacz gazowy został przebadany w oparciu o normę PN-EN-613 Konwekcyjne ogrzewacze pomieszczeń opalane gazem.

UMIESZCZENIE URZĄDZENIA

Podczas instalacji kominka należy wziąć pod uwagę, że w otoczeniu urządzenia nie mogą znajdować się żadne łatwopalne materiały. Główną przyczyną pożarów związanych z kominkiem jest brak utrzymania wymaganych odstępów (wolnej przestrzeni powietrznej) od elementów palnych. Bardzo ważne jest, aby kominek i system wentylacyjny był instalowany zgodnie z niniejszą instrukcją. Istnieje ogromne ryzyko zagrożenia pożarowego w razie nie zachowania odstępów wskazanych powyżej.

Przed podłączeniem urządzenia do instalacji gazowej i kominowej, należy rozważnie wybrać miejsce jego osadzenia. Ogrzewacz powinien być usytuowany tak, by instalacja powietrzno spalinowa posiadała jak najmniejszą liczbę zagięć. Zagwarantuje to odpowiedni ciąg kominowy. Ważne jest także, aby po podłączeniu ogrzewacza do instalacji gazowej elastyczne przewody przyłączeniowe nie były narażone na nadmierne skręcanie. Kominek powinien znajdować się w bezpiecznej odległości od ścian palnych (Rys.3). Temperatura ścian narażonych na bezpośrednie działanie kominka nie może być wyższa niż 80°C. W żadnym wypadku nie należy umieszczać urządzenia w pobliży materiałów palnych takich jak drewniane meble, dywany czy zasłony. Ze względu na możliwość wystąpienia zapłonu zabrania się

w pobliży ogrzewacza gazowego suszenia ubrań, ręczników itp. Kominek powinien zostać zainstalowany na stabilnym niepalnym podłożu. Zabrania się instalowania ogrzewacza na tylnej bądź bocznej ściance. Dopuszczalny jest montaż jedynie w pionie.

UWAGA!!!
W pomieszczeniu w którym zainstalowano kominek gazowy należy zainstalować kratki nawiewno wywiewne odprowadzające gaz w przypadku rozszczelnienia instalacji gazowej. Jeżeli kominek zasilany jest gazem ziemnym, kratki powinny być umieszczone pod sufitem. Zasilanie płynnym gazem propan, propan - butan wymaga od instalatora wykonania zabudowy wyposażonej w kratki przy podłodze, powyżej poziomu gruntu. W domach z rekuperacją, gdzie nie ma możliwości zastosowania kratek nawiewno wywiewnych dobrą praktyką jest zainstalowanie przed urządzeniem zaworu odcinającego z detektorem gazu.

PODŁĄCZENIE URZĄDZENIA POD SYSTEM POWIETRZNO SPALINOWY
Przewody koncentryczne można wyprowadzić przez ścianę lub dach budynku. Należy przestrzegać obowiązującego w danym regionie prawa budowlanego. Należy pamiętać o kontroli przewodu powietrzno spalinowego wraz z terminalem pod kątem drożności. Jeżeli istnieje ryzyko zablokowania przewodu lub gdy przewód jest zablokowany w sposób uniemożliwiający prawidłowy przepływ powietrza i/lub spalin oraz gdy przewód jest zablokowany uniemożliwiając łatwe usunięcie niedrożności, należy bezwzględnie wezwać instalatora lub inną osobę posiadającą odpowiednie uprawnienia w celu usunięcia zatorów przewodu powietrzno spalinowego i/lub terminala. Jest to warunek konieczny dla poprawnego działania ogrzewacza.

Ogrzewacze gazowe przystosowane są do specjalnego zasilania powietrzno spalinowego. System kominowy wykorzystywany do podłączenia w KOZA AB GAZ i THOR VIEW GAZ oparty jest na elementach składających się z dwóch współosiowych przewodów z których zewnętrzny o średnicy 150 mm odpowiedzialny jest za dostarczanie powietrza do komory spalania, a wewnętrzny o średnicy 100 mm za odprowadzanie spalin. Przewód koncentryczny należy zakończyć specjalną nasadą umożliwiającą prawidłowe działanie systemu. Wszystkie elementy zestawu powinny posiadać wymagane atesty i certyfikaty CE.

UWAGA!!!
Ogrzewacze KOZA AB GAZ, THOR VIEW GAZ mogą współpracować jedynie z poniższymi systemami:
- System koncentryczny **DARCO** model **SGSP**. System ten jest dostępny w sklepach internetowych i lokalnych sklepach, które można znaleźć na stronie www.darco.com.pl
- System koncentryczny **POUJOULET** model **BI-GAS i DUO-GAS.** System ten jest dostępny w sklepach internetowych i lokalnych sklepach, które można znaleźć na stronie www.poujoulet.pl
- System koncentryczny **JEREMIAS** model **TWIN-GAS**. System ten jest dostępny w sklepach internetowych i lokalnych sklepach, które można znaleźć na stronie www.jeremias.pl

W przypadku wystąpienia skroplin w przewodzie kominowym instalator powinien zastosować element odwadniający (odkraplacz). Wszystkie kanały systemu koncentrycznego nie mogą być izolowane. Podczas wyprowadzenia przewodu kominowego przez ścianę zewnętrzną lub dach budynku należy:
- Zamontować system zgodnie z obowiązującymi przepisami z uwzględnieniem wszelkich utrudnień związanych z parciem wiatru na terminal.
- W przypadku ściany łatwopalnej zapewnić dodatkowy odstęp 5 cm pomiędzy ścianą a zewnętrzną powierzchnią przewodu koncentrycznego. Pozostałą przestrzeń uzupełnić izolacją termiczną zabezpieczającą dodatkowo przed przedostawaniem się wilgoci do budynku.
- Jeżeli przewód powietrzno spalinowy znajduje się w pobliżu ścian palnych zabezpieczyć je za pomocą izolacji termicznej w odległości minimum 25 cm.
- Montaż systemu koncentrycznego rozpocząć od instalacji na wylocie kominka jednometrowego

odcinka pionowego (minimalna wysokość).
- Poszczególne elementy systemu połączyć ze sobą za pomocą specjalnych opasek l zapewniających odpowiednią szczelność.
- W przypadku konieczności, poszczególne elementy systemu koncentrycznego ustabilizować za pomocą uchwytów ściennych.
- Przewód koncentryczny musi być zakończony terminalem wiatrochronnym. W przypadku wyprowadzenia przez ścianę (typ C11) stosuje się specjalny terminal poziomy, zaś w przypadku wyprowadzenia przez dach stosuje się terminal pionowy (typ C31, C91)

Jeżeli przepisy lokalne nie stanowią inaczej, terminal poziomy lub pionowy należy zainstalować według poniższych wytycznych. (Rys.4)

W przypadku wyprowadzenia systemu kominowego w pobliżu okna dachowego **(A - B)** czerpnię powietrza należy zainstalować minimum 0,6 m nad górną krawędzią okna. Dodatkowo pomiędzy systemem kominowym a krawędzią okna dachowego należy zachować odstęp 1 m - boki/góra i 2 m - dół. W przypadku standardowego okna montowanego na dachu **(H)**, nie można instalować terminalu poniżej jego dolnej krawędzi oraz w odległości min 1 m od jego boków. Pozostałe wymagania przedstawiono poniżej. (Rys.4a)

Dopuszcza się wyprowadzenie terminalu poziomego poniżej 2,5 m nad poziomem terenu lecz nie mniej niż 0,5 m jeżeli w odległości 8 m nie znajduje się plac zabaw dla dzieci lub inne miejsca rekreacyjne. Odległość miedzy wylotami przewodów nie powinna być mniejsza niż 3 m, a odległość tych wylotów od najbliższej krawędzi okien otwieranych/drzwi **(G)** i ryzalitów przesłaniających **(F)** nie mniejsza niż 0,5 m **(C i G)**. Miedzy wylotem przewodu spalinowego i dymowego a najbliższym skrajem korony drzew dorosłych należy zapewnić zachowanie odległości co najmniej 6 m. Poniżej przedstawiono sposób umiejscowienia terminalu pionowego względem kalenicy **(I)** i przeszkody zaburzającej przepływ powietrza **(J)**. (Rys.4b)

Wyprowadzenie koncentrycznego przewodu powietrzno spalinowego przez ścianę boczną budynku – typ C11:
Wyprowadzenie przewodu powietrzno spalinowego przez ścianę budynku należy rozpocząć od zastosowania 1 metrowego odcinka pionowego. Maksymalna długość odcinka prostego rury powietrzno spalinowej prowadzonej w poziomie to 3 metry. Dopuszcza się zastosowanie tylko jednego kolanka 90° (Rys. 5).

Wyprowadzenie koncentrycznego przewodu powietrzno spalinowego przez dach budynku – typ C31:
Wyprowadzenie przez dach może być poprowadzone bezpośrednio w pionie. Minimalna długość odcinka pionowego bez kolana to 1 metr, natomiast maksymalna nie może przekraczać 10,0 metrów (Rys. 6).

Wyprowadzenie koncentrycznego przewodu powietrzno spalinowego z użyciem istniejącego komina typ C91:
Dopuszcza się również instalację urządzenia z wykorzystaniem istniejącego komina. Jest to instalacja analogiczna do typu C31, ale z wykorzystaniem elementów istniejącej instalacji kominowej. W tym celu muszą być jednak spełnione szczególne wymagania:
- Wyprowadzenie rury o średnicy 100 lub 130 mm odprowadzającej spaliny, przez istniejący komin aż do terminala na końcu komina. Przestrzeń wewnątrz istniejącego komina służy wyłącznie do dostarczenia powietrza do spalania.
- Przekrój istniejącego komina musi być niemniejszy niż 150 x 150 mm dla systemu 150/100 i nie mniejszy niż 200 x 200 mm dla systemu 200/130.
- Długość komina nie powinna przekraczać 10 m.

- Istniejący komin powinien być czysty i łatwy w konserwowaniu.
- Istniejący komin powinien być drożny i szczelny.
- Zastosowana musi być rozeta na przejściu systemu koncentrycznego przez ścianę.
- Wyjście kominowe istniejącego komina w połączeniu z terminalem powinno być zabezpieczone przed jego zalaniem lub zablokowaniem, a terminal zainstalowany w sposób gwarantujący jego prawidłowe działanie. (Rys. 7).

Na schemacie (Rys. 8) przedstawiono wszystkie 8 wariantów poprowadzenia systemu powietrzno spalinowego dla ogrzewaczy KOZA AB GAZ i THOR VIEW GAZ. Kolor szary na wykresie jest kolorem pomocniczym. Punk 0,0 oznacza początek układu powietrzno spalinowego (wylot spalin na urządzeniu).

Ograniczniki przepływu spalin
W kominkach gazowych KOZA AB GAZ i THOR VIEW GAZ zachodzi konieczność dostosowywania ograniczników spalin (przesłon/deflektorów) w zależności od sposobu poprowadzenia systemu powietrzno spalinowego. W przypadku zastosowania terminalu pionowego (system C31, C91), kominki nie wymagają modyfikacji. Zastosowanie terminalu poziomego (system C11) wymusza na instalatorze kominka demontaż deflektora zgodnie z rys. 9. W przypadku demontaży deflektora konieczne jest ponowne zamontowanie wkrętów w korpusie. (Rys. 9)

Montaż systemu sterowania
UWAGA!!!
Urządzenie wraz z systemem sterowania gazem można zamontować jedynie w ustawieniach fabrycznych. Na tym etapie nie należy instalować w odbiorniku baterii. Wcześniejsze podłączenie źródła prądu może spowodować uszkodzenie elektroniki systemu.

UWAGA!!!
Poszczególne elementy systemu sterowania gazem, należy podłączyć zgodnie ze schematami zamieszczonymi w niniejszej instrukcji.

W skład standardowego systemu sterowania gazem wchodzi sterownik Metrik Maxitrol GV60 oraz odbiornik B6R z którego wyprowadzona jest antena umożliwiająca obsługę urządzenia za pomocą pilota. Elementy zdalnego sterowania zamontowane są wewnątrz ogrzewacza. Nie należy przedłużać przewodów dostarczonych wraz z urządzeniem, ponieważ może to wpłynąć na nieprawidłową pracę systemu sterowania. Stykanie się przewodu zapłonowego z obudową odbiornika może doprowadzić do jego uszkodzenia. Elementy systemu nie mogą być narażone na działanie wilgoci, kurzu oraz czynników wpływających na powstawanie korozji. Ogrzewacze KOZA AB GAZ i THOR VIEW GAZ mogą pracować jedynie z elementami systemu sterowania gazem dostarczonymi wraz z urządzeniami. W przypadku konieczności wymiany poszczególnych podzespołów systemu, należy korzystać wyłącznie z oryginalnych części dostępnych w sprzedaży u producenta. Poszczególne elementy instalacji gazowej nie mogą być uszczelniane przy pomocy taśmy teflonowej lub taśmy PTFE. Wtyczki poszczególnych przewodów są dobrane w taki sposób, by nie dopuścić do niepoprawnego połączenie podzespołów. (Rys. 10)

Na rys. 11 przedstawiono sterownik GV60 w pozycji podstawowej z wyprowadzeniem bloku przerywacza skierowanym do dołu. Moduł nie może być montowany do góry nogami. Położenie sterownika można regulować w zakresie od 0° do 90° względem jego pozycji podstawowej (również w pionie). Należy pamiętać, że wszystkie niewykorzystywane wloty lub wyloty gazu powinny być zabezpieczone odpowiednimi zaślepkami.

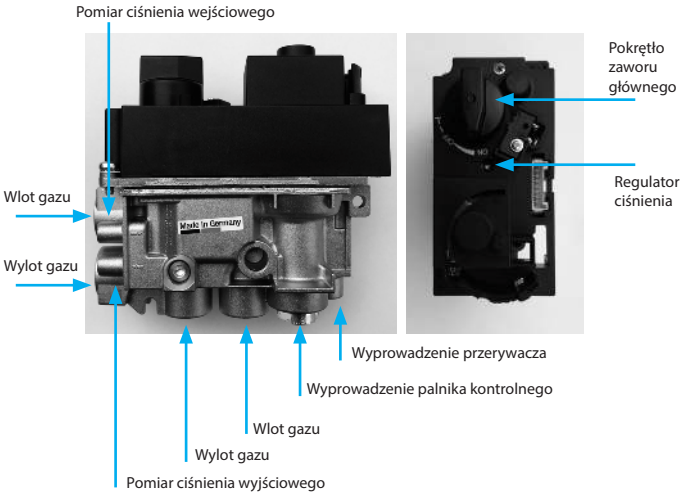

Rys. 11. Sterownik GV60 w pozycji podstawowej

UWAGA!!!
Wszelkie czynności związane z podłączeniem urządzenia do instalacji gazowej powinny być przeprowadzane przy odłączonym zasilaniu. Instalacji kominka gazowego może dokonać jedynie wykwalifikowany monter/serwisant posiadający odpowiednie uprawnienia.

UWAGA!!!
Kategorycznie zabrania się używania otwartego ognia podczas procesu instalacji ogrzewacza gazowego. Niezastosowanie się do instrukcji może spowodować pożar lub eksplozje, wywołując poważne zniszczenia, uszczerbek na zdrowiu, a nawet śmierć.

Specyfikacja techniczna systemu sterowania gazem wykorzystywanego w ogrzewaczach KOZA AB GAZ i THOR VIEW GAZ:

Spełniane normy	EN 298, EN 126, EN 13611
Zgodny z rozporządzeniem	GAR 2016/426
Paliwo	Paliwa gazowe pierwszej, drugiej i trzeciej rodziny według normy PN-EN 437:2003+A1:2009 oraz normy wyrobowej PN-EN 613:2002+A1:2004
Spadek ciśnienia/ przepustowość	2,5 mbar dla 1,2 m^3/h
Zakres regulacji	Klasa C według normy EN 88
Regulacja reduktora	5 do 40 mbar (50 do 400 kPa)
Pozycja montowania	Moduł nie może być montowany blokiem przerywacza skierowanym do dołu. Położenie sterownika można regulować w zakresie od 0° do 90° względem jego pozycji podstawowej.
Maksymalne ciśnienie wejściowe gazu	50 mbar (5 kPa)
Podłączenie głównego wlotu gazu	Nypel redukcyjny 1/2" na 3/8"
Połączenie palnika kontrolnego	M10x1 dla rurki 6 mm
Wyprowadzenie głównego wlotu i wylotu gazu	Z boku lub od dołu
Maksymalne momenty dokręcania	Połączenie wlotu i wylotu 3/8": 35 Nm Połączenie palnika kontrolnego:15 Nm
T ermopara/blok przerywacza	M9x1
Zapłon	Zapłon piezoelektryczny
Dopuszczalna temperatura pracy	Sterownik: 0 °C to 80 °C Odbiornik bez baterii: 80 °C Odbiornik z bateriami: 55 °C Pilot: 60 °C Przewód zapłonowy: 150 °C

System sterowania gazem wykorzystywany w KOZA AB GAZ i THOR VIEW GAZ spełnia wymagania dotyczące urządzeń spalających paliwo gazowe zawarte w rozporządzeniu GAR 2016/426 oraz normach EN 298, EN 126, EN 13611. System może być zasilany paliwami gazowymi drugiej i trzeciej rodziny według normy EN 437 oraz normy wyrobowej EN 613. W pierwszej kolejności, należy upewnić się, że podłączane urządzenie jest przeznaczone do zasilania gazem odpowiednim do typu znajdującego się w instalacji gazowej. **Wszelkie niezbędne informacje co do wymaganych parametrów gazu znajdują się na tabliczce znamionowej kominka**.
Przed podłączeniem przewodów doprowadzających gaz, należy dokonać ich przedmuchu w celu usunięcia z ich wnętrza opiłków metali oraz innych zanieczyszczeń. System automatycznego sterowania gazem powinien być zabezpieczony przed wilgocią i kurzem. Czynniki te mogą spowodować nieodwracalne uszkodzenie poszczególnych podzespołów.

Ogrzewacze KOZA AB GAZ i THOR VIEW GAZ wyposażone są w króciec przyłączeniowy z gwintem zewnętrznym 1⁄2 cala.

Gaz należy podłączyć do urządzenia za pomocą elastycznego przewodu gazowego z gwintem wewnętrznym 1⁄2 cala. Połączenie należy uszczelnić za pomocą dedykowanej uszczelki. Przed przewodem elastycznym powinien być zainstalowany zawór kulkowy umożliwiający odcięcie gazu. (Rys. 12).

DEMONTAŻ URZĄDZENIA
UWAGA !!!
Demontaż powinien odbywać się jedynie na wychłodzonym kominku przy odciętym dopływie gazu i odłączonym zasilaniu.

Aby mieć możliwość dostępu do poszczególnych elementów systemu automatycznego sterowania gazem wykorzystywanego w ogrzewaczu KOZA AB GAZ w pierwszej kolejności należy zdemontować pokrywę górną, a następnie odkręcić śruby mocujące ściany boczne. Po odkręceniu śrub, ściany boczne należy unieść (Rys. 13). W dalszej kolejności konieczne jest zdemontowanie osłony dolnej. Osłona dolna zamontowana jest za pomocą czterech śrub M5 (Rys. 14). Aby mieć dostęp do komory spalania, palnika głównego i modułu palnika kontrolnego, należy zdjąć drzwi odkręcając 8 śrub M5 według rys. 15. Na rys. 16 dodatkowo przedstawiono sposób demontaży szyby zewnętrznej. W następnej kolejności należy zdjąć szybę wewnętrzną odkręcając listwy dociskające (16 śrub M5). Demontaż rewizji realizowany jest poprzez odkręcenie 6 śrub z M5 (Rys. 17).

THOR VIEW GAZ
Aby mieć możliwość dostępu do poszczególnych elementów systemu automatycznego sterowania gazem wykorzystywanego w ogrzewaczu THOR VIEW GAZ w pierwszej kolejności należy zdjąć pokrywę górną. Następnie należy odkręcić nakrętki z podkładkami trzymające tylną ścianę oraz zdjąć ją z trzymających zaczepów odchylając ją lekko w tył (Rys. 18). W dalszej kolejności konieczny jest demontaż górnej i przedniej dolnej osłony. W obu przypadkach osłony zamontowane są za pomocą 4 śrub M5. Demontaż dolnych bocznych osłon jest analogiczny do demontażu przedniej dolnej osłony. Następnie przystępujemy do zdjęcia przedniej szyby poprzez odkręcenie dolnej i górnej listwy dociskowej (Rys. 19). Demontaż bocznych maskownic i bocznych szyb jest analogiczny do demontażu szyby czołowej. Ostatnią czynnością jest usunięcie rewizji zgodnie z Rys. 20.

Pomiar i regulacja ciśnienia gazu
UWAGA!!!
Zabrania się usuwania śrub znajdujących się w obudowie sterownika. Nie doprowadzaj gazu do ogrzewacza, jeżeli farba znakująca, znajdująca się na poszczególnych elementach urządzenia została uszkodzona.

Wysokość płomienia palnika głównego ustawiona jest fabrycznie przez producenta. Korekty ustawień można dokonać jedynie w uzasadnionych przypadkach, gdzie występuje podejrzenie, że ciśnienie gazu zasilającego urządzenie znacząco odbiega od ciśnienia nominalnego.

Wysokości płomienia kontrolnego
Fabrycznie wysokość płomienia kontrolnego jest ustawiona na maksimum i nie wymaga ręcznej regulacji. Głowica termopary powinna być w zasięgu płomienia kontrolnego.

Regulacja ciśnienia wylotowego gazu
1. Upewnij się, że kominek jest wyłączony.
2. Podłącz manometr do punktu pomiarowego ciśnienia wyjściowego (średnica 9 mm). Aby tego dokonać w pierwszej kolejności usuń śrubkę znajdującą się w króćcu a następnie podłącz urządzenie pomiarowe.

3. Uruchomurządzenie.
4. Regulator ciśnienia znajduje się w górnej części obudowy sterownika. Aby umożliwić jego regulację, należy zdjąć plastikową zatyczkę (Rys. 21).
5. Przekręć śrubę regulatora, aby ustawić żądaną wartość ciśnienia palnika głównego (wysoki płomień). Aby zwiększyć ciśnienie przekręć śrubę regulatora zgodnie z ruchem wskazówek zegara, lub zmniejsz poprzez obrót śruby przeciwnie do ruchu wskazówek zegara.
6. Po ustawieniu odpowiedniego ciśnienia zabezpiecz śrubę regulatora instalując plastikową zaślepkę.
7. Jeśli nie są wymagane żadne inne korekty, odłącz manometr i zabezpiecz króciec punktu pomiarowego ciśnienia wyjściowego.

Jeżeli pomimo regulacji nie udało się osiągnąć pożądanego ciśnienia, sprawdź ciśnienie dostarczanego gazu podłączając manometr do punktu pomiarowego ciśnienia wejściowego. Jeśli ciśnienie wlotowe jest w normalnym zakresie, wymień sterownik; w przeciwnym wypadku podejmij niezbędne kroki w celu zapewnienia właściwego ciśnienia gazu. (Rys. 21.)

UWAGA!!! Zablokowanie regulatora ciśnienia (jego pełne otwarcie) realizowane jest poprzez maksymalne dokręcenie jego śruby regulującej

Regulacja minimalnej wysokości płomienia palnika głównego
1. Uruchomurządzenie.
2. Minimalna wysokość płomienia palnika głównego dostosowywana jest poprzez dokręcenie lub odkręcenie śruby regulującej (Rys. 22).
3. Obróć śrubę w prawo, aby zmniejszyć minimalną wysokość płomienia.
4. Minimalna wysokość płomienia palnika głównego ustawiona jest fabrycznie przez producenta. (Rys. 22.)

Kontrola szczelności
Po podłączeniu urządzenia do sieci gazowej koniecznie należy sprawdzić szczelność wszystkich połączeń gazowych. Kontrola obejmuje zarówno instalację wchodzącą w skład urządzenia, jak wykonane przyłącze gazowe. W przypadku stwierdzenia przecieków, należy zamknąć zawór odcinający dopływ gazu a następnie usunąć nieszczelności. Po przeprowadzonych czynnościach serwisowych należy ponownie przeprowadzić test szczelności.

PODŁĄCZENIE ZASILANIA
UWAGA!!!
Podłącz zasilanie dopiero po podłączeniu systemu powietrzno spalinowego oraz wszystkich elementów systemu sterowania gazem.
Odbiornik B6R jest zasilany czterema bateriami 1,5 V typu AA. Należy zwrócić szczególną uwagę, aby przewody elektryczne łączące sterownik gazu z odbiornikiem znajdowały się z dala od gorących elementów kominka. O konieczności wymiany baterii w pilocie informuje wskaźnik wyświetlany w prawym górnym rogu wyświetlacza, natomiast krótkie sygnały pojawiające się cyklicznie przez trzy sekundy bezpośrednio po uruchomieniu procedury rozpalania w kominku świadczą o konieczności wymiany baterii w odbiorniku. Zużyte baterie znajdujące się w odbiorniku mogą ulec przegrzaniu, rozlaniu, a nawet eksplozji. Nie należy instalować w urządzeniu baterii, które były narażone na działanie słońca, wilgoci, wysokiej temperatury, czy wstrząsów. Należy instalować jedynie baterii tego samego typu i tego samego producenta. Nie należy instalować baterii nowych wraz ze zużytymi. Do zestawu opcjonalnie może zostać dokupiony moduł zasilający G60-ZB90. Moduł ten zasilany jest czterema bateriami 1,5 V typu AA i należy podłączyć go bezpośrednio pod odbiornik w miejscu podłączenia zasilacza sieciowego. Dodatkowy moduł zasilający eliminuje konieczność stosowania baterii i ułatwia ich wymianę już po zabudowaniu urządzenia.

Instalacja elementów dekoracyjnych
UWAGA!!!
Producent zaleca stosowanie elementów dekoracyjnych opcjonalnie dostarczonych wraz z urządzeniem. Firma Kratki.pl Marek Bal nie ponosi odpowiedzialności za szkody wynikające z zastosowania dekoracji innej, niż zalecana.

Komora spalania w zależności od upodobań użytkownika może zostać wyłożona jednym z kilku dostępnych zestawów elementów dekoracyjnych. Elementy dekoracyjne wykonane są z niepalnego materiału. Zabrania się umieszczania w urządzeniu elementów palnych.

Aby zamontować elementy dekoracyjne konieczne jest zdemontowanie frontowej szyby. Elementy należy rozmieścić w taki sposób, aby nie przysłaniały płomienia kontrolnego oraz otworów wylotowych palnika głównego w przeciwnym razie może to powodować niepoprawną pracę kominka. Rozkład elementów w komorze spalania urządzenia powinien umożliwiać swobodny przepływ powietrza dookoła palnika głównego i płomienia kontrolnego. Elementy ceramiczne nie powinny przylegać do szyby, ponieważ może to spowodować jej uszkodzenie. Poprawne rozmieszczenie elementów dekoracyjnych przedstawiono poniżej. (Rys. 23.)

PIERWSZE URUCHOMIENIE
UWAGA!!! Przy zasilaniu gazem propan lub mieszaniną gazów propan butan, upewnij się, że w instalacji gazowej doprowadzającej gaz do kominka zainstalowano reduktor zapewniający odpowiednie ciśnienie gazu.

Przed pierwszym uruchomieniem kominka, należy upewnić się, że wszystkie połączenia poszczególnych elementów systemu zostały wykonane zgodnie z niniejszą instrukcją. Niepoprawne podłączenie poszczególnych elementów systemu sterowania gazem może spowodować ich uszkodzenie.

Pierwsze uruchomienie wymaga od instalatora odpowietrzenia układu gazowego. Odpowietrzenie realizowane jest poprzez kilkukrotne przeprowadzenie procedury rozpalania. Procedurę rozpalania należy powtarzać aż do pojawienia się płomienia na palniku kontrolnym. Po czterech nieudanych próbach rozpalenia, należy odczekać 5 minut przed kolejną. Jeżeli po dziesięciu kolejnych próbach nie nastąpiło odpowietrzenie urządzenia, należy odciąć dopływ gazu do urządzenia i skontaktować się z serwisantem.

Przy kilku pierwszych uruchomieniach ogrzewacz może wydzielać nieprzyjemny zapach, który może się utrzymywać jeszcze kilka godzin po zakończeniu palenia. Jest to spowodowane zjawiskiem wypalania się farby. Zwierzęta domowe i ptaki mogą reagować wrażliwie na wydzielany opary. Aby przyspieszyć proces wypalania się farby, należy przez kilka godzin wygrzewać kominek ustawiając maksymalną wysokość płomienia. Jeżeli podczas pierwszego palenia na wewnętrznej powierzchni szyby pojawi się osad, należy go usunąć środkiem do czyszczenia szyb kominkowych. Pierwsze palenia w ogrzewaczu gazowym, należy przeprowadzić przy dobrze wentylowanym pomieszczeniu.

Przy ogrzewaniu gazowym użytkownik może się spotkać ze zjawiskiem zabarwiania ścian i sufitów. Jest ono wywołane ruchem konwekcyjnym powietrza, a tym samym cząstek kurzu w nim zawartych. Częściowym rozwiązaniem tego problemu jest częste wentylowanie pomieszczenia, w którym znajduje się wkład gazowy. Jeżeli kominek został zainstalowany w nowym budynku, należy odczekać minimum 6 tygodni przed pierwszym rozpaleniem, aby usunąć wilgoć budowlaną znajdującą się na ścianach, podłodze i suficie.

Obsługa
Ogrzewacze gazowe z KOZA AB GAZ i THOR VIEW GAZ sterowane są bezprzewodowo z poziomu pilota. Standardowo system zasilany jest za pomocą czterech baterii 1,5 V instalowanych w odbiorniku. Krótkie cykliczne sygnały pojawiające się przez około trzy sekundy przy próbie rozpalenia w ogrzewaczu gazowym informują o konieczności wymiany baterii w odbiorniku. Pojedynczy długi sygnał oznacza błąd w układu elektrycznego. Jeżeli płomień kontrolny się nie zapali koniecznie zamknij zawór odcinający dopływ gazu i skontaktuj się z serwisantem. Jeżeli w ciągu sześciu godzin, urządzenie nie otrzyma polecenia od użytkownika, system automatycznego sterowania gazem obniży płomień palnika głównego do minimum. W przypadku ciągłej pracy kominka bez ingerencji użytkownika po pięciu dniach od ostatniego wprowadzenia ustawień system wyłączy urządzenie i odetnie dopływ gazu. Przed całkowitym rozładowaniem baterii umieszczonych w odbiorniku sterownik automatycznie odetnie dopływ gazu do kominka.

STEROWANIE
UWAGA!!!
Pilot powinien być zawsze przechowywany poza zasięgiem dzieci i innych osób nieświadomych, niepotrafiących ocenić konsekwencji swego działania.

Użytkownik otrzymuje wraz z urządzeniem pilot zdalnego sterowania typu B6R-H9 (Rys. 23).

UWAGA!!!
Pilot posiada wbudowany czujnik temperatury wykorzystywany wtrybie termostatu. Urządzenie na bieżąco mierzy temperaturę otoczenia i porównuje ją z temperaturą ustawioną na termostacie. Urządzenie należy przechowywać w zaciemnionym miejscu, aby wykluczyć błędy pomiarowe związane z bezpośrednim działaniem promieni słonecznych.

Ogrzewacze gazowe firmy Kratki.pl Marek Bal wyposażone są w system sterowania gazem umożliwiający użytkownikowi zdalne rozpalanie kominka oraz pełną kontrolę nad paleniskiem.

UWAGA!!!
Nigdy nie zmieniaj ręcznie pozycji pokręteł sterownika. Zmiana pozycji pokręteł odbywa się automatycznie. W przypadku zblokowania pokręteł skontaktuj się zserwisantem. Ręczna zmiana pozycji pokręteł może doprowadzić do uszkodzenia sterownika.

Parowanie pilota z odbiornikiem
Ogrzewacze KOZA AB GAZ i THOR VIEW GAZ wykorzystują nowoczesne piloty typu B6R ustawione zgodnie z europejską normą na częstotliwość fal radiowych 868MHz. Dostarczony wraz z kominkiem pilot może wymagać wprowadzenia nowego kodu transmisji. Aby tego dokonać w pierwszej kolejności, należy wcisnąć i przytrzymać przycisk „RESET" znajdujący się w obudowie odbiornika, aż do momentu usłyszenia dwóch charakterystycznych sygnałów po czym zwolnić przycisk. Czynności tej powinno się dokonać używając do tego celu cienkiego elementu o tępym zakończeniu. W dalszej kolejności, należy z poziomu pilota wcisnąć i przytrzymać przycisk (▼), aż do momentu usłyszenia dwóch krótkich sygnałów oznaczających zsynchronizowanie pilota z odbiornikiem. Jeden długi sygnał informuje, że elementy systemu nie zostały poprawnie sparowanie (Rys. 24).

Dezaktywacja funkcji pilota.
Zainstaluj baterie. Wszystkie dostępne ikony pojawią się na wyświetlaczu i zaczną migać. W czasie migania ikon wciśnij przycisk odpowiedni dla danej funkcji i przytrzymaj go przez 10 sekund. Ikona odpowiednia dla wybranego przycisku będzie migać, aż do zakończenia procesu dezaktywacji. Na wyświetlaczu pilota wyświetli się ikona adekwatna dla wybranej funkcji oraz dwie poziome linie.

Jeżeli dana funkcja została dezaktywowana to po wciśnięciu przycisku odpowiedzialnego za jej wybór na wyświetlaczu zostaną wyświetlone dwie poziome linie. Po wymianie baterii ustawienia funkcji pozostają bez zmian.

Aktywacja funkcji pilota.
Zainstaluj baterie. Wszystkie dostępne ikony pojawią się na wyświetlaczu i zaczną migać. Wciśnij przycisk odpowiedni dla danej funkcji i przytrzymaj go przez 10 sekund. Ikona odpowiednia dla wybranego przycisku będzie migać, aż do zakończenia procesu aktywacji. Na wyświetlaczu pilota wyświetli się ikona adekwatna dla wybranej funkcji.

UWAGA!!!
Jeżeli przy próbie rozpalania płomień kontrolny zgaśnie, należy odczekać minimum 5 minut przed kolejną próbą rozpalenia kominka. Jeżeli po czterech próbach rozpalenia w kominku nie nastąpi zapłon płomienia kontrolnego, należy zamknąć zawór odcinający dopływ gazu do urządzenia i skontaktować się z serwisantem. Zapisy te dotyczą urządzeń odpowietrzonych.

Instrukcja obsługi 6-cio symbolowego pilota typu B6R-H9

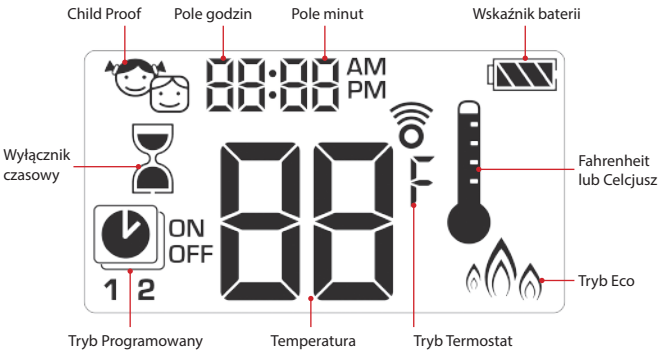

Ustawienie jednostki temperatury



Aby zmienić jednostkę temperatury, należy jednocześnie wcisnąć przyciski ⏻ ⌛. Użytkownik ma możliwość wyboru pomiędzy stopniami Celsjusza, a stopniami Fahrenheita.

Wybór °F spowoduje automatyczne ustawienie zegara w formacie 12 godzin, natomiast wybór °C ustawi zegar w formacie 24 godzin.

Ustawienia czasu



1. Aby mieć możliwość ustawienia dnia tygodnia wciśnij jednocześnie przyciski ▲ i ▼.
2. Wciśnij ▲ lub ▼ aby wybrać numer odpowiadający danemu dniu tygodnia (1 – poniedziałek, 2 – wtorek, 3 – środa, 4 – czwartek, 5 – piątek, 6 – sobota, 7- niedziela)
3. Wciśnij jednocześnie przyciski ▲ i ▼. Godziny zaczną migać
4. Ustaw godzinę korzystając za pomocą przycisków ▲ i ▼.
5. Wciśnij jednocześnie przyciski ▲ i ▼. Minut zaczną migać.
6. Ustaw minuty korzystając z przycisków ▲ i ▼.
7. Aby potwierdzić ustawienia wciśnij jednocześnie ▲ i ▼ lub poczekaj.

Child Proof



Włączanie:
Aby aktywować funkcję Child Proof wciśnij jednocześnie przyciski ⏻ i ▼.
Na wyświetlaczu pojawi się ikona 🔒.

Wyłączanie:
Aby dezaktywować funkcję Child Proof wciśnij jednocześnie przyciski ⏻ i ▼.
Ikona 🔒 zniknie.

Tryb Manualny



Rozpalanie w kominku za pomocą jednego przycisku (domyślne ustawienia)

- Wciśnij przycisk ⏻ aż do usłyszenia dwóch krótkich sygnałów. Rozpoczęcie sekwencji rozpalania potwierdzi pojawienie się na wyświetlaczu migającej ikony palnika. Puść przycisk.
- Rozpalenie płomienia kontrolnego potwierdzi pojedynczy sygnał.
- Po rozpaleniu palnika głównego pilot automatycznie przełączy się w tryb ręczny.



Rozpalanie w kominku za pomocą dwóch przycisków

- Wciśnij jednocześnie przyciski ⏻ i ▲ aż do usłyszenia dwóch krótkich sygnałów. Rozpoczęcie sekwencji rozpalania potwierdzi pojawienie się na wyświetlaczu migającej ikony palnika. Puść przycisk.
- Rozpalenie płomienia kontrolnego potwierdzi pojedynczy sygnał.
- Po rozpaleniu palnika głównego pilot automatycznie przełączy się w tryb ręczny.

Informacja:
Aby zmienić sposób rozpalania, należy bezpośrednio po zainstalowaniu baterii w pilocie przytrzymać przez 10 sekund przycisk ⏻. Na wyświetlaczu pilota pojawi się symbol „ON" oraz migająca cyfra odpowiadająca aktualnym ustawieniom.

1 – Rozpalanie za pomocą przycisku ⏻.
2 – Rozpalanie za pomocą przycisków ⏻ i ▲.

Zakończenie procedury zmiany sposobu rozpalania potwierdzi pojawienie się na wyświetlaczu odpowiedniej cyfry.

UWAGA!!!
Jeżeli po kilku próbach rozpalenia nie nastąpi zapłoń płomienia kontrolnego należy ustawić pokrętło zaworu głównego w pozycji „OFF" i zapoznać się z rozdziałem „Możliwe problemy i rozwiązania".

Tryb czuwania i wyłączanie

Aby spowodować przełączenie się urządzenia w tryb czuwania, należy przytrzymać przycisk ▼, aż do wygaszenia palnika głównego.
Aby wyłączyć urządzenie, należy wcisnąć przycisk ⏻. Płomień kontrolny zostanie wygaszony.

Przed próbą ponownego rozpalenia w kominku, należy odczekać 5 sekund.



Ustawianie wysokości płomienia

Aby zwiększyć wysokość płomienia, należy wcisnąć i przytrzymać przycisk ▲.
Aby zmniejszyć wysokość płomienia, bądź wprowadzić kominek w tryb czuwania, należy wcisnąć i przytrzymać ▼ przycisk .



Minimalna wysokość płomienia

Aby zmniejszyć płomień palnika głównego do minimalnej wysokości, należy podwójnie wcisnąć przycisk ▼. Na wyświetlaczu pojawi się symbol **„LO”**



Maksymalna wysokość płomienia

Aby zwiększyć płomień palnika do maksymalnej wartości, należy podwójnie wcisnąć przycisk ▲. Na wyświetlaczu pojawi się symbol **„HI”**.



Wyłącznik czasowy

Włączanie/Ustawienia

1. Wciśnij i przytrzymaj przycisk , aż do pojawienia się ikony . Pole godziny zacznie migać.
2. Wprowadź wartość za pomocą przycisków i .
3. Aby potwierdzić wciśnij przycisk . Pole minut zacznie migać.



4. Wprowadź wartość za pomocą przycisków i .
5. Aby potwierdzić wciśnij przycisk lub zaczekaj.

Włączanie:
Aby dezaktywować wyłącznik czasowy wciśnij przycisk .
Ikona wraz z czasem odliczania zniknie.

Informacja:
Po upłynięciu czasu odliczania kominek zostanie wygaszony. Wyłącznik czasowy działa jedynie w trybach: Manualny, Termostat i Eko. Maksymalna wartość czasu odliczania wynosi 9 godzin i 50 minut.

Tryby

Tryb Termostat

Temperatura w pomieszczeniu jest mierzona i porównywana z temperaturą ustawioną na termostacie. Wysokość płomienia jest automatycznie regulowana w taki sposób, aby osiągnąć ustawioną temperaturę.



Tryb Programowany

Programy 1 i 2 mogą być dowolnie modyfikowane. Użytkownik ma możliwość ustawienia czasu włączania i wyłączania kominka przy zadanej temperaturze.



Włączanie i wyłączanie termostatu



Włączanie:

Wciśnij przycisk ⏻. Na wyświetlaczu pojawi się ikona 🌡 oraz w pierwszej kolejności temperatura zadana, a następnie aktualna temperatura w pomieszczeniu.

Wyłączanie:

1. Wciśnij przycisk ⏻.
2. Wciśnij przycisk ▲ lub ▼.
3. Wciśnij przycisk ⚙, aby wejść w tryb Programowany.

Ustawienia termostatu



1. Wciśnij i przytrzymaj przycisk ⏻ , aż do pojawienia się na wyświetlaczu ikony 🌡. Wyświetlana temperatura zacznie migać.
2. Aby ustawić pożądaną temperaturę użyj przycisków ▲ i ▼.
3. Abypotwierdzićwciśnijprzycisk ⏻ lub poczekaj.

Tryb Programowany

Włączanie trybu programowanego



Wciśnij przycisk ⚙. Na wyświetlaczu pojawi się ikona 🕐, oraz symbole **1** lub **2** i „**ON**" lub „**OFF**".

Wyłączanie trybu programowanego



1. Wciśnij przycisk ⚙ lub ▲, bądź ▼, aby przejść do trybu manualnego.
2. Wciśnij przycisk ⏻ , aby przejść do trybu termostatu.

Informacja:
Wprowadzenie temperatury włączania dla trybu termostatu powoduje automatyczne ustawienie tej samej wartości dla temperatury włączania trybu programowanego.

Ustawienia domyśle:
Temperatura włączania: 21°C
Temperatura wyłączania: „--" (tylko płomień kontrolny)

Ustawienia temperatury



1. Wciśnij i przytrzymaj przycisk , aż do pojawienia się na wyświetlaczu migającej ikony . Zostanie wyświetlony symbol „**ON**" oraz temperatura włączania (ustawiona w trybie termostatu).
2. Aby kontynuować wciśnij przycisk , lub poczekaj. Na wyświetlaczu pojawi się ikona , symbol „**OFF**" oraz migająca wartość symbolizująca temperaturę wyłączania.
3. Ustaw żądaną temperaturę wyłączania za pomocą przycisków ▲ lub ▼ .
4. Aby potwierdzić wciśnij .

Ustawienia dni



5. Na wyświetlaczu zacznie migać symbol „**ALL**". Wciśnij przycisk ▲ lub ▼ aby wybrać jedną z trzech dostępnych opcji wprowadzania (**ALL, SA:SU, 1, 2, 3, 4, 5, 6, 7**).
6. Aby potwierdzić wciśnij .

w**A:SU** oznaczają odpowiednio sobotę i niedziele. Poszczególne cyfry odpowiadają dniom tygodnia (np. 1- poniedziałek, 2 – wtorek, 3 – środa, 4 – czwartek, 5 – piątek, 6 – sobota, 7 - niedziela).

Ustawienia czasu włączania (Program 1)



Wybrano opcję „**ALL**"

7. Na wyświetlaczu pojawi się ikona , **1**, „**ON**", następnie przez chwilę zostanie wyświetlony symbol „**ALL**". W dalszej kolejności zacznie migać pole godziny.
8. Ustaw godzinę za pomocą przycisków ▲ i ▼ .
9. Aby potwierdzić wciśnij . Na wyświetlaczu pojawi się ikona , 1, „**ON**", następnie przez chwilę ponownie zostanie wyświetlony symbol „**ALL**". W dalszej kolejności zacznie migać pole minut.
10. Ustaw minuty za pomocą przycisków ▲ i ▼ .
11. Aby potwierdzić wciśnij .

Ustawienia czasu wyłączania (Program 1)



12. Na wyświetlaczu pojawi się ikona , **1**, „**OFF**", następnie przez chwilę zostanie wyświetlony symbol „**ALL**". W dalszej kolejności zacznie migać pole godziny.
13. Ustaw godzinę za pomocą przycisków ▲ i ▼ .
14. Aby potwierdzić wciśnij . Na wyświetlaczu pojawi się ikona , **1**, „**OFF**", następnie przez chwilę ponownie zostanie wyświetlony symbol „**ALL**". W dalszej kolejności zacznie migać pole minut.
15. Ustaw minuty za pomocą przycisków ▲ i ▼ .
16. Aby potwierdzić wciśnij .

Informacja:

- W dalszej kolejności użytkownik może wprowadzić ustawienia czasu włączania iwyłączania dla Programu 2. Jeżeli tego nie zrobi Program 2 pozostanie nieaktywny.
- Ustawienia temperatury włączania i wyłączania dla Programów 1 i 2 są takie same dla wszystkich opcji (**ALL, SA:SU, 1, 2, 3, 4, 5, 6, 7**). Wprowadzenie nowych ustawień dla temperatury włączania i/lub wyłączania automatycznie ustawia zadane wartości jako domyślne.
- Wprowadzenie nowych ustawień dla czasu włączania i wyłączania dla Programów 1 i 2 spowoduje ustawienie nowych wartości jako domyślne. Aby przywrócić ustawienia fabryczne dla Programów 1 i 2, należy zresetować pilota poprzez wyjęcie baterii.

Opcja pomocnicza

Opcja ta dostępna jest jedynie w przypadku wkładów gazowych posiadających więcej niż jeden palnik.

W przypadku serii LEO 100 i LEO 200 funkcja pozostaje nieaktywna.



Tryb Eco

Włączanie:
Wciśnij przycisk . Na wyświetlaczu pojawi się ikona .

Wyłączanie:
Wciśnij przycisk . Ikona zniknie z wyświetlacza.



Parametry techniczne gazu

p_n - nominalne ciśnienie przyłączeniowe
p_{max} - maksymalne ciśnienie przyłączeniowe
p_{min} - minimalne ciśnienie przyłączeniowe
p_{reg} Q_{znam} - ciśnienie gazu za regulatorem dla obciążenia znamionowego
p_{reg} Q_{min} - ciśnienie gazu za regulatorem dla obciążenia minimalnego
Q_n - znamionowe obciążenie cieplne wg Hi
Q_{min} - minimalne obciążenie cieplne wg Hi
V Q_{znam} - strumień objętości gazu dla obciążenia znamionowego
V Q_{min} - strumień objętości gazu dla obciążenia minimalnego
$ø_{dyszy}$ - średnica dyszy gazowej palnika głównego

KOZA AB GAZ

Gaz odniesienia	-	G20	G25.3	G30			G31		
Kategoria urządzenia	-	I_{2E} I_{2H}	I_{2EK}	$I_{3B/P}$			I_{3P}		
p_n	mbar	20	25	30	37	50	30	37	50
p_{max}		25	30	35	45	57,5	35	45	57,5
p_{min}		17	20	20	25	42,5	20	25	42,5
p_{reg} Q_{znam}		14,7	14,9	16,9			25,6		
p_{reg} Q_{min}		4,3	4,3	11,6			17,6		
Q_{znam}	kW	4,9	4,1	4,2			4,1		
Q_{min}		2,6	2,2	3,6			3,5		
V Q_{znam}	m^3/h	0,516	0,477	0,123			0,167		
V Q_{min}		0,275	0,258	0,103			0,146		
$ø_{dyszy}$	mm	1,9	1,9	1,2			1,2		
Oznaczenie dyszy	-	1,9	1,9	1,2			1,2		

THOR VIEW GAZ

Gaz odniesienia	-	G20	G25.3	G30			G31		
Kategoria urządzenia	-	I_{2E} I_{2H}	I_{2EK}	$I_{3B/P}$			I_{3P}		
p_n	mbar	20	25	30	37	50	30	37	50
p_{max}		25	30	35	45	57,5	35	45	57,5
p_{min}		17	20	20	25	42,5	20	25	42,5
p_{reg} Q_{znam}		*	*	25,0			28,9		
p_{reg} Q_{min}		9,3	11,8	12,9			15,1		
Q_{znam}	kW	6,0	5,6	5,1			4,7		
Q_{min}		4,0	3,8	3,6			3,3		
V Q_{znam}	m^3/h	0,570	0,610	0,159			0,185		
V Q_{min}		0,380	0,410	0,109			0,135		
$ø_{dyszy}$	mm	1,95	1,95	1,2			1,2		
Oznaczenie dyszy	-	1,95	1,95	1,2			1,2		

* Regulator ciśnienia zablokowany

Serwis i konserwacja urządzenia
Wszelkie prace konserwacyjne powinny być przeprowadzane na wychłodzonym kominku przy odciętym dopływie gazu i odłączonym zasilaniu. Konserwacji wkładu gazowego i kontroli stanu technicznego systemu powietrzno kominowego może dokonać jedynie wykwalifikowany serwisant posiadający aktualne świadectwo kwalifikacyjne. Czynności te powinny być wykonywane minimum raz w roku. Zabrania się wprowadzania jakichkolwiek zmian w konstrukcji urządzenia. W przypadku wymiany poszczególnych elementów, należy używać tylko oryginalnych części dostępnych u producenta. Serwisant powinien również serwisować elementy sterowania gazem urządzenia, przechodzące przez samo urządzenie. Ta procedura wymaga zdjęcia szyby, wyjęcia elementów dekoracyjnych, rewizji znajdującej się w podstawie palnika, palnika i podstawy palnika z urządzenia. Serwisant powinien zainstalować ponownie wszystkie te elementy po zakończeniu czynności serwisowych.

Do przeprowadzenia przeglądu koncentrycznego systemu powietrzno spalinowego upoważniona jest osoba posiadająca kwalifikacje mistrza kominiarskiego wraz z uprawnieniami gazowymi. System powietrzno spalinowy wykorzystywany w urządzeniach zasilanych paliwami gazowymi powinien być poddawany obowiązkowemu czyszczeniu nie rzadziej niż dwa razy w roku.

L.p.		LISTA CZYNNOŚCI KONTROLNYCH PRZEPROWADZANYCH PODCZAS PRZEGLĄDU
PRZYGOTOWANIE URZĄDZENIA DO SERWISU		
1	1.1	Uzyskaj informację odnośnie rodzaju i ciśnienia gazu doprowadzonego do urządzenia. Sprawdź model, kategorię urządzenia i gaz pod jaki urządzenie zostało dostosowane. Jeżeli urządzenie nie jest dostosowane do współpracy z doprowadzonym do niego gazem przerwij serwis i odnotuj to w protokole z przeglądu. Upewnij się, ze kominek jest wystudzony. Sprawdź, czy obudowa wkładu gazowego nie posiada pęknięć. Sprawdź, czy elementy palne znajdują się w bezpiecznej odległości od obudowy kominka.
	1.2	Uzyskaj informację jaki system powietrzno spalinowy wykorzystano podczas instalacji urządzenia (producent i model), Sprawdź w jaki sposób został poprowadzony system powietrzno spalinowy.
CZYNNOŚCI WSTĘPNE		
2	2.1	Zdemontuj elementy ogrzewacza w taki sposób, aby mieć dostęp do elementów systemu automatycznego sterowania gazem. Sprawdź, czy antena odbiornika nie jest uszkodzona. Jeżeli jest zastosowany zasilacz, sprawdź czy jego przewód nie jest uszkodzony. Sprawdź, czy elementy automatyki i obwodu elektrycznego nie uległy zabrudzeniu (kurz, elementy zabudowy urządzenia). Sprawdź, czy elementy automatyki nie są narażone na działanie wilgoci. Sprawdź, czy przewody gazowe nie noszą śladów korozji. Skontroluj, czy plomba naniesiona na regulator ciśnienia wylotowego w sterowniku nie jest uszkodzona. Uszkodzona plomba oznacza ingerowanie w fabryczne ustawienia producenta co należy odnotować w protokole z przeglądu. Sprawdź, czy przewody łączące sterownik z odbiornikiem nie są uszkodzone.
	2.2	Skontroluj, czy wszystkie szyby będące na wyposażeniu urządzenia nie posiadają uszkodzeń. Szyby posiadające pęknięcia i głębokie rysy powinny być niezwłocznie wymienione na nowe. Zdemontuj frontową szybę. Usuń sznur uszczelniający z szyby i wyczyść jej wewnętrzną powierzchnię. Ostrożnie usuń z komory spalania elementy

	2.2	dekoracyjnie. Jeżeli jest to konieczne, użyj odkurzacza w celu usunięcia pozostałości po elementach dekoracyjnych. Sprawdź, czy elementy dekoracyjne nie uległy uszkodzeniu. Sprawdź, czy elementy dekoracyjne nie wymagają czyszczenia. Przetrzyj wilgotną szmatką palnik, oraz podstawę palnika. Kominka nie należy czyścić przy użyciu środków o działaniu żrącym. Sprawdź, czy wszystkie otwory doprowadzające powietrze do komory spalania są drożne. W razie konieczności udrożnij otwory. Sprawdź, czy komora spalania nie nosi śladów korozji. W razie potrzeby usuń korozję i pokryj ubytki nową warstwą farby kominkowej. Jeżeli urządzenie wyposażone jest w boczne przeszklenie wyczyść wewnętrzne powierzchnie szyb. Skontroluj poprawność oznaczenia dyszy palnika głównego.
PRZEGLĄD SYSTEMU POWIETRZNO SPALINOWEGO		
3	3.1	Sprawdź stan techniczny systemu powietrzno spalinowego. Sprawdź drożność systemu powietrzno kominowego. Jeżeli zachodzi taka potrzeba przeczyść system powietrzno spalinowy.
PROCEDURA ROZPALANIA I DZIAŁANIE ELEMENTÓW SYSTEMU AUTOMATYCZNEGO STEROWANIA GAZEM		
4	4.1	Podłącz zasilacz lub umieść nowe baterie w odbiorniku. Wymień baterie w pilocie na nowe. Sprawdź, czy wyświetlacz pilota nie jest uszkodzony i wskazuje poprawnie temperaturę otoczenia. Jeżeli to konieczne ustaw właściwą datę i godzinę na pilocie. Jeżeli to konieczne, przeprowadź procedurę parowania pilota z odbiornikiem. Doprowadź gaz do urządzenia. Uruchom urządzenie obserwując, czy: - pokrętło zaworu głównego działa poprawnie; - w obwodach nie występują przebicia; - termopara jest w zasięgu płomienia kontrolnego; - główny palnik zapala się płynnie. Zapłon palnika głównego i przenoszenie płomienia nie powinno następować gwałtownie. Sprawdź, czy system automatycznego sterowania gazem działa poprawnie. Zmniejsz i zwiększ płomień. Uruchom dowolny tryb i sprawdź poprawność jego działania.
	4.2	Podczas pracy urządzenia sprawdź szczelność całej instalacji gazowej. Sprawdź ciśnienie gazu doprowadzonego do sterownika oraz ciśnienie gazu za sterownikiem. Wyniki zanotuj w protokole. Jeżeli wartość ciśnienia w instalacji za sterownikiem jest inna niż zalecana wprowadź korektę wykorzystując regulator ciśnienia. Jeżeli ciśnienie gazu doprowadzonego do urządzenia nie umożliwia wprowadzenia odpowiedniej korekty na sterowniku zgłoś to właścicielowi lokalu w którym zainstalowano urządzenie.
CZYNNOŚCI KOŃCOWE		
5	5.1	Upewnij się, że kominek jest wystudzony. Umieść element rewizyjny w podstawie palnika. Umieść elementy dekoracyjnie w komorze spalania. Sprawdź, czy elementy dekoracyjne nie stykają się z szybą. Sprawdź, czy palnik kontrolny nie jest przysłonięty przez elementy dekoracyjne. Wymień uszczelnienie pomiędzy szybą a korpusem urządzenia.

5	5.1	Zamontuj frontową szybę i przetrzyj jej zewnętrzną powierzchnie. Kilkukrotnie przeprowadź procedurę rozpalania i wygaszania urządzenia kontrolując poprawność działania poszczególnych elementów automatyki.

Wymiana baterii

Zużyte baterie znajdujące się odbiorniku, pilocie, bądź module zasilającym mogą ulec przegrzaniu, rozlaniu, a nawet eksplozji. Nie należy instalować w urządzeniu baterii, które były narażone na działanie słońca, wilgoci, wysokiej temperatury, czy wstrząsów. Należy instalować jedynie baterii tego samego typu i tego samego producenta. Nie należy instalować baterii nowych wraz ze zużytymi. Pilot zasilany jest dwoma bateriami typu AAA. Odbiornik B6R i opcjonalny moduł zasilania G60-ZB90 zasilany jest czterema bateriami 1,5V typu AA. Żywotność baterii pilota i odbiornika szacowana jest na około 1 sezon grzewczy. Producent urządzenia zaleca stosowanie baterii alkaicznych ze względu na mniejsze ryzyko związane z ich rozszczelnieniem. Dopuszczalne jest także stosowanie akumulatorów. Przy demontażu baterii nie należy stosować narzędzi, które mogą spowodować zwarcie. Wymiana baterii za pomocą obiektów przewodzących prąd może trwale uszkodzić elektroniczne elementy pilota oraz odbiornika. Baterie zaliczana są do niebezpiecznych odpadów chemicznych, dlatego po ich wykorzystaniu, nie należy ich wyrzucać wraz z innymi odpadami z gospodarstwa domowego.

Wymiana baterii w pilocie:

- Usunąć pokrywę znajdującą się na tylnej ścianie pilota.
- Delikatnie wyjąć zużyte baterię typu AAA z pilota.
- Zainstalować nowe baterie typu AAA zwracając uwagę na oznaczenie biegunów (+/-) .
- Założyć ponownie pokrywę na tylną ściankę pilota

Wymiana baterii w odbiorniku/module zasilającym:

- Otworzyć drzwiczki szafki rozdzielczej.
- Ostrożnie wyjąć odbiornik B6R /moduł zasilający.
- Usunąć pokrywę.
- Usunąć cztery zużyte baterie typu AA i zainstalować nowe zwracając uwagę na oznaczenia biegunów (+/-) na obudowie odbiornika/modułu zasilającego.
- Założyć ponownie pokrywę na obudowę odbiornika.

Możliwe problemy i rozwiązanie

Istnieje wiele czynników mogących mieć wpływ na nieprawidłowe funkcjonowanie wkładu gazowego. Aby wykluczyć ewentualną usterkę urządzenia, bądź systemu automatycznego sterowania gazem, należy upewnić się, że kominek został podłączony zgodnie z niniejszą instrukcją. W tabeli poniżej przedstawiono w jaki sposób należy postępować w przypadku wystąpienia poszczególnych objawów.

USTERKA	PROPONOWANE CZYNNOŚCI
Urządzenie nie chce się uruchomić (brak dźwiękowego sygnału potwierdzającego rozpoczęcie procedury rozpalania)	Wymień baterie w pilocie i odbiorniku. Jeżeli odbiornik zasilany jest za pomocą modułu zasilającego sprawdź poprawność jego działania. Jeżeli odbiornik zasilany jest za pomocą zasilacza sprawdź, czy przewód zasilacza nie został uszkodzony. Zresetuj odbiornik i zaprogramuj nowy kod transmisji. Sprawdź, czy antena odbiornika nie uległa uszkodzeniu.
Brak napięcia na cewce sterownika (nie występują charakterystyczn „kliknięcia”)	Sprawdź, czy przewód przełącznika w module sterowania gazem nie jest uszkodzony. Krótkie cykliczne sygnały pojawiające się przy próbie włączenia kominka świadczą o konieczności wymiany baterii w odbiorniku. W przypadku jednego długiego sygnału dźwiękowego: - Sprawdź, czy przewód łączący odbiornik z modułem sterownia gazem nie jest uszkodzony. - Sprawdź, czy poszczególne połączenia obwodu elektrycznego nie uległy poluzowaniu. Jeżeli silnik krokowy nie pracuje poprawnie wymień moduł sterowania gazem. Jeżeli cewka modułu sterownia gazem nie pracuje poprawnie wymień moduł. Jeżeli mikrowyłącznik w module sterowania gazem nie działa poprawnie wymień moduł.
Brak iskry na elektrodzie	Sprawdź poprawność podłączenia przewodu pomiędzy odbiornikiem a elektrodą. Sprawdź, czy elektroda nie jest uszkodzona. Sprawdź poprawność działania iskrownika. Sprawdź, czy w systemie nie występuje przebicie. Jeżeli elementy zapłonu działają poprawnie a procedura rozpalania nie jest uruchamiana należy: - Wcisnąć przycisk„RESET” na odbiorniku. - Dokonać korekty ułożenia przewodu iskrownika. - O ile jest to możliwe skrócić przewód iskrownika - Dodać przewód uziemiający pomiędzy sterownikiem a palnikiem kontrolnym.
Brak płomienia kontrolnego	Sprawdź, czy zawór odcinający gaz jest otwarty. Kilkakrotnie dokonaj próby rozpalenia kominka. Podczas pierwszego uruchomienia układ jest zapowietrzony dlatego płomień kontrolny może się pojawić na palniku dopiero po przeprowadzeniu kilku prób. Sprawdź, czy ciśnienie w instalacji gazowej jest właściwe. Sprawdź poprawność połączenia pomiędzy przerywaczem a odbiornikiem.
Po rozpaleniu płomienia kontrolnego na elektro- dzie pojawia się iskra	Sprawdź poprawność połączenia pomiędzy przerywaczem a sterownikiem. W przypadku uszkodzenie wzmacniacza elektronicznego wymień odbiornik.
Płomień kontrolny samoczynnie gaśnie	Sprawdź, czy czujnik termopary jest sprawny i poprawnie podłączony do modułu sterowania gazem. Sprawdź, czy płomień kontrolny jest w stanie nagrzać czujnik termopary. Sprawdź czy zawór gazowy modułu sterowania gazem nie jest uszkodzony.

Palnik główny się nie zapala	Sprawdź, czy otwory palnika głównego nie są zablokowane. Sprawdź wysokość płomienia kontrolnego. Sprawdź, czy płomień kontrolny nie jest zasłonięty elementami dekoracyjnymi. Sprawdź, czy czujnik termopary jest sprawny ipoprawnie podłączony do modułu sterowania gazem. Sprawdź, czy płomień kontrolny jest w stanie nagrzać czujnik termopary.
Główny palnik samoczynnie gaśnie	Sprawdź na całej długości szczelność systemu powietrzno spalinowego. Sprawdź sposób poprowadzenia systemu powietrzno spalinowego. Sprawdź, czy zakończenie systemy powietrzno spalinowego jest wyprowadzone zgodnie z obowiązującymi przepisami z uwzględnieniem wszelkich utrudnień związanych z parciem wiatru.
Główny palnik samoczynnie gaśnie po osiągnięciu przez kominek określonej temperatury	Sprawdź ustawienia termostatu. Sprawdź, czy elementy automatyki nie są narażone na temperatury: - wyższe niż 50°C (odbiornik z bateriami); - wyższe niż 80°C (sterownik, odbiornik bez baterii).
Na szybie osadza się osad	Sprawdź, czy otwory palnika głównego nie są zablokowane. Sprawdź, czy ciśnienie gazu w instalacji jest prawidłowe. Sprawdź, czy zamontowano prawidłową dyszę w palniku głównym. Sprawdź poprawność wykonania systemu powietrzno spalinowego. Sprawdź drożność instalacji kominowej.
Urządzenie nie może być wyłączone z pozycji pilota	Odetnij dopływ gazu. Jeżeli nie ma reakcji wymień moduł sterowania gazem. Sprawdź poprawność połączenia pomiędzy przerywaczem a sterownikiem.

Kody błędów
Piloty wykorzystywane w urządzeniach gazowych firmy Kratki.pl wyposażone są w wyświetlacz ułatwiający sterowanie automatyką. W przypadku problemów z pracą kominka na pilocie zostaje wyświetlony komunikat w postaci kodu błędu.

KOD BŁĘDU	OZNAKA	MOŻLIWA PRZYCZYNA
F04/F06	Brak płomienia na palniku kontrolnym przez 30 sekund. Uwaga: Po trzech nieudanych sekwencjach rozpalania przeprowadzonych w przeciągu 5 minut na pilocie pojawia się komunikat F06.	Brak gazu. Zapowietrzony układ gazowy. Brak iskry na palniku kontrolnym. Odwrotna polaryzacja na okablowaniu termopary. Termopara nie jest w zasięgu płomienia. Nieodpowiednia dysza gazowa palnika kontrolnego.
F06	Trzy nieudane próby rozpalania w kominku przeprowadzone w przeciągu 5 minut.	J.w.
F07	Migająca ikona baterii na wyświetlaczu pilota.	Słabe baterie w pilocie.
F09	Urządzenie nie odpowiada. Brak kontroli nad urządzeniem.	Podczas procesu parowania pilota z odbiornikiem nie został wciśnięty przycisk ▼. Pilot i odbiornik nie zostały prawidłowo sparowane.
F46	Urządzenie nie odpowiada. Urządzenie odpowiada sporadycznie. Brak kontroli nad urządzeniem.	Brak lub słabe połączenie pomiędzy pilotem a odbiornikiem. Brak zasilania odbiornika (słabe baterie). Niski stopień komunikacji (uszkodzenie głównego adaptera, brak komunikacji pomiędzy pilotem i odbiornikiem.

Ochrona środowiska
Wszelkie elementy opakowania, w których dostarczono wkład gazowy powinny zostać zutylizowane w odpowiedni dla ich rodzaju sposób. Ze względu na zawartość metali ciężkich baterie zaliczana są do niebezpiecznych odpadów chemicznych, dlatego po ich wykorzystaniu, należy je wrzucić do specjalnych pojemników na odpady niebezpieczne. Jeżeli eksploatacja urządzenia dobiegła końca, należy poddać je utylizacji. Użytkownik zobowiązany jest przekazać kominek do odpowiedniej instytucji zajmującej się recyklingiem tego typu urządzeń.

Warunki gwarancji
W przypadku uznania, że reklamacja jest niezasadna i nie wynika z wady urządzenia Gwarant ma prawo obciążyć Klienta kosztami związanymi ze zgłoszeniem reklamacyjnym. Zastosowanie wkładu kominkowego, sposób podłączenia do komina oraz warunki eksploatacji muszą być zgodne z niniejszą instrukcją obsługi. Zabrania się przerabiania lub wprowadzania jakichkolwiek zmian w konstrukcji wkładu kominkowego. Producent udziela 2 lat gwarancji od momentu zakupu wkładu na jego sprawne działanie. Nabywca wkładu kominkowego zobowiązany jest do zapoznania się z instrukcją obsługi wkładu kominkowego oraz niniejszymi warunkami gwarancji, co winien potwierdzić wpisem w karcie gwarancyjnej w momencie zakupu. W przypadku złożenia reklamacji Użytkownik wkładu kominkowego zobowiązany jest do przedłożenia protokołu reklamacyjnego, wypełnionej karty gwarancyjnej

orazdowodu zakupu. Reklamacje można składać za pośrednictwem formularza na stronie internetowej w zakładce „wiedza i pomoc" lub drogą mailową na adres reklamcje@kratki.com. Złożenie wymienionej dokumentacji jest konieczne do rozpatrzenia wszelkich roszczeń. Rozpatrzenie reklamacji zostanie dokonane w okresie do 14 dni od daty pisemnego jej złożenia. Wszelkie przeróbki, modyfikacje i zmiany konstrukcyjne wkładu powodują natychmiastową utratę gwarancji producenta.

Uwaga
Instalacja i serwis urządzenia może być wykonywana jedynie przez wykwalifikowanego serwisanta posiadającego niezbędne uprawnienia uwarunkowane prawnie. Reklamacja będzie rozpatrywana tylko jeżeli Klient przedstawi protokół z instalacji urządzenia oraz kartę z zapisami z obowiązkowych przeglądów. Wszystkie ww. dokumenty powinny być podpisane przez osobę wykonującą czynności serwisowe.
Gwarancją objęte są:
- sprawne funkcjonowanie kominka;
- system automatycznego sterowania gazem
- uszczelnienia na okres 1 roku od momentu zakupu ogrzewacza;
- reklamacje zgłaszane na zapach w okresie 6 miesięcy od momentu zainstalowania ogrzewacza (udokumentowane wpisem w karcie gwarancyjnej).

Gwarancją nie są objęte:
- ceramika żaroodporna (szyba, odporna na działanie temperatury do 800°C). Dotyczy wszelkich uszkodzeń w tym zabrudzenia sadzą lub przypalenia spowodowane stosowaniem niewłaściwego gazu, przebarwienia, zmatowienia i inne zmiany spowodowane przeciążeniami cieplnymi;
- elementy dekoracyjne służące do wyłożenia komory spalania dostarczone wraz z urządzeniem;
- wszystkie usterki wynikające z tytułu nie przestrzegania postanowień instrukcji obsługi, a w szczególności dotyczące podłączenia do urządzenia niewłaściwego rodzaju gazu;
- wszelkie usterki powstałe podczas transportu od dystrybutora do Kupującego;
- wszelkie usterki powstałe podczas instalacji, zabudowy i uruchomienia ogrzewacza;
- reklamacje związane z nieprawidłowo dobranym produktem (zainstalowanie urządzenia o zbyt małej lub dużej mocy w stosunku do zapotrzebowania, zasilanie urządzenia niewłaściwym gazem);
- uszkodzenia wynikłe z przeciążeń cieplnych ogrzewacza (związanych z niezgodnym z postanowieniami instrukcji obsługi eksploatowaniem);
- uszkodzenia wynikłe z nieprawidłowego ułożenia elementów dekoracyjnych w komorze spalania.

Gwarancja ulega przedłużeniu o okres od dnia zgłoszenia reklamacji, do dnia zawiadomienia nabywcy o wykonaniu naprawy. Czas ten będzie potwierdzony w karcie gwarancyjnej. Naprawy urządzenia może dokonać jedynie osoba posiadające odpowiednie uprawnienia. Wszelkie uszkodzenia powstałe w skutek niewłaściwej obsługi, magazynowania, nieumiejętnej konserwacji, niezgodne z warunkami określonymi w instrukcji obsługi i eksploatacji oraz wskutek innych przyczyn, niezawinionych przez producenta, powodują utratę gwarancji, jeżeli uszkodzenia te przyczyniły się do zmian jakościowych wkładu. Podczas rozgrzewania się i stygnięcia dochodzi do rozprężeń i wkład może wydawać trzaski - jest to naturalne zjawisko i nie stanowi podstaw do składania reklamacji.

Uwaga
Niniejsza karta gwarancyjna stanowi podstawę dla nabywcy do bezpłatnego wykonania napraw gwarancyjnych. Karta gwarancyjna bez daty, pieczęci, podpisów, jak również z poprawkami dokonanymi przez osoby nieupoważnione traci ważność. Duplikaty Gwarancji nie są wydawane!!!

W celu stałego polepszania jakości swoich produktów firma Kratki.pl Marek Bal zastrzega sobie prawo do modyfikowania urządzeń bez wcześniejszego uprzedzenia.

Powyższe przepisy dot. gwarancji w żaden sposób nie zawieszają, nie ograniczają, ani nie wyłączają uprawnień konsumenta z tytułu niezgodności towaru z umową wynikających z przepisów Ustawy z dnia 27 lipca 2002 r. o szczególnych warunkach sprzedaży konsumenckiej.

Wymiary (mm)

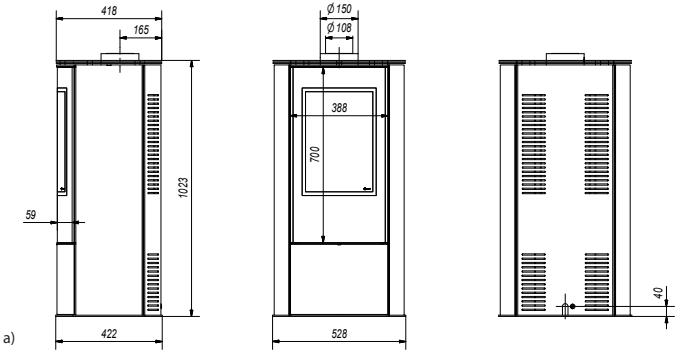

a)

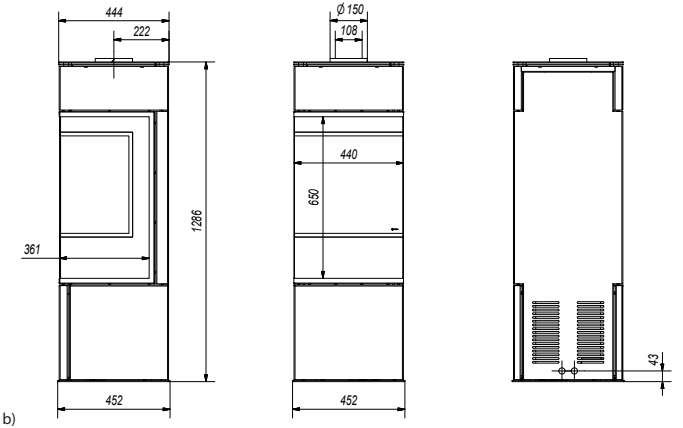

b)

Rys. 2. Wymiary ogrzewaczy gazowych: a) KOZA AB GAZ, b) THOR VIEW GAZ

KATEGORIA ORAZ MODEL I WERSJA URZĄDZENIA

Urządzenie	Kategoria	Ciśnienie/Gaz	Kraje przeznaczenia
KOZA AB GAZ ☐ THOR VIEW GAZ ☐	$I_{3B/P}$ ☐	30 mbar, G30 ☐	BE, CY, DK, EE, FR, GB, GR, HU, HR, IT, LT, NL, NO, RO, SE, SI, SK, TR
		37 mbar, G30 ☐	PL
		50 mbar, G30 ☐	AT, CH, DE, SK, GR
	I_{3P} ☐	30 mbar, G31 ☐	FI, NL, RO
		37 mbar, G31 ☐	BE, CH, CZ, ES, FR, GB, GR, HR, IE, IT, LT, NL, PL, PT, SI, SK
	I_{2H} ☐	20 mbar, G20 ☐	AT, CH, CY, CZ, DK, DE, EE, ES, FI, GB, GR, HR, IE, IT, LT, LU, LV, NO, PT, RO, SE, SI, SK, TR
	I_{2E} ☐	20 mbar, G20 ☐	DE, PL, RO
	I_{2E+} ☐	20/25 mbar, G20 ☐	BE, FR
	I_{2EK} ☐	20 mbar, G20 ☐	NL
		25 mbar, G25.3 ☐	NL

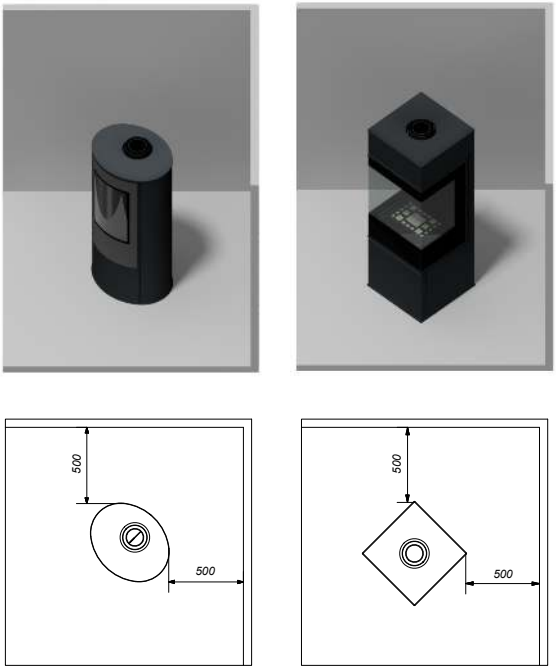

KOZA AB GAZ

THOR VIEW GAZ

Rys. 3. Sposób umieszczenia ogrzewacza wraz z minimalnymi odległościami od ścian palnych.

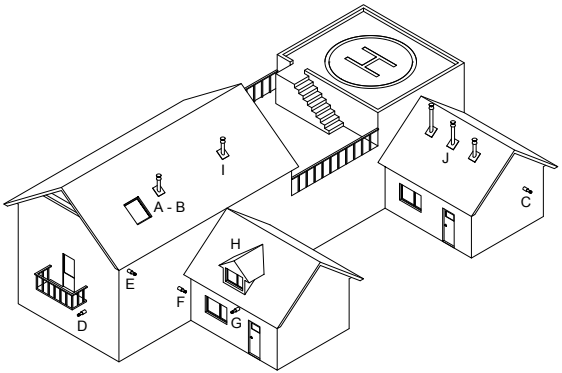

Rys. 4. Możliwe warianty wyprowadzenia koncentrycznego systemu powietrzno- spalinowego dla urządzeń z serii LEO.

A - B Okno dachowe

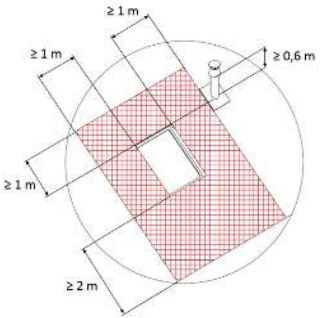

H Okno na dachu

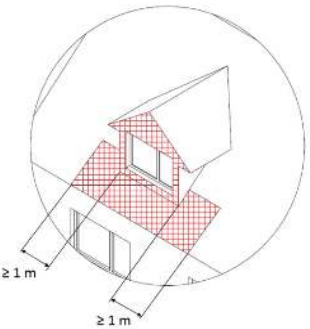

C Wysokość nad poziomem gruntu

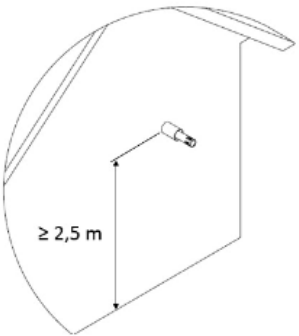

D - E Ogległość poniżej balkonu i od krawędzi dachu

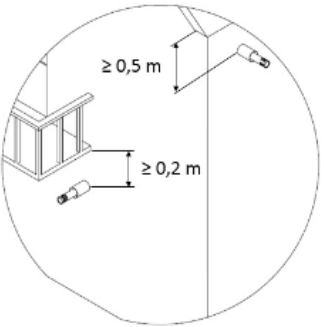

F Odległość od ryzalitów przesłaniających

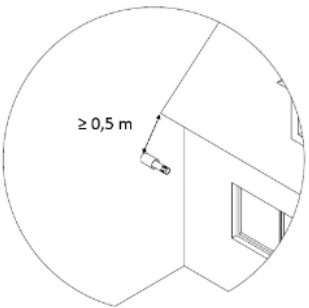

G Odległość od drzwi i okien

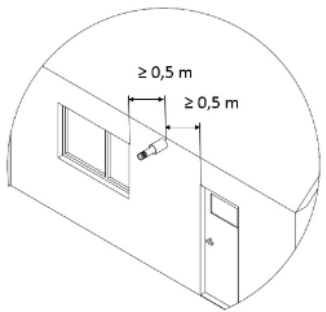

Rys.4a

I Odległość od kalenicy

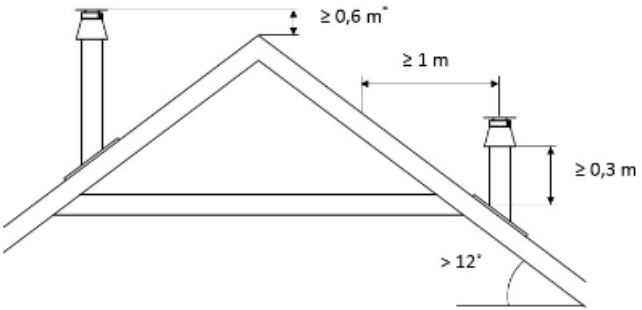

* w przypadku dachu krytego słomą ≥ 0,8 m

J Odległość od przeszkody

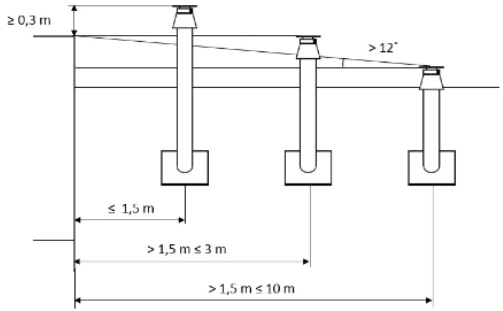

Rys.4b

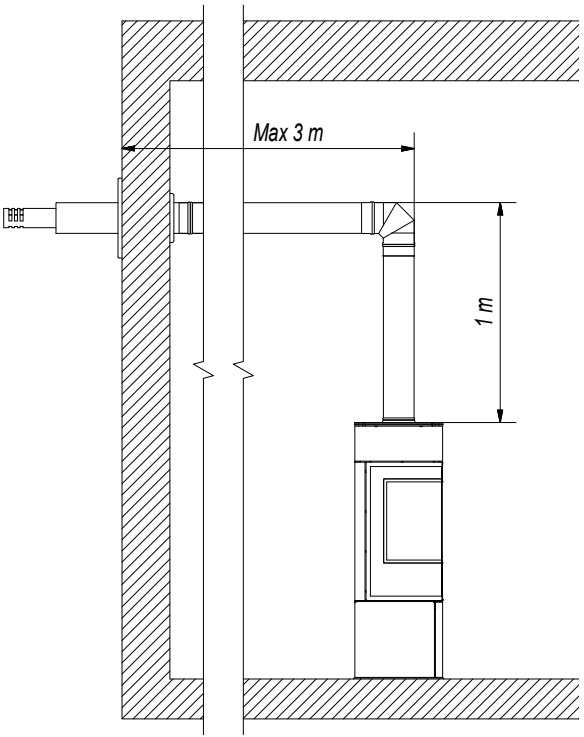

Rys. 5. Sposób wyprowadzenia koncentrycznego systemu kominowego przez ścianę.

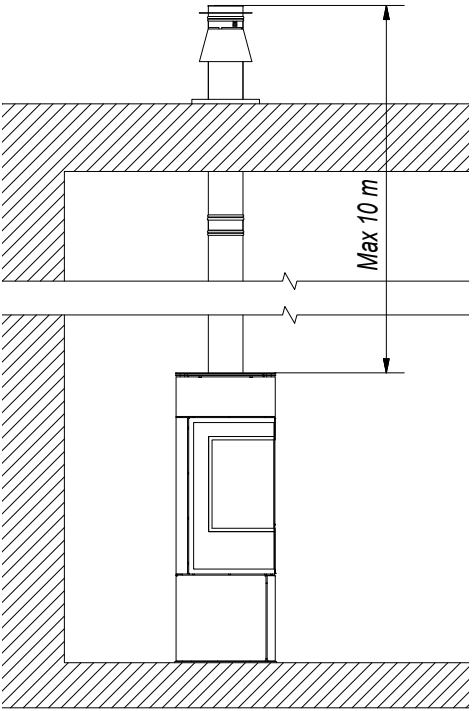

Rys. 6. Wyprowadzenia koncentrycznego systemu kominowego przez dach

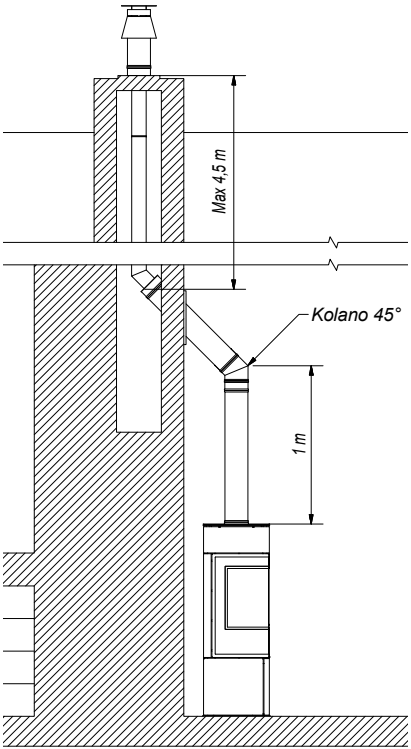

Rys. 7. Sposób instalacji urządzenia z użyciem istniejącego komina.

Maksymalne długości koncentrycznego systemu powietrzno spalinowego

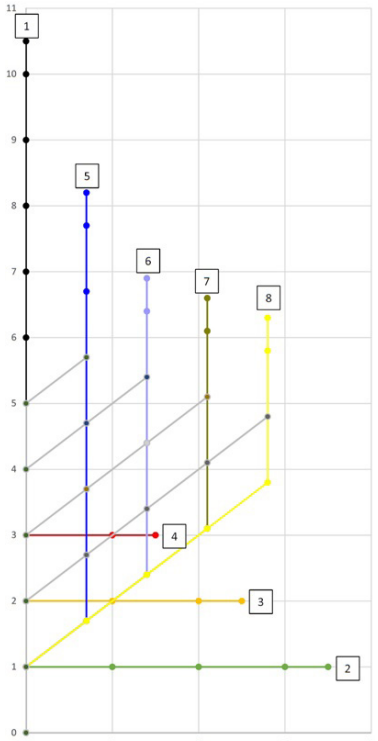

Rys. 8. KOZA AB GAZ, THOR VIEW GAZ - schemat liniowy dozwolonych wariantów wyprowadzenia systemu powietrzno spalinowego.

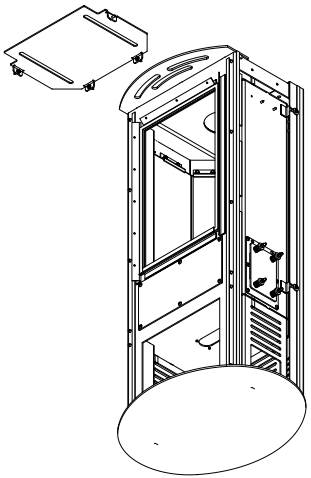

KOZA AB GAZ

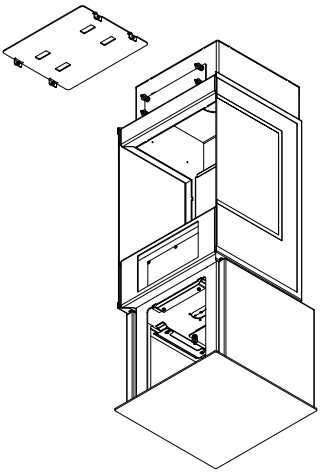

THOR VIEW GAZ

Rys. 9. Demontaż deflektora.

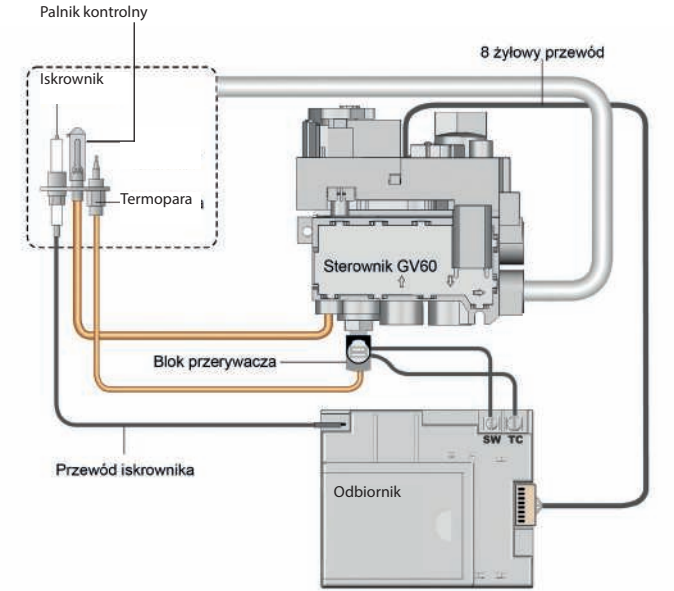

Rys. 10. Schemat podłączenia poszczególnych elementów systemu sterowania gazem

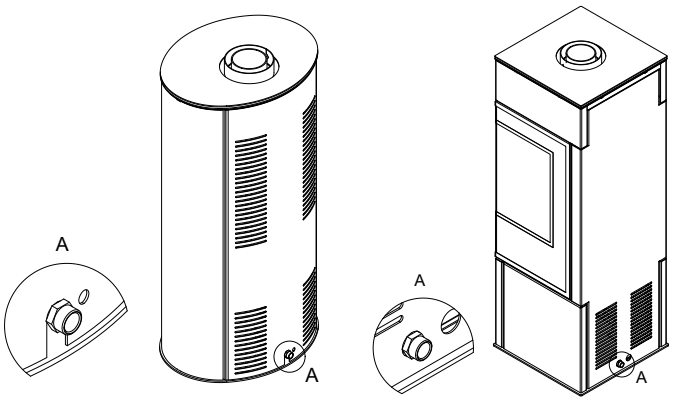

Rys. 12. Króciec przyłączeniowy 1⁄2 cala: a) KOZA AB GAZ, b) THOR VIEW GAZ

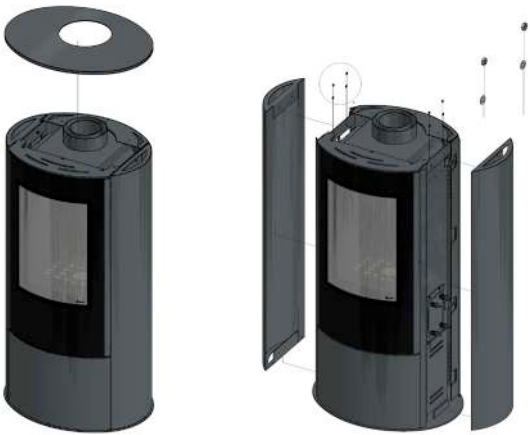

Rys. 13. KOZA AB GAZ - demontaż górnej pokrywy i ścian bocznych



Rys. 14. KOZA AB GAZ - demontaż osłony dolnej



Rys. 15. KOZA AB GAZ - demontaż drzwi

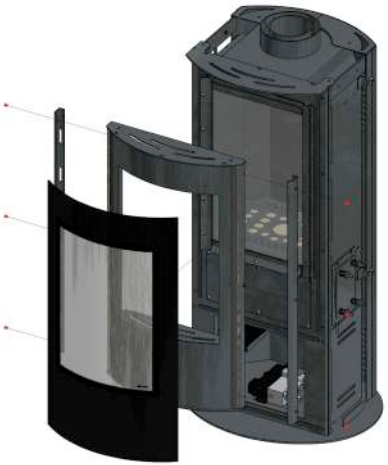

Rys. 16. KOZA AB GAZ - demontaż szyby zewnętrznej



Rys. 17. KOZA AB GAZ - demontaż szyby wewnętrznej i rewizji

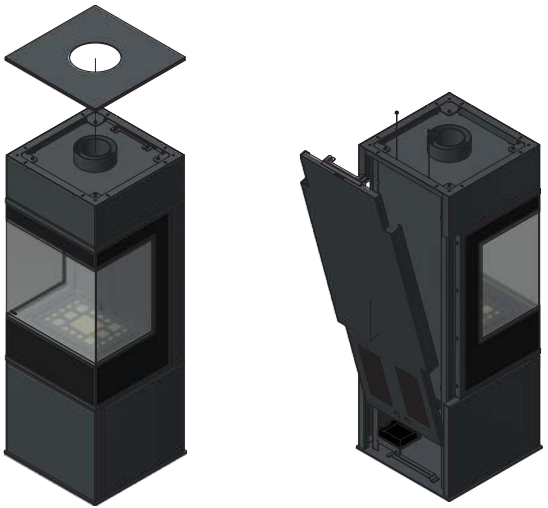

Rys. 18. THOR VIEW GAZ - demontaż górnej pokrywy i tylnej ściany

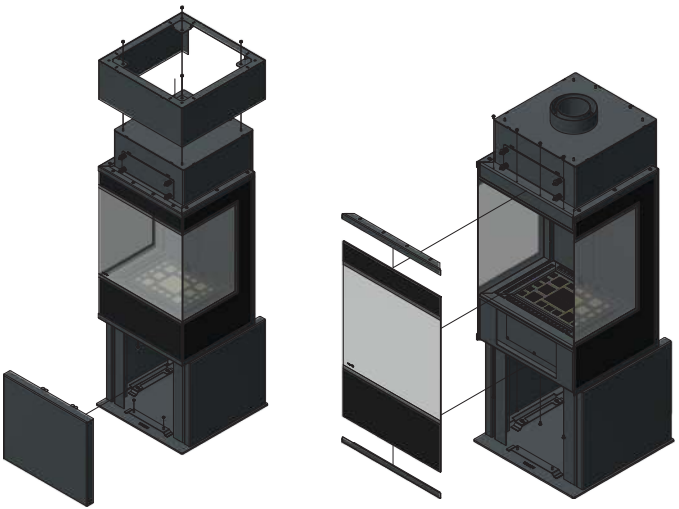

Rys. 19. THOR VIEW GAZ - demontaż górnej, dolnej osłony i szyby przedniej

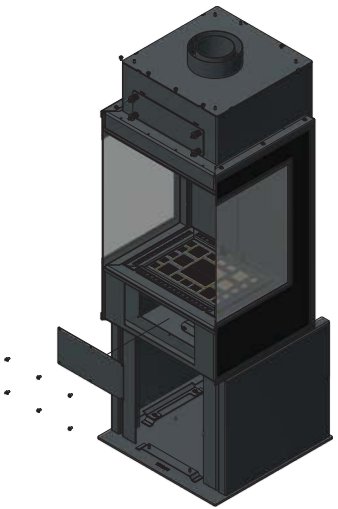

Rys. 20. THOR VIEW GAZ - demontaż rewizji

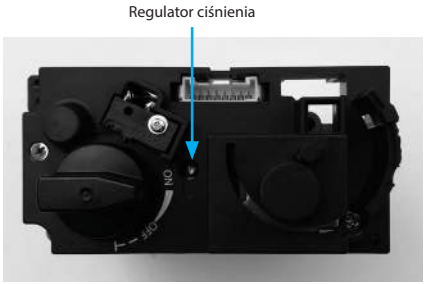

Rys. 21. Sposób regulacji ciśnienia wylotowego



Rys. 22. Sposób regulacji minimalnej wysokości płomienia palnika głównego



KOZA AB GAZ



THOR VIEW GAZ

Rys. 22. **Sposób ułożenia elementów ozdobnych dla KOZA AB GAZ**



Rys. 23. Pilot typu B6R



Rys. 24. Przycisk „RESET" - odbiornik

PROTOKÓŁ Z INSTALACJI OGRZEWACZA POMIESZCZEŃ

Typ urządzenia: ..... Model urządzenia:	Dane i podpis sprzedawcy:
Numer seryjny urządzenia: ..... Rodzaj i ciśnienie gazu doprowadzonego do urządzenia: ..... Data instalacji:	Data sprzedaży: ..... Dane instalatora oraz rodzaj, numer i data ważności stosownych uprawnień:

OŚWIADCZENIE INSTALATORA

Ja niżej podpisany oświadczam, że zapoznałem się z niniejszą instrukcją dotyczącą ww. ogrzewacza pomieszczeń. Urządzenie działa prawidłowo i zostało zainstalowane zgodnie z niniejszą instrukcją.

Czytelny podpis.....

OŚWIADCZENIE INSTALATORA

Ja niżej podpisany oświadczam, że zapoznałem się z niniejszą instrukcją dotyczącą ww. ogrzewacza pomieszczeń.

Czytelny podpis.....

PROTOKÓŁ Z PRZEGLĄDU OGRZEWACZA POMIESZCZEŃ Z SERII LEO	
Data przeglądu:	Serwisant (dane, numer uprawnień):
Uwagi	
Data przeglądu:	Serwisant (dane, numer uprawnień):
Uwagi	
Data przeglądu:	Serwisant (dane, numer uprawnień):
Uwagi	
Data przeglądu:	Serwisant (dane, numer uprawnień):
Uwagi	
Data przeglądu:	Serwisant (dane, numer uprawnień):
Uwagi	
Data przeglądu:	Serwisant (dane, numer uprawnień):
Uwagi	

Kratki.pl Marek Bal ul. Gombrowicza 4, Wsola, 26-660 Jedlińsk, Poland
tel. 00 48 48 389 99 00, 00 48 48 384 44 88, fax 00 48 48 384 44 88 wew. 106
www.kratki.com
www.facebook.com/kratkipl
www.youtube.com/kratkipl
www.instagram.com/kratkipl

AP 29/05/2020