Рамка со стеклом FELIX DECO

SKU: DRZWI/FELIX/DECO EAN: 5901350067277

481,58 $



Технические данные

Дополнительная информация

EAN	**5901350067277**

Физические параметры

Ширина (см)	**75**
Высота (см)	**61.6**
Глубина (см)	**37.5**
Вес (кг)	**33**

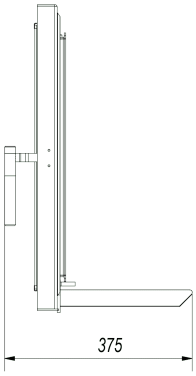
375

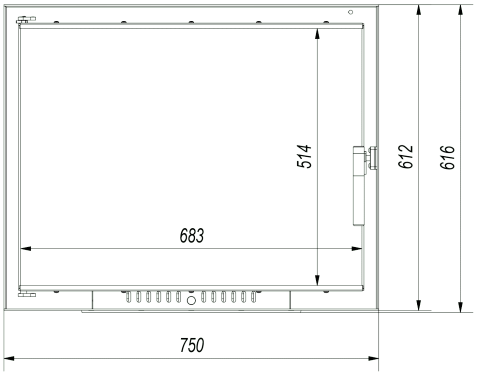
514
612
616
683
750

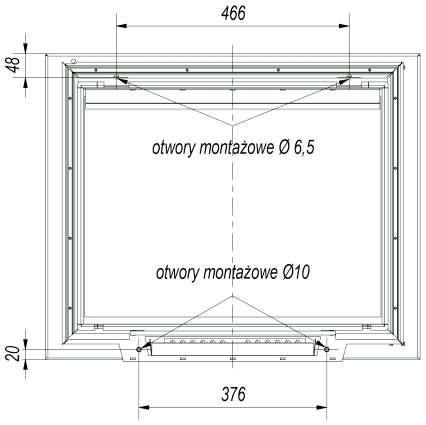
466
48
otwory montażowe Ø 6,5
otwory montażowe Ø10
20
376

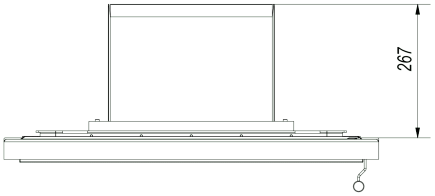
267

