HITZE
CIEPŁO Z NATURY

KARTA TECHNICZNA
MASKOWNICA TYP S M04 4/4
LINIA ARDENTE

PODSTAWOWE INFORMACJE O PRODUKCIE

- Wykonana jest ze stali o grubości 2 mm.
- Malowana jest farbą proszkową, odporną na wysoką temperaturę. Kolor farby odpowiada kolorowi wkładu kominkowego.
- Zasłania przestrzeń między obudową wkładu kominkowego, a jego drzwiami.
- Zaletą maskownic wkładów kominkowych jest prosty sposób montażu, który można przeprowadzić samodzielnie. Maskownicę przykręca się do ramy przy użyciu śrub M5.

MASKOWNICA TYP S M04 4/4 - front 25 mm

Kod produktu	Model wkładu	Wymiary maskownic [mm]				
		A	B	C	X	Y
FARD68x43S-M04	ARD68x43.S ARD68x43.DSS	758	502	79*	712	456
FARD68x53S-M04	ARD68x53.S ARD68x53.DSS	758	601	79*	712	555
FARD90x41S-M04	ARD90x41.S ARD90x41.DSS	972	489	79*	931	440

* ±1 mm w zależności od modelu

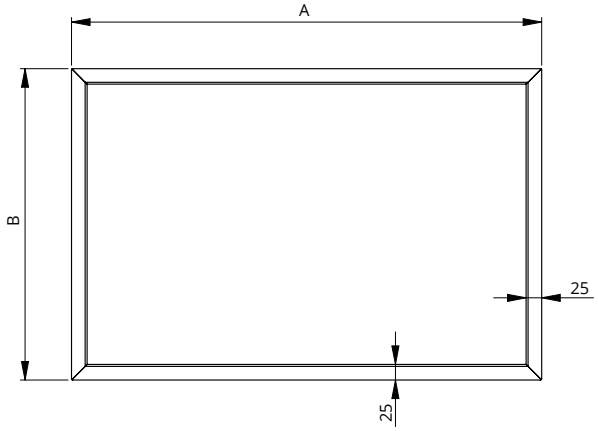

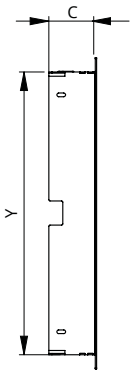

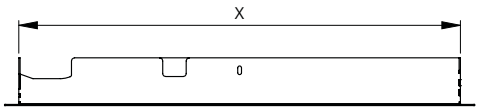

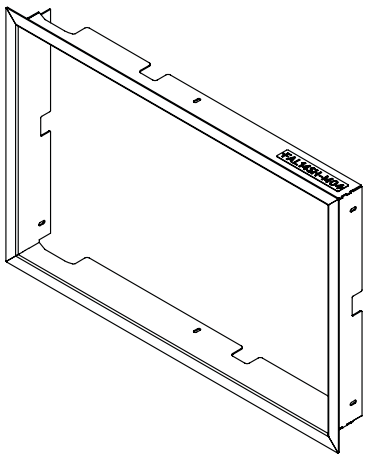

HITZE
NATURAL HEATING

TECHNICAL CARD
MASKING FRAME TYPE **S M04 4/4**
ARDENTE LINE

PRODUCT INFORMATION

- Made of 2 mm thick steel.
- Painted with high temperature resistant powder paint. The color of the paint suits the fireplace insert.
- Covers space between the housing of the insert and its door.
- The advantage of fireplace masking frame is the simple assembly method that can be carried out by yourself. The masking frame is screwed to the frame with the use of M5 screws.

MASKING FRAME TYPE S M04 4/4 - front 25 mm

Product code	Insert model	Masking frame dimensions [mm]				
		A	B	C	X	Y
FARD68x43S-M04	ARD68x43.S ARD68x43.DSS	758	502	79*	712	456
FARD68x53S-M04	ARD68x53.S ARD68x53.DSS	758	601	79*	712	555
FARD90x41S-M04	ARD90x41.S ARD90x41.DSS	972	489	79*	931	440

* ±1 mm depending on the model

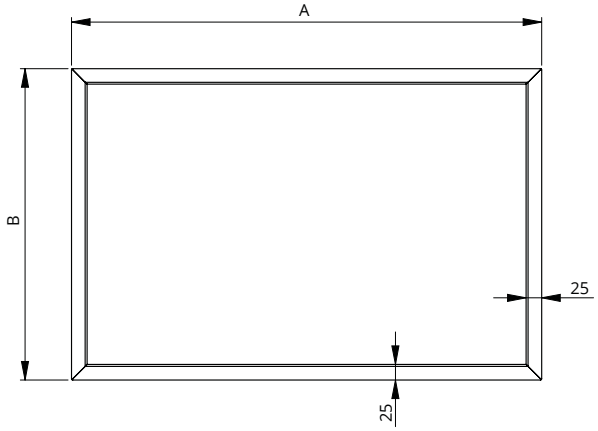

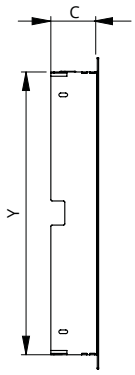

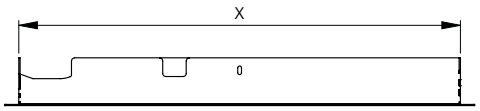

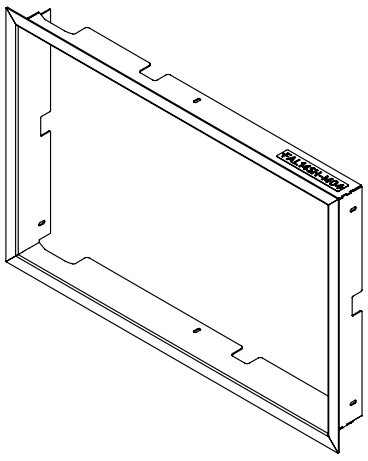

HITZE
CIEPŁO Z NATURY

KARTA TECHNICZNA
MASKOWNICA TYP **G M04 4/4**
LINIA ARDENTE

PODSTAWOWE INFORMACJE O PRODUKCIE

- Wykonana jest ze stali o grubości 2 mm.
- Malowana jest farbą proszkową, odporną na wysoką temperaturę. Kolor farby odpowiada kolorowi wkładu kominkowego.
- Zasłania przestrzeń między obudową wkładu kominkowego, a jego drzwiami.
- Zaletą maskownic wkładów kominkowych jest prosty sposób montażu, który można przeprowadzić samodzielnie. Maskownicę przykręca się do ramy przy użyciu śrub M5.

MASKOWNICA TYP G M04 4/4 - front 25 mm

Kod produktu	Model wkładu	Wymiary maskownic [mm]				
		A	B	C	X	Y
FARD68x43G-M04	ARD68x43.G ARD68x43.DGS	767	521	79*	721	475
FARD68x53G-M04	ARD68x53.G ARD68x53.DGS	767	621	79*	721	575
FARD90x41G-M04	ARD90x41.G ARD90x41.DGS	988	506	79*	942	460
FARD105x43G-M04	ARD105x43.G ARD105x43.DGS	1137	526	79*	1091	480
FARD120x43G-M04	ARD120x43.G ARD120x43.DGS	1287	526	79*	1241	480

* ±1 mm w zależności od modelu

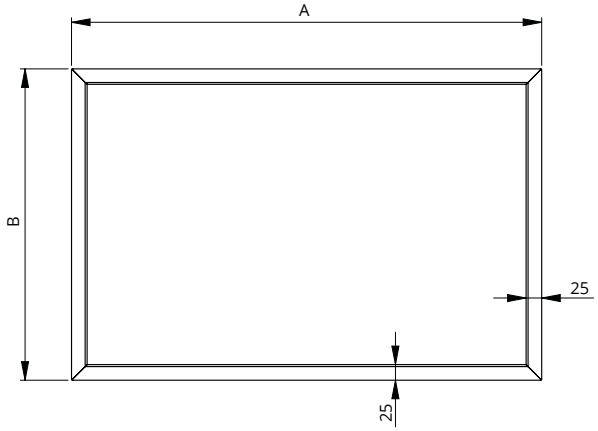

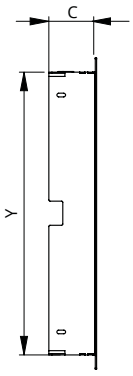

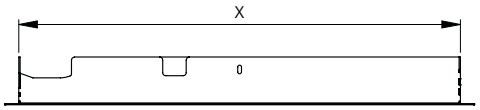

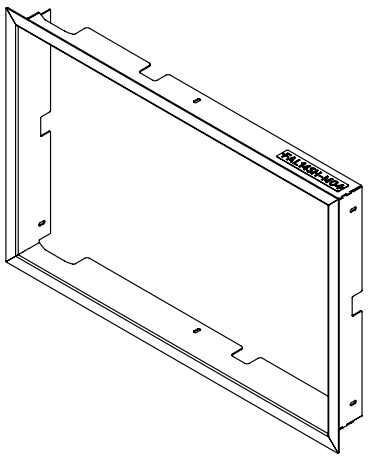

HITZE
NATURAL HEATING

TECHNICAL CARD
MASKING FRAME TYPE **G M04 4/4**
ARDENTE LINE

PRODUCT INFORMATION

- Made of 2 mm thick steel.
- Painted with high temperature resistant powder paint. The color of the paint suits the fireplace insert.
- Covers space between the housing of the insert and its door.
- The advantage of fireplace masking frame is the simple assembly method that can be carried out by yourself. The masking frame is screwed to the frame with the use of M5 screws.

MASKING FRAME TYPE G M04 4/4 - front 25 mm

Product code	Insert model	Masking frame dimensions [mm]				
		A	B	C	X	Y
FARD68x43G-M04	ARD68x43.G ARD68x43.DGS	767	521	79*	721	475
FARD68x53G-M04	ARD68x53.G ARD68x53.DGS	767	621	79*	721	575
FARD90x41G-M04	ARD90x41.G ARD90x41.DGS	988	506	79*	942	460
FARD105x43G-M04	ARD105x43.G ARD105x43.DGS	1137	526	79*	1091	480
FARD120x43G-M04	ARD120x43.G ARD120x43.DGS	1287	526	79*	1241	480

* ±1 mm depending on the model

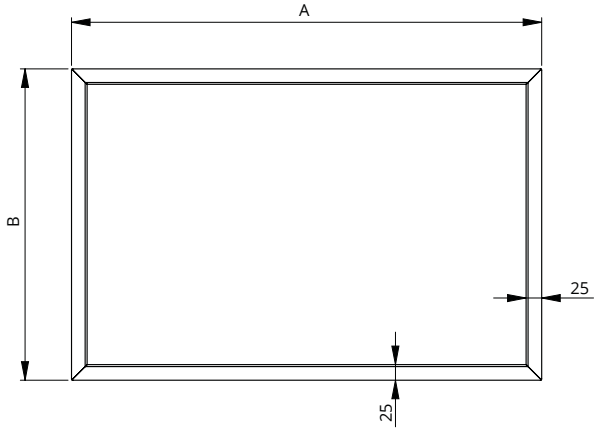

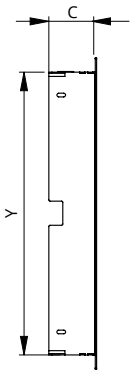

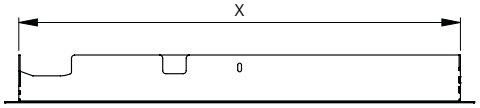

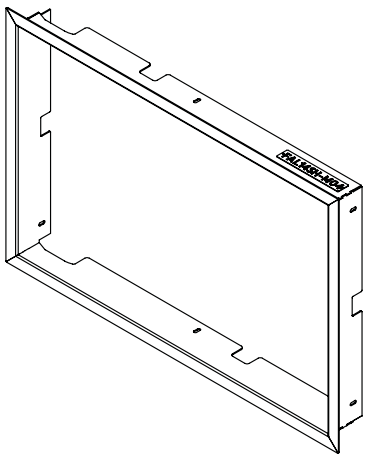

HITZE
CIEPŁO Z NATURY

KARTA TECHNICZNA

MASKOWNICE TYP DS i DS2 M04 4/4 LINIA ARDENTE

PODSTAWOWE INFORMACJE O PRODUKCIE

- Wykonana jest ze stali o grubości 2 mm.
- Malowana jest farbą proszkową, odporną na wysoką temperaturę. Kolor farby odpowiada kolorowi wkładu kominkowego.
- Zasłania przestrzeń między obudową wkładu kominkowego, a jego drzwiami.
- Zaletą maskownic wkładów kominkowych jest prosty sposób montażu, który można przeprowadzić samodzielnie. Maskownicę przykręca się do ramy przy użyciu śrub M5.

MASKOWNICE TYP DS i DS2 M04 4/4 - front 25 mm

Kod produktu	Model wkładu	Wymiary maskownic [mm]				
		A	B	C	X	Y
FARD68x43DS-M04	ARD68x43.DSS	758	502	79*	712	456
FARD68x43DS2-M04	ARD68x43.DGS	757	601	79*	712	555
FARD68x53DS-M04	ARD68x53.DSS	758	621	79*	721	575
FARD68x53DS2-M04	ARD68x53.DGS	758	601	79*	712	555
FARD90x41DS-M04	ARD90x41.DSS	972	489	79*	931	440
FARD90x41DS2-M04	ARD90x41.DGS	977	486	79*	931	440
FARD105x43DS-M04	ARD105x43.DGS	1123	506	79*	1077	460
FARD120x43DS-M04	ARD120x43.DGS	1273	506	79*	1227	460

* ±1 mm w zależności od modelu

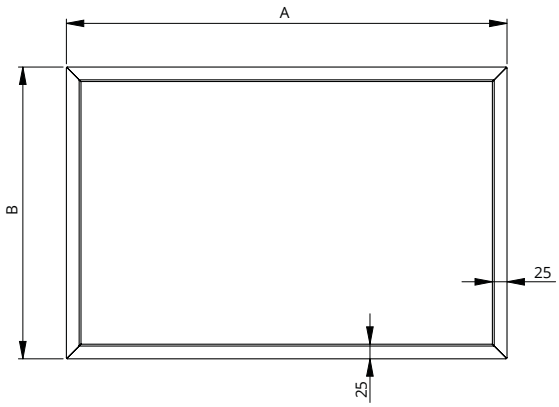

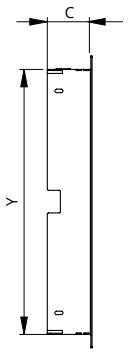

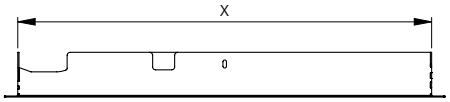

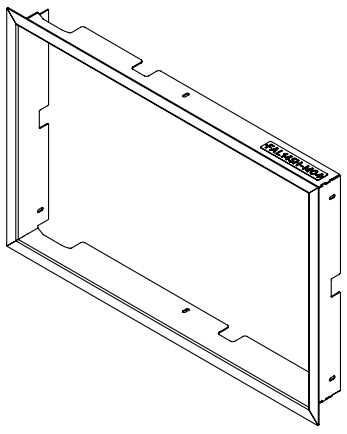

HITZE
NATURAL HEATING

TECHNICAL CARD

MASKING FRAMES TYPE DS and DS2 M04 4/4 ARDENTE LINE

PRODUCT INFORMATION

- Made of 2 mm thick steel.
- Painted with high temperature resistant powder paint. The color of the paint suits the fireplace insert.
- Covers space between the housing of the insert and its door.
- The advantage of fireplace masking frame is the simple assembly method that can be carried out by yourself. The masking frame is screwed to the frame with the use of M5 screws.

MASKING FRAMES TYPE DS i DS2 M04 4/4 - front 25 mm

Product code	Insert model	Masking frame dimensions [mm]				
		A	B	C	X	Y
FARD68x43DS-M04	ARD68x43.DSS	758	502	79*	712	456
FARD68x43DS2-M04	ARD68x43.DGS	757	601	79*	712	555
FARD68x53DS-M04	ARD68x53.DSS	758	621	79*	721	575
FARD68x53DS2-M04	ARD68x53.DGS	758	601	79*	712	555
FARD90x41DS-M04	ARD90x41.DSS	972	489	79*	931	440
FARD90x41DS2-M04	ARD90x41.DGS	977	486	79*	931	440
FARD105x43DS-M04	ARD105x43.DGS	1123	506	79*	1077	460
FARD120x43DS-M04	ARD120x43.DGS	1273	506	79*	1227	460

* ±1 mm depending on the model

