KACHELOFENHEIZEINSÄTZE VON BRUNNER



DF 33

Stand: 2018-07-16



BRUNNER®

heizen auf bayerisch.

Maßblätter - DF 33

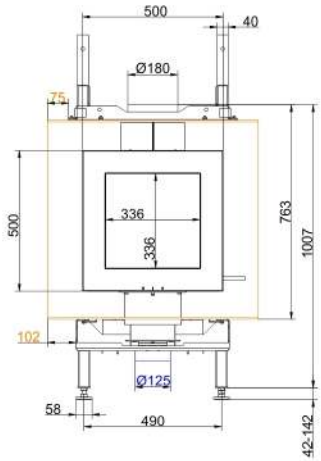

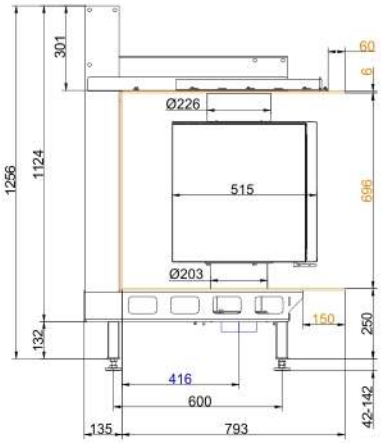

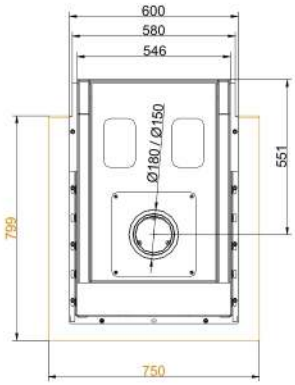

DF 33 mit Nischenverkleidung 01





DF 33 mit Nischenverkleidung 01

Maßblätter - DF 33

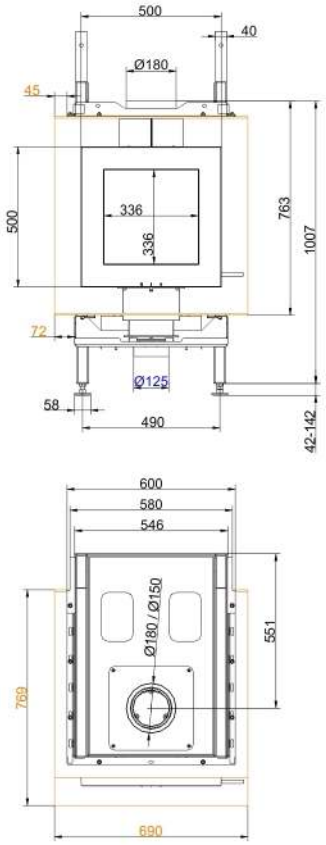

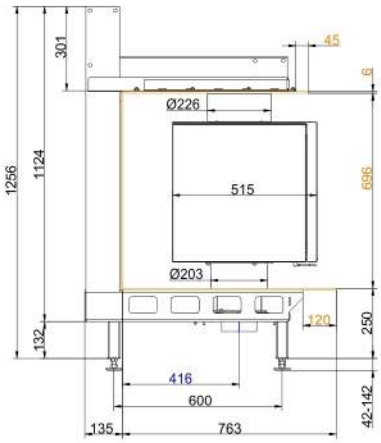

DF 33 mit Nischenverkleidung 02





DF 33 mit Nischenverkleidung 02

Maßblätter - DF 33

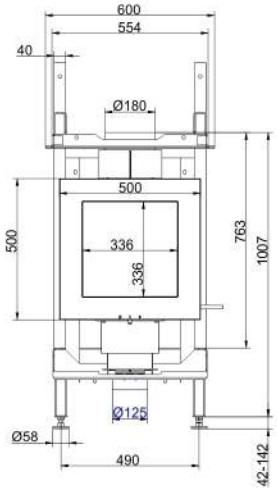

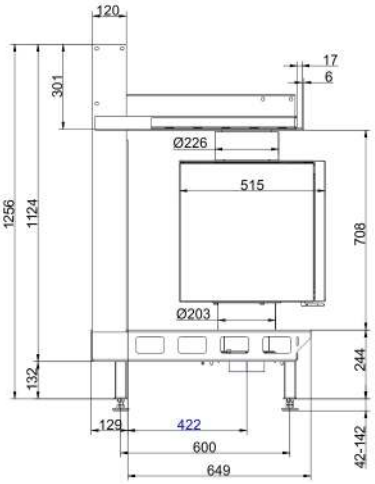

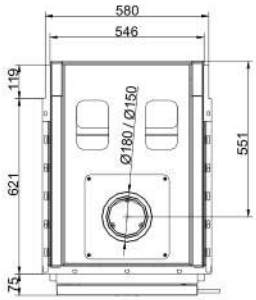

DF 33 ohne Nischenverkleidung





DF 33 ohne Nischenverkleidung

Maßblätter - DF 33

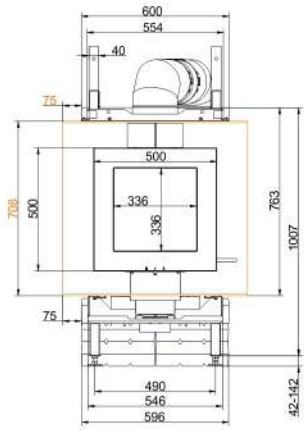

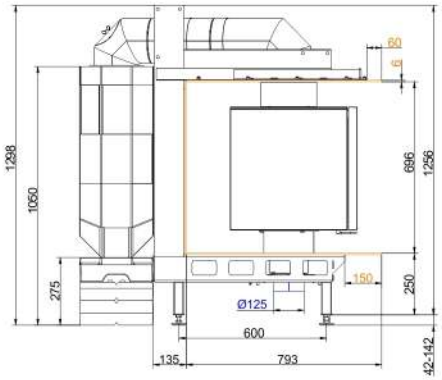

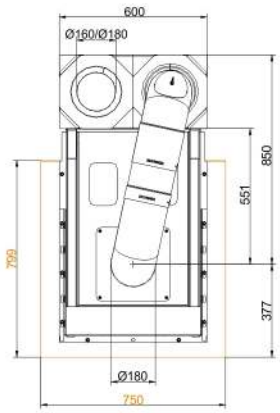

Nischenverkleidung 01 mit MSS

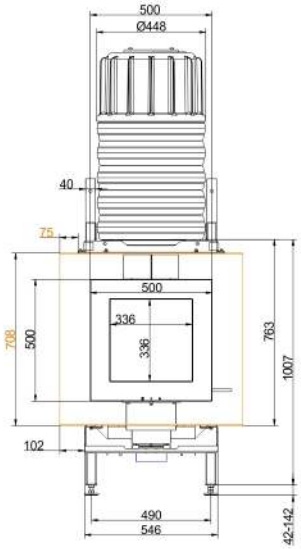

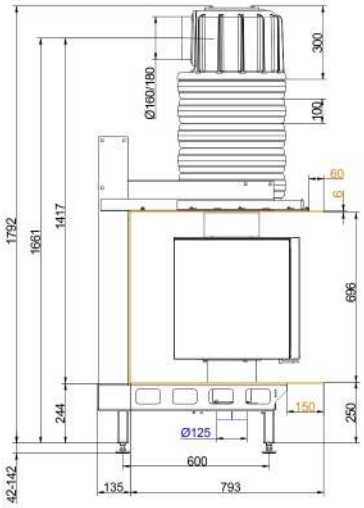

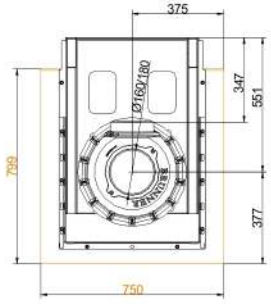

Nischenverkleidung 01 mit MAS

Stand: 2018-07-16

Maßblätter - DF 33

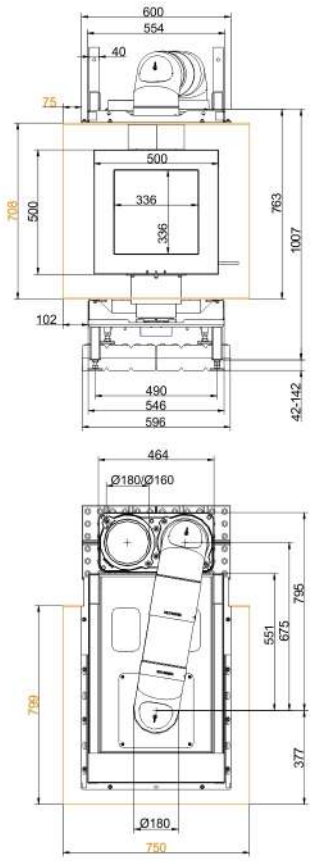

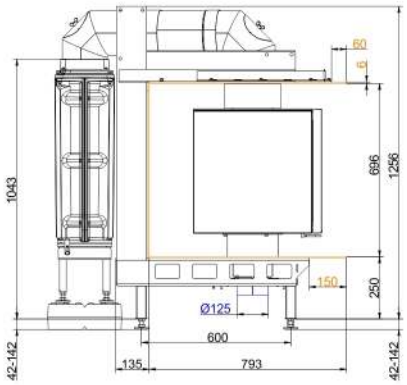

Nischenverkleidung 01 mit GNF 8

Für Zeichnungsdaten zur CAD-Planung empfehlen wir PaletteCAD. Laufend aktualisierte Maßzeichnungen unter www.brunner.de
Rahmen / Frontvariante farblich markiert.

Planung und Einbau - DF 33

Geprüft nach		EN 13229 W	EN 13229 WA
Werte bei Betriebsweise		Nennleistung	Speicherbetrieb
Geeignet für alle Bauweisen nach Fachregel		OK	OK
EEI		109,8	109,8
Daten für Funktionsnachweis			
Nennwärmeleistung	kW	6	-
Brennstoffumsatz	kg/h	1,7	2,5
Feuerungsleistung	kW	7,5	10
Abgasmassenstrom	g/s	7	10
Stutzentemperatur (vor Nachheizfläche)	°C	420	460
Abgastemperatur nach			
1 x nebenstehende Nachheizfläche (GNF 8/10)	°C	175	190
5 x Speicherringen (MAS) 1)	°C	230	245
3,3 m keramische Nachheizfläche 2)	°C	215	225
2,0 m Modulspeichersteine (MSS) 2)	°C	215	225
notwendiger Förderdruck	Pa	12	12
Verbrennungsluftbedarf	m³/h	22	30
Verbrennungsluftanschluß Ø	mm	125	125
Wärmeverteilung			
Heizeinsatz / Nachheizfläche	%	15 / 70	15 / 70
Sichtscheibe (Einfach- / Doppelscheibe)	%	- / 15	- / 15
Luftquerschnitte 3)			
Zuluft	cm²	- / 200 / 200	- / 200 / 200
Umluft	cm²	- / 200 / 200	- / 200 / 200
min. Abstände Feuerstätte ohne / mit Konvektionsmantel			
zur Dämmschicht	cm	4	4
zum Aufstellboden	cm	40	40
Wärmedämmung ohne / mit Luftgitter 4)			
Anbauwand	cm	5 5)	5 5)
Boden	cm	0	0
Decke	cm	18 5)	18 5)
Vormauerung bei zu schützender Wand	cm	10	10
Gewicht			
Gewicht Heizeinsatz / Brennkammer	kg	208-286 / 28,5	
Anforderung/Grenzwerte			
Deutschland / Österreich		1.BImSchV (Stufe 2) / 15a BVG (2015)	

1) Drosselklappe empfohlen
2) Richtwert. Ermittlung nach Auslegungsdiagramm für nebenstehende Speichermasse bzw. rechnerischer Funktionsnachweis
3) für Kamin-/Heizeinsätze / Heizgasrohr / metallische Nachheizfläche
4) Werte ermittelt mit obrigen Luftquerschnitten; Ofenhülle wärmeabgebend ausgeführt
5) Promasil 950KS

Ulrich Brunner GmbH
Zellhuber Ring 17 - 18
D-84307 Eggenfelden
Telefonat: +49 / (0)87 21 / 7 71-0
Telefax: +49 / (0)87 21 / 7 71-100
info@brunner.de | www.brunner.de

BRUNNER Produkte werden ausschließlich vom qualifizierten Fachbetrieb angeboten und verkauft.
Technische und Sortiments-Änderungen sowie Irrtum vorbehalten.

Stand: 2018-07-16