Мы рекомендуем совместно с печами «Тайга Pro» использовать дымоходы Ferrum из нержавеющей стали серий HF, HF-P, HF-40, HF-40P, HF-40B.
Обратите внимание, покрытые жаростойкой черной эмалью дымоходы серий HF-P, HF-40P будут особенно выигрышно смотреться с «Тайга Pro», выполненной в черном цвете.
Посмотреть весь ассортимент продукции Ferrum можно на сайте Feflues.ru



Правильное решение для Вашего интерьера!

Есть вопросы?
Телефон горячей линии «ПроМеталл»:
+7 800 707 30 96
Мы всегда на связи!

PRO METALL

TAIGA PRO

отопительно-варочная печь



PRO METALL

Отопительно-варочная печь «Тайга» PRO — целиком изготавливается из высококачественного жаропрочного чугуна ЧХ-1. Эта универсальная модель сочетает в себе максимум достоинств: быстрый нагрев помещения, высокая теплоотдача, герметичная конструкция, длительное горение в режиме тления. Печь укомплектована варочной панелью с конфоркой, а также устройством для установки казана. Дополнительно к печи предлагаем приобрести литые чугунные полки для разогрева с вешалками-сушилками.

Базовая комплектация печи «Тайга» PRO

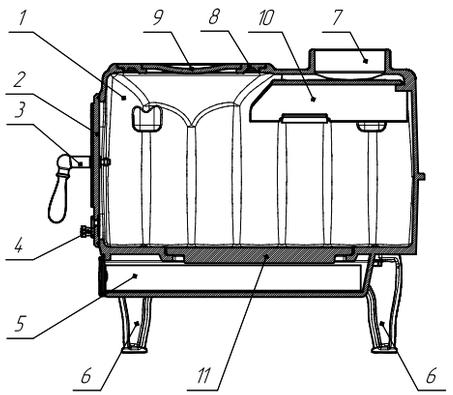

1. Корпус
2. Дверь
3. Ручка
4. Ручка регулировки подачи воздуха
5. Совок зольника
6. Ножка
7. Патрубок дымохода
8. Кольцо варочной поверхности
9. Крышка варочной поверхности
10. Отбойник пламени
11. Колосник

Общий вид печи-камина «Бахтинка»

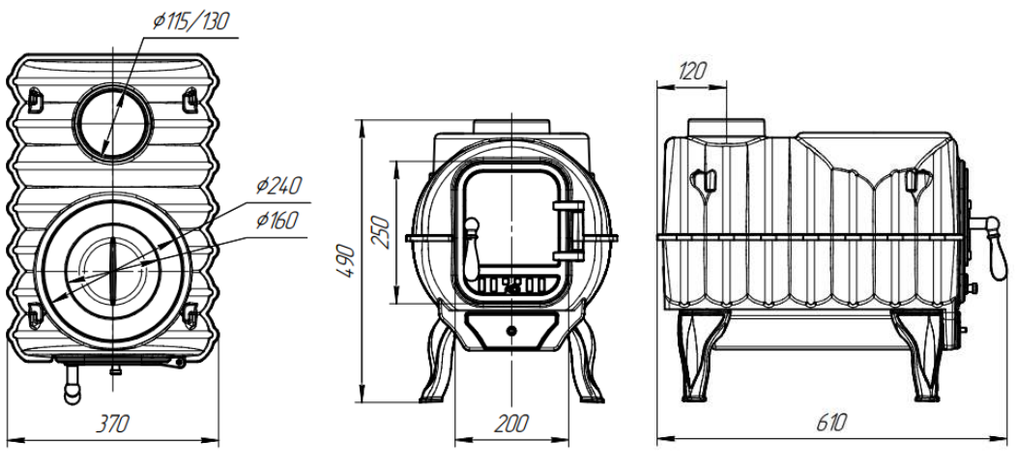

Внимание! Перед использованием отопительно-варочной печи «Тайга Pro» необходимо ознакомиться с руководством по эксплуатации отопительно-варочных печей «ПроМеталл»

Основные технические характеристики печи «Тайга» PRO	
Размер в упаковке (ВхДхШ), мм	650x675x445
Высота, мм	490
Длина, мм	610
Ширина, мм	370
Объем топки, л	36
Мощность печи, кВт	9
Масса печи с упаковкой, кг	81
Масса печи без упаковки, кг	65
Рекомендуемое топливо	Дрова
Рекомендуемая длина дров, мм	до 500
Материал	Чугун ЧХ-1
Размер топки (ВхДхШ), мм	250x490x300
Толщина стенок топки, мм	7-9 мм
Толщина колосникового дна	12 мм
Диаметр дымохода, мм	130 внешний/115 внутренний
Тип подключения дымохода	верхнее
Наличие колосника	Да
Наличие зольника	Да
Дополнительные опции*	Полки для подогрева и вешалки-сушилки

*Приобретаются отдельно