Руководство

по монтажу и эксплуатации изразцовой облицовки для камина

«Медальон-Центральный»

I. Назначение

Изразцовая облицовка «Медальон -центральный» предназначена для декорирования топки.

Облицовка также выполняет конвективную и теплонакопительную функцию.



II. Технические характеристики:

- ширина - 1025
- высота - 1170
- глубина - 555
- масса - 200 кг
- масса в упаковке - 240 кг

Изразцовый комплект по своему качеству должен соответствовать образцам и обладает технологическими особенностями, характерными для изразцов, т.е наличие кракелюра (паутинка трещинок на глазури, обусловленная технологией и не влияющая на долговечность), лёгкой игры оттенков и геометрии - особенностями изделий ручной работы.

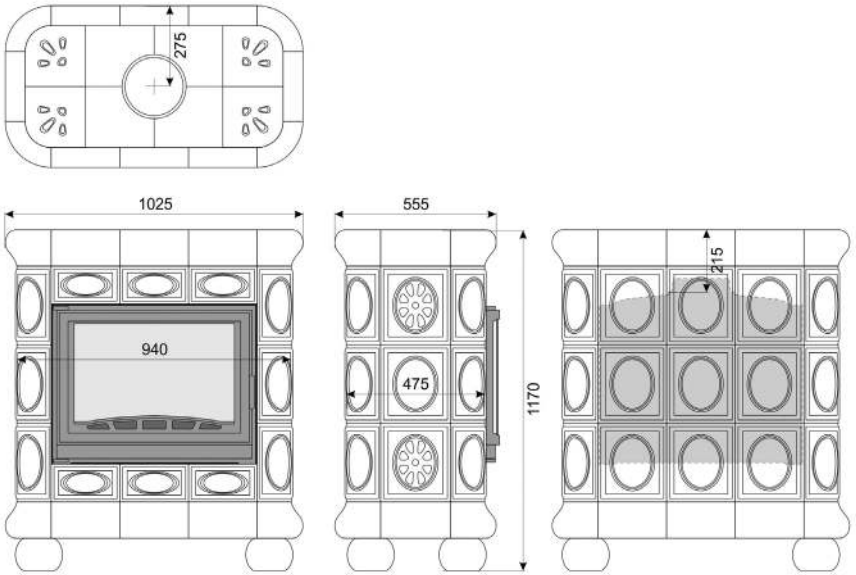

III. Комплектность

1. Ножки - 4 шт.

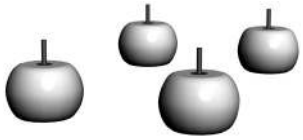

2. Нижний карниз - 1 шт.

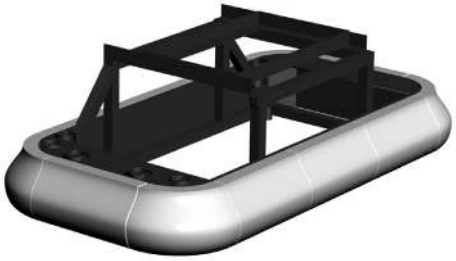

3. Верхний карниз - 1 шт.

4. Задняя стенка - 1 шт.



5. Боковая стенка - 2 шт.



6. Полка 1 шт.



7. Верхнее и нижнее панно 2 шт.





8. Саморезы - 5 шт.

9. Болты с гайками М8 - 10 шт.

10. Шайбы 20 шт.

11. Термостойкий силиконовый герметик

IV. Порядок сборки

Рекомендации:

Монтаж изразцовой облицовки должен осуществляться специалистом и производиться согласно СНиП 41-01-2003 (отопление вентиляция и кондиционирование).

При сборке облицовки необходимо обеспечить ровную горизонтальную поверхность в месте установки

Изразец - хрупкий материал и требует бережного обращения.

Безопасное расстояние от облицовки до возгораемых предметов (согласно СНиП безопасное расстояние до горючих материалов должно быть: спереди – 1,5 м., в стороны и сзади – 0,5 м., сверху – 1,2 м).

Зазор между металлическими частями топки и керамическими частями облицовки должен быть не менее 3 мм.

Пошаговая инструкция.

Шаг 1.

К нижнему карнизу прикрутить ножки, 4 штуки, как показано на рисунке. Выполнить позиционирование камина (установить безопастные и горизонтальные растояния).

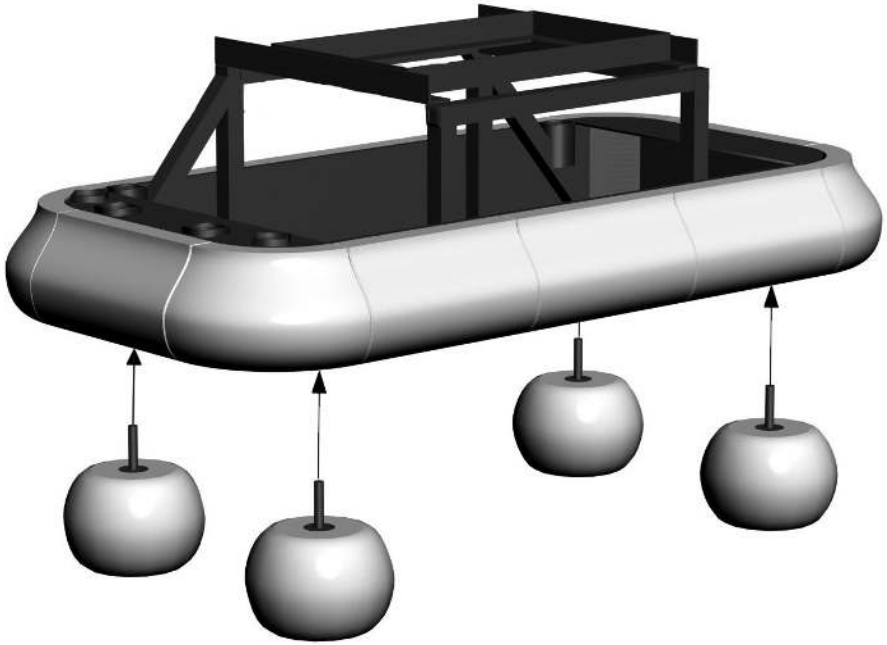

Шаг 2.

Закрепить, двумя саморезами, нижнее панно к нижнему карнизу, как показано на рисуне.

Затем установить топку в направляющие и отрегулировать её положение.

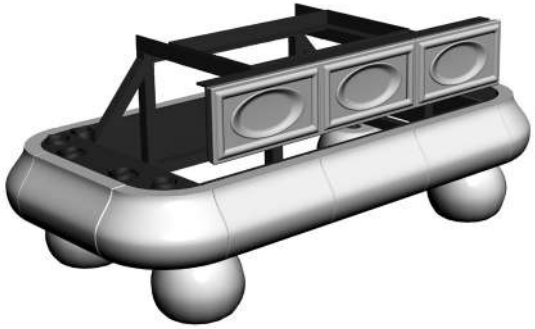



Шаг 3.

Боковые стенки установить в направляющие, как показано.

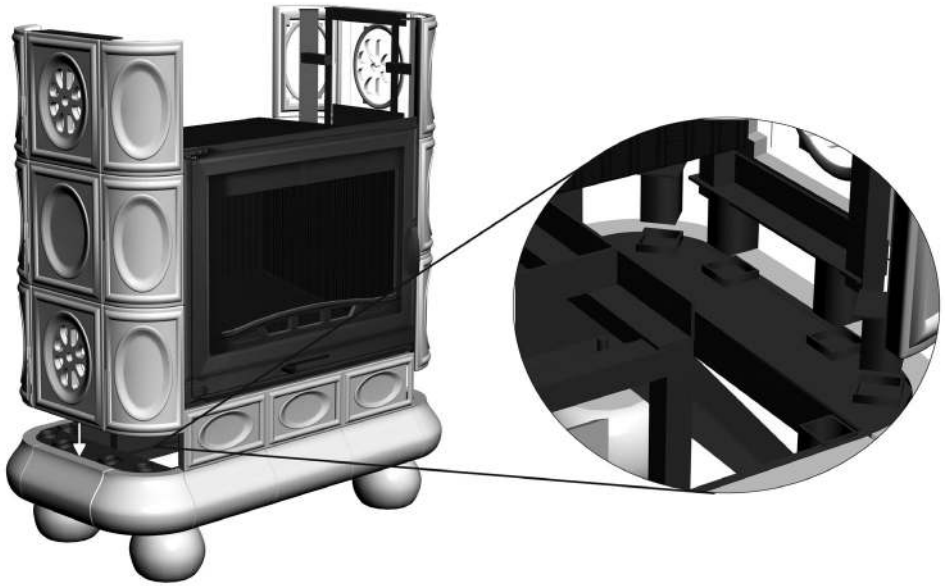

Шаг 4.

Установить заднюю стенкумм в направляющие как показано на рисунке.

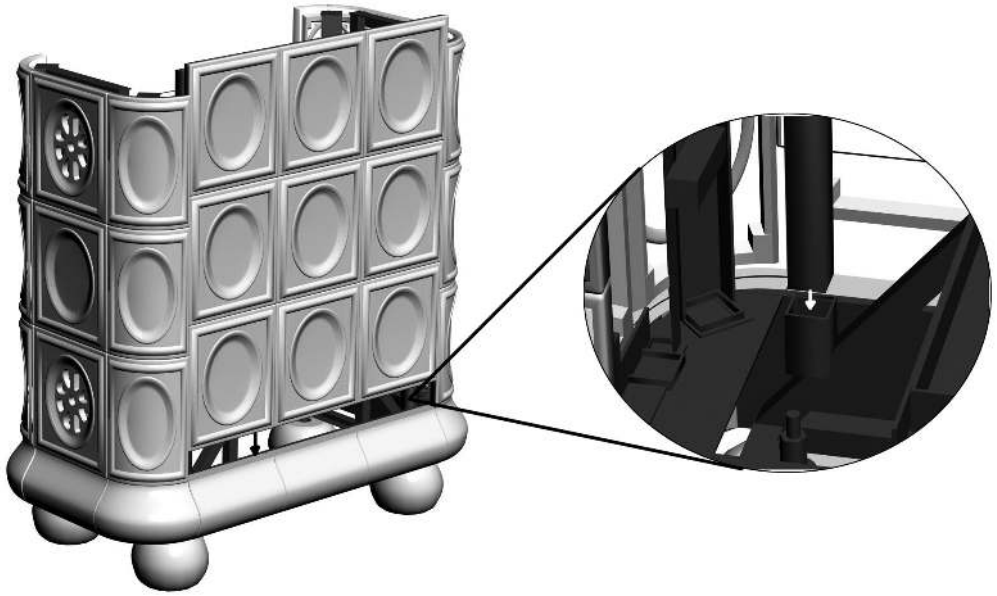

Шаг 5.

К верхнему карнизу, тремя саморезами, закрепить верхнее панно, как показано.

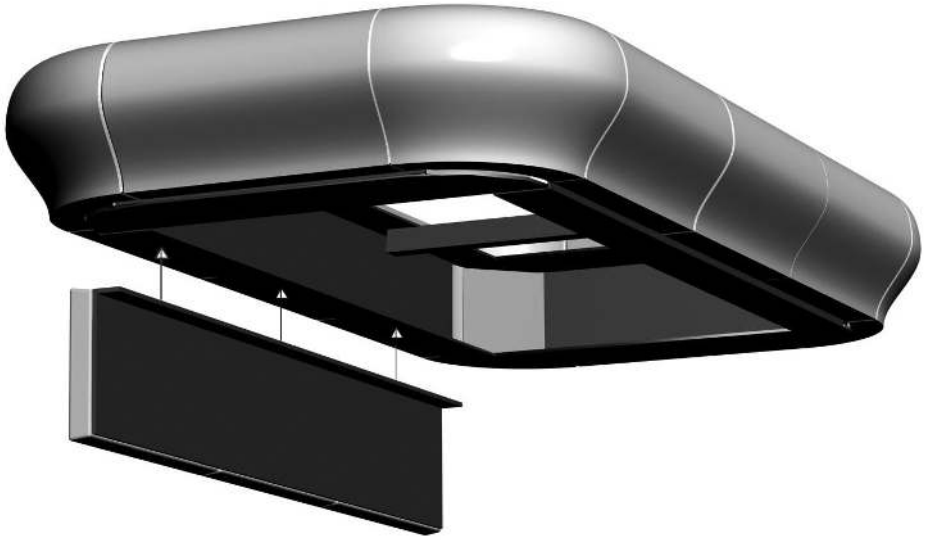

Шаг 6.

Верхний карниз с панно установить как показано и закрепить болтами M8 - 8 шт к боковым стенкам и 2 шт к задней.

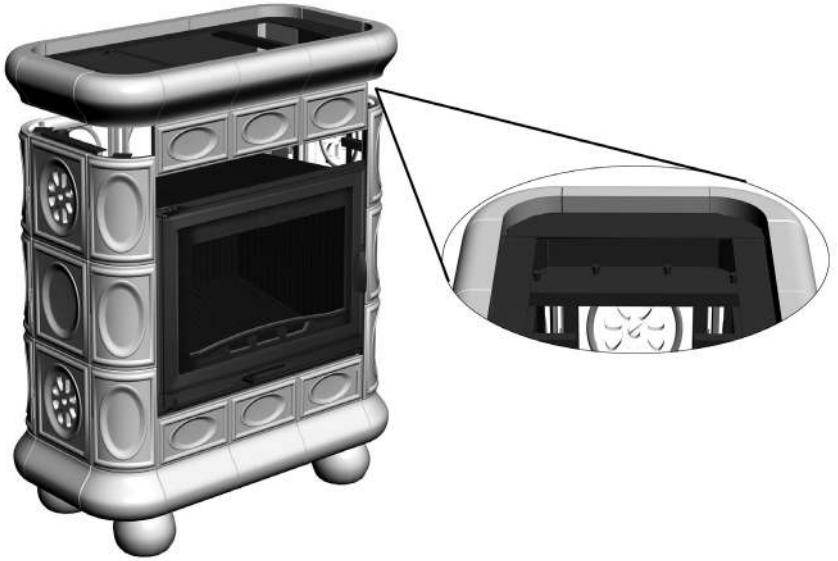

Шаг 7.

Монтаж полки на термостойкий силиконовый герметик.



V. Правила эксплуатации

Не допускается:
- закрывать чем бы то ни было конвекционные отверстия
- использовать при чистке образиво-содержащие смеси
- в процессе эксплуатации камина прикасаться к облицовке
- подвергать механическим воздействиям

Рекомендуется:
- очистка от пыли электростатической щеткой

VI. Гарантия

При выполнении правил эксплуатации гарантийный срок на облицовку топки составляет 5 лет.

	Дата	Сотрудник	Подпись
Сборка			
Упаковка			
Кладовщик			
Отгрузка			

Изготовлено ООО «КимрПечь»
Тверская обл., г. Кимры, ул Урицкого, 90,
8-909-921-09-60, kimrpech.com