HITZE
CIEPŁO Z NATURY

KARTA TECHNICZNA

MASKOWNICA TYP **S.H M04 4/4**

LINIE ALBERO I AQUA SYSTEM

PODSTAWOWE INFORMACJE O PRODUKCIE

- Wykonana jest ze stali o grubości 2 mm.
- Malowana jest farbą proszkową, odporną na wysoką temperaturę. Kolor farby odpowiada kolorowi wkładu kominkowego.
- Zasłania przestrzeń między obudową wkładu kominkowego, a jego drzwiami.
- Zaletą maskownic wkładów kominkowych jest prosty sposób montażu, który można przeprowadzić samodzielnie. Maskownicę przykręca się do ramy przy użyciu śrub M5.

MASKOWNICA TYP S.H M04 4/4

Kod produktu	Model wkładu	Wymiary maskownic [mm]				
		A	B	C	X	Y
FAL9S.H-M04	AL9S.H ALAQS54x39S	623	462	79*	577	416
FAL11S.H-M04	AL11S.H ALAQS59x43S	668	502	79*	622	456
FAL14S.H-M04	AL14S.H ALAQS68x43S	758	502	79*	712	456
FAL16S.H-M04	AL16S.H ALAQS68x53S	758	602	79*	712	556
FAL19S.H-M04	AL19S.H ALAQS90x41S	978	487	79*	932	441

* ±1 mm w zależności od modelu

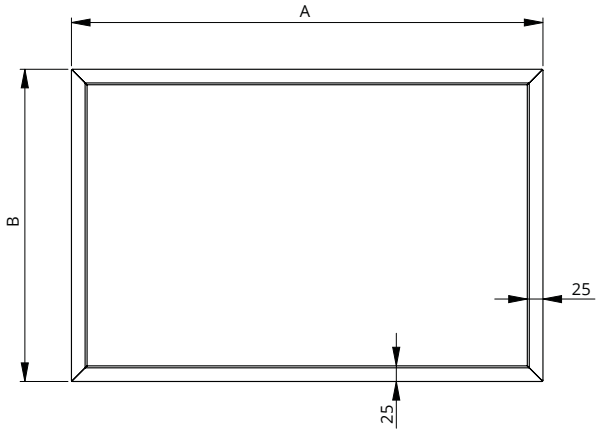

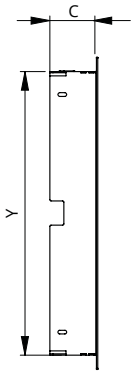

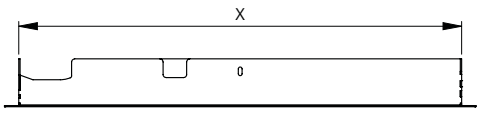

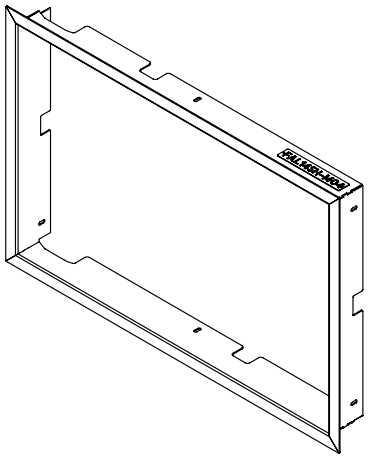

HITZE
NATURAL HEATING

TECHNICAL CARD
MASKING FRAME TYPE **S.H M04 4/4**
ALBERO AND AQUA SYSTEM LINES

PRODUCT INFORMATION

- Made of 2 mm thick steel.
- Painted with high temperature resistant powder paint. The color of the paint suits the fireplace insert.
- Covers space between the housing of the insert and its door.
- The advantage of fireplace masking frame is the simple assembly method that can be carried out by yourself. The masking frame is screwed to the frame with the use of M5 screws.

MASKING FRAME TYPE S.H M04 4/4

Product code	Insert model	Masking frame dimensions [mm]				
		A	B	C	X	Y
FAL9S.H-M04	AL9S.H ALAQS54x39S	623	462	79*	577	416
FAL11S.H-M04	AL11S.H ALAQS59x43S	668	502	79*	622	456
FAL14S.H-M04	AL14S.H ALAQS68x43S	758	502	79*	712	456
FAL16S.H-M04	AL16S.H ALAQS68x53S	758	602	79*	712	556
FAL19S.H-M04	AL19S.H ALAQS90x41S	978	487	79*	932	441

* ±1 mm depending on the model

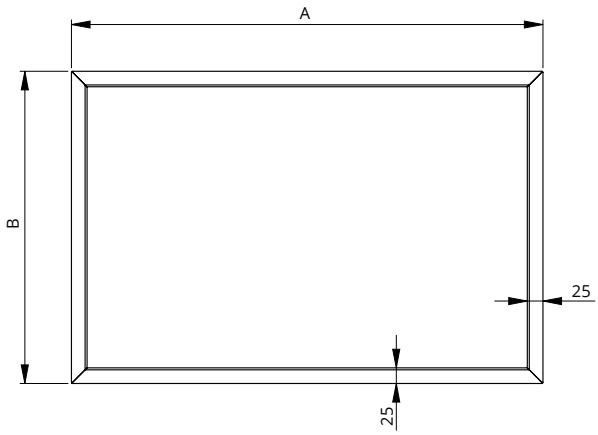

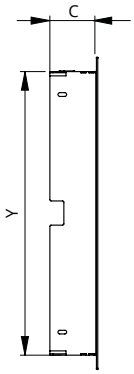

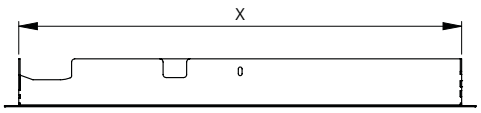

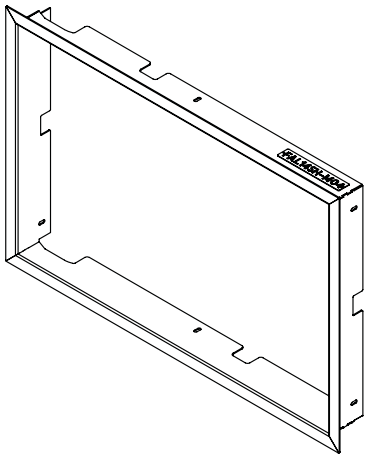

HITZE
CIEPŁO Z NATURY

KARTA TECHNICZNA

MASKOWNICA TYP **G.H M04 4/4**

LINIE ALBERO I AQUA SYSTEM

PODSTAWOWE INFORMACJE O PRODUKCIE

- Wykonana jest ze stali o grubości 2 mm.
- Malowana jest farbą proszkową, odporną na wysoką temperaturę. Kolor farby odpowiada kolorowi wkładu kominkowego.
- Zasłania przestrzeń między obudową wkładu kominkowego, a jego drzwiami.
- Zaletą maskownic wkładów kominkowych jest prosty sposób montażu, który można przeprowadzić samodzielnie. Maskownicę przykręca się do ramy przy użyciu śrub M5.

MASKOWNICA TYP G.H M04 4/4

Kod produktu	Model wkładu	Wymiary maskownic [mm]				
		A	B	C	X	Y
FAL9G.H-M04	AL9G.H ALAQS54x39G	633	482	79*	587	436
FAL11G.H-M04	AL11G.H ALAQS59x43G	678	522	79*	632	476
FAL14G.H-M04	AL14G.H ALAQS68x43G	768	522	79*	722	476
FAL16G.H-M04	AL16G.H ALAQS68x53G	768	622	79*	722	576
FAL19G.H-M04	AL19G.H ALAQS90x41G	988	507	79*	942	459
FAL120x43G.H--M04	AL120x43G.H	1271	527	79*	1225	479

* ±1 mm w zależności od modelu

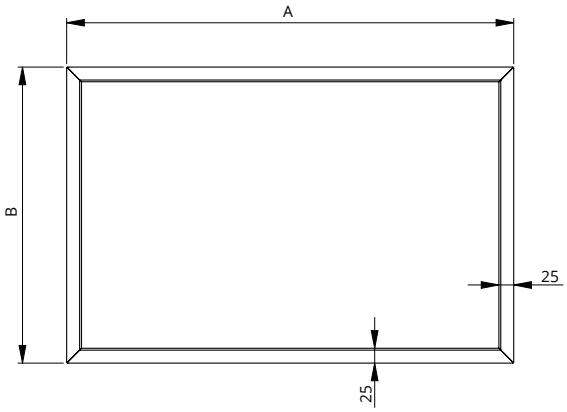

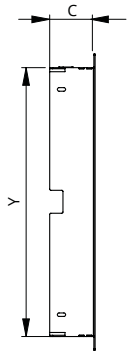

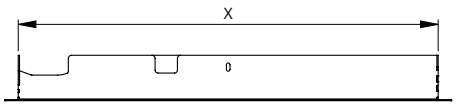

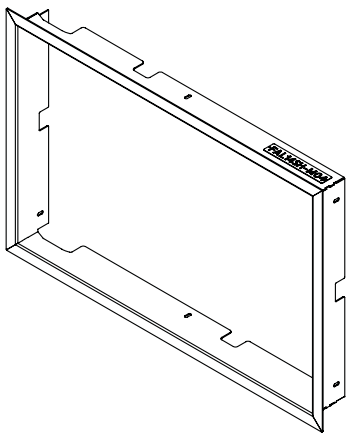

HITZE
NATURAL HEATING

TECHNICAL CARD
MASKING FRAME TYPE **G.H M04 4/4**
ALBERO AND AQUA SYSTEM LINES

PRODUCT INFORMATION

- Made of 2 mm thick steel.
- Painted with high temperature resistant powder paint. The color of the paint suits the fireplace insert.
- Covers space between the housing of the insert and its door.
- The advantage of fireplace masking frame is the simple assembly method that can be carried out by yourself. The masking frame is screwed to the frame with the use of M5 screws.

MASKING FRAME TYPE G.H M04 4/4

Kod produktu	Model wkładu	Wymiary maskownic [mm]				
		A	B	C	X	Y
FAL9G.H-M04	AL9G.H ALAQS54x39G	633	482	79*	587	436
FAL11G.H-M04	AL11G.H ALAQS59x43G	678	522	79*	632	476
FAL14G.H-M04	AL14G.H ALAQS68x43G	768	522	79*	722	476
FAL16G.H-M04	AL16G.H ALAQS68x53G	768	622	79*	722	576
FAL19G.H-M04	AL19G.H ALAQS90x41G	988	507	79*	942	459
FAL120x43G.H--M04	AL120x43G.H	1271	527	79*	1225	479

* ±1 mm depending on the model

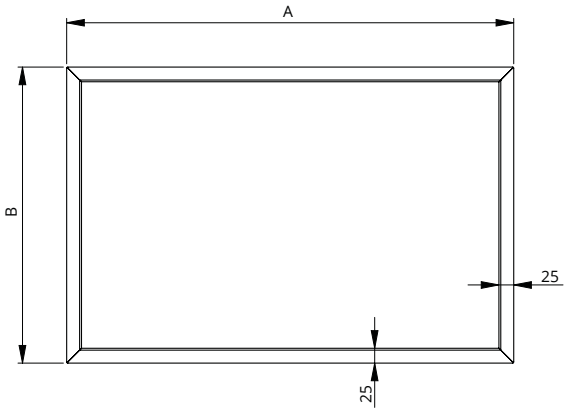

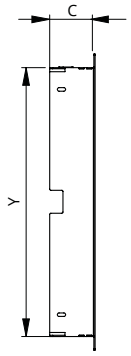

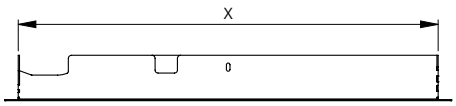

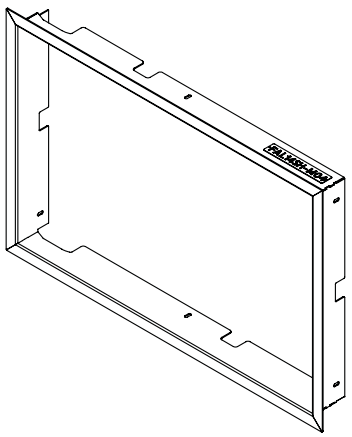

HITZE
CIEPŁO Z NATURY

KARTA TECHNICZNA

MASKOWNICA TYP **R.H M04 4/4**

LINIE ALBERO I AQUA SYSTEM

PODSTAWOWE INFORMACJE O PRODUKCIE

- Wykonana jest ze stali o grubości 2 mm.
- Malowana jest farbą proszkową, odporną na wysoką temperaturę. Kolor farby odpowiada kolorowi wkładu kominkowego.
- Zasłania przestrzeń między obudową wkładu kominkowego, a jego drzwiami.
- Zaletą maskownic wkładów kominkowych jest prosty sposób montażu, który można przeprowadzić samodzielnie. Maskownicę przykręca się do ramy przy użyciu śrub M5.

MASKOWNICA TYP R.H M04 4/4

Kod produktu	Model wkładu	Wymiary maskownic [mm]							
		A	B	C	D	R	X	Y	Z
FAL9R.H-M04	AL9R.H ALAQS54x39R	609	463	79*	79*	390	584	417	365
FAL11R.H-M04	AL11R.H ALAQS59x43R	653	503	79*	79*	439	628	457	414
FAL14R.H-M04	AL14R.H ALAQS68x43R	743	503	79*	79*	439	718	457	414
FAL16R.H-M04	AL16R.H ALAQS68x53R	743	603	79*	79*	439	718	557	414
FAL19R.H-M04	AL19R.H ALAQS90x41R	963	487	79*	79*	439	938	441	414

* ±1 mm w zależności od modelu

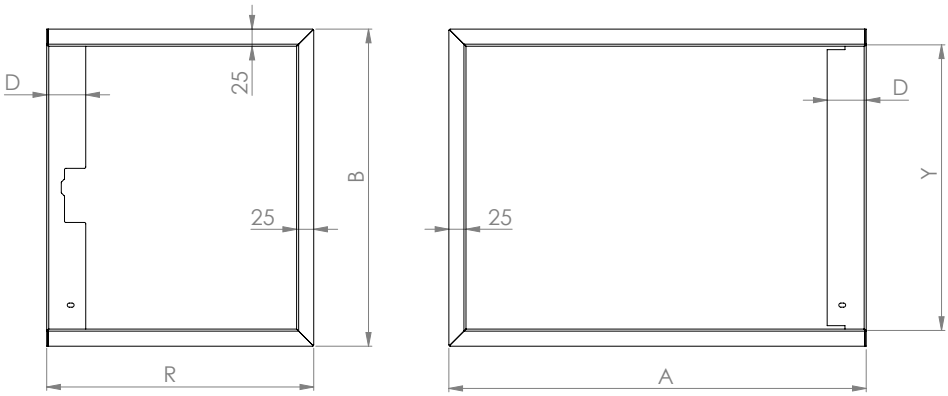

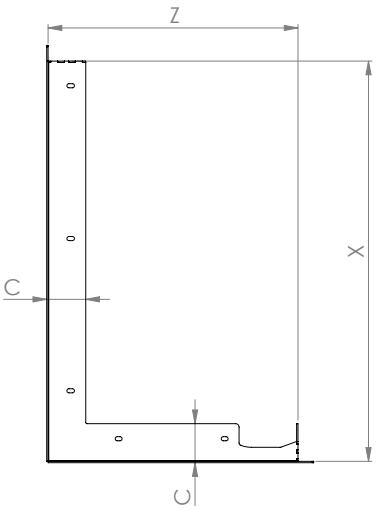

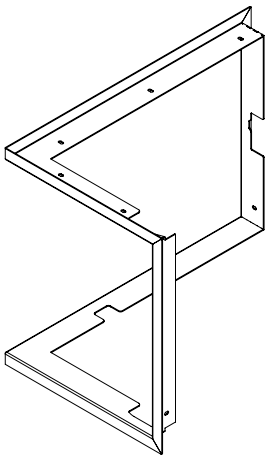

HITZE
NATURAL HEATING

TECHNICAL CARD

MASKING FRAME TYPE R.H M04 4/4
ALBERO AND AQUA SYSTEM LINES

PRODUCT INFORMATION

- Made of 2 mm thick steel.
- Painted with high temperature resistant powder paint. The color of the paint suits the fireplace insert.
- Covers space between the housing of the insert and its door.
- The advantage of fireplace masking frame is the simple assembly method that can be carried out by yourself. The masking frame is screwed to the frame with the use of M5 screws.

MASKING FRAME TYPE R.H M04 4/4 - front 25 mm

Product code	Insert model	Masking frame dimensions [mm]							
		A	B	C	D	R	X	Y	Z
FAL9R.H-M04	AL9R.H ALAQS54x39R	609	463	79*	79*	390	584	417	365
FAL11R.H-M04	AL11R.H ALAQS59x43R	653	503	79*	79*	439	628	457	414
FAL14R.H-M04	AL14R.H ALAQS68x43R	743	503	79*	79*	439	718	457	414
FAL16R.H-M04	AL16R.H ALAQS68x53R	743	603	79*	79*	439	718	557	414
FAL19R.H-M04	AL19R.H ALAQS90x41R	963	487	79*	79*	439	938	441	414

* ±1 mm depending on the model

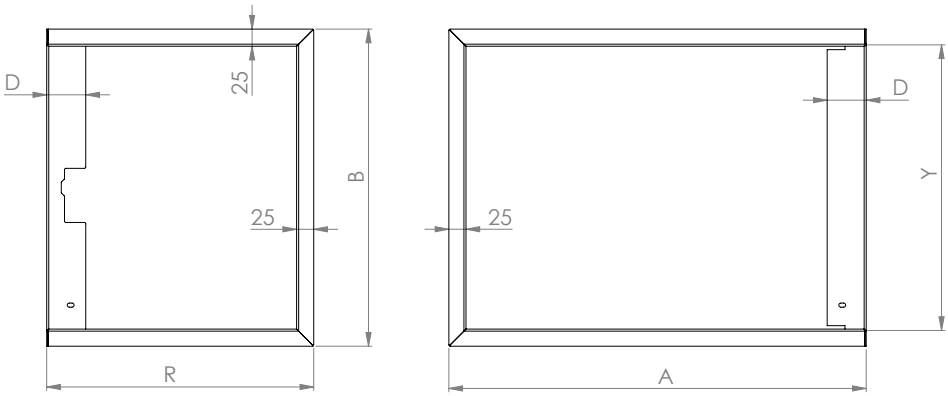

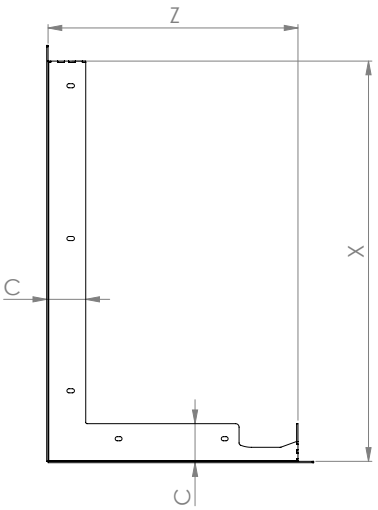

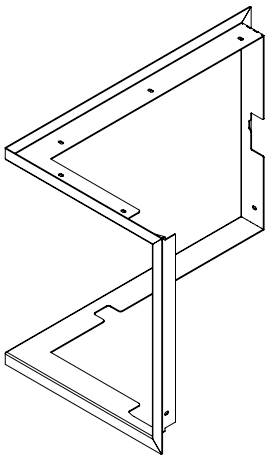

HITZE
CIEPŁO Z NATURY

KARTA TECHNICZNA

MASKOWNICA TYP **L.H M04 4/4**

LINIE ALBERO I AQUA SYSTEM

PODSTAWOWE INFORMACJE O PRODUKCIE

- Wykonana jest ze stali o grubości 2 mm.
- Malowana jest farbą proszkową, odporną na wysoką temperaturę. Kolor farby odpowiada kolorowi wkładu kominkowego.
- Zasłania przestrzeń między obudową wkładu kominkowego, a jego drzwiami.
- Zaletą maskownic wkładów kominkowych jest prosty sposób montażu, który można przeprowadzić samodzielnie. Maskownicę przykręca się do ramy przy użyciu śrub M5.

MASKOWNICA TYP L.H M04 4/4 - front 25 mm

Kod produktu	Model wkładu	Wymiary maskownic [mm]							
		A	B	C	D	L	X	Y	Z
FAL9L.H-M04	AL9L.H ALAQS54x39L	609	463	79*	79*	390	584	417	365
FAL11L.H-M04	AL11L.H ALAQS59x43L	653	503	79*	79*	439	628	457	414
FAL14L.H-M04	AL14L.H ALAQS68x43L	743	503	79*	79*	439	718	457	414
FAL16L.H-M04	AL16L.H ALAQS68x53L	743	603	79*	79*	439	718	557	414
FAL19L.H-M04	AL19L.H ALAQS90x41L	963	487	79*	79*	439	938	441	414

* ±1 mm w zależności od modelu

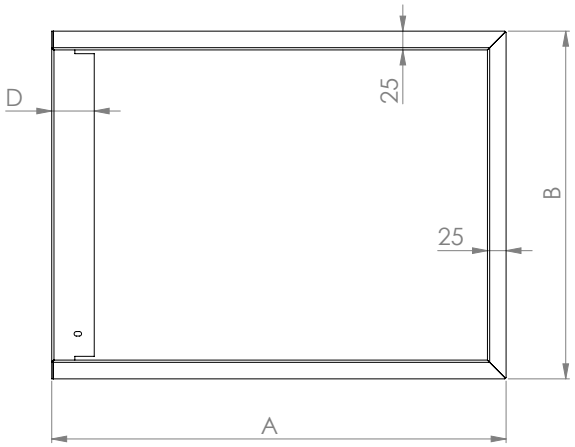

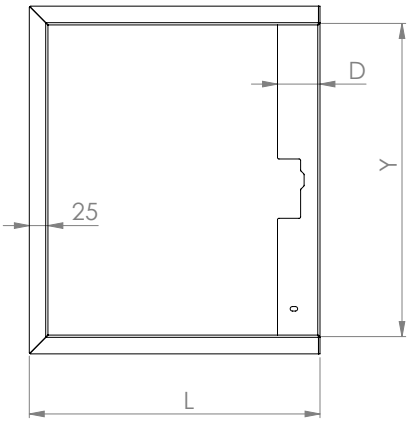

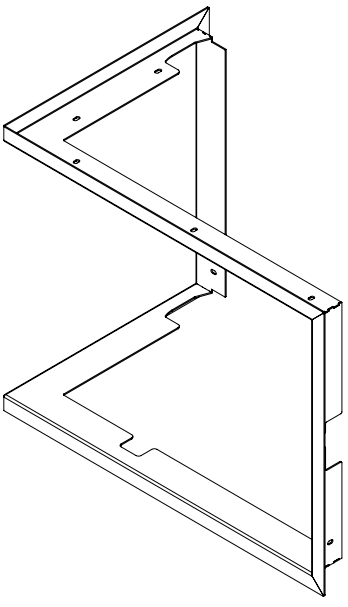

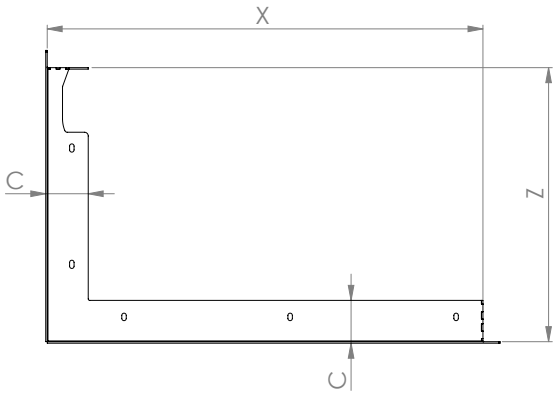

HITZE
NATURAL HEATING

TECHNICAL CARD

MASKING FRAME TYPE **L.H M04 4/4**

ALBERO AND AQUA SYSTEM LINES

PRODUCT INFORMATION

- Made of 2 mm thick steel.
- Painted with high temperature resistant powder paint. The color of the paint suits the fireplace insert.
- Covers space between the housing of the insert and its door.
- The advantage of fireplace masking frame is the simple assembly method that can be carried out by yourself. The masking frame is screwed to the frame with the use of M5 screws.

MASKING FRAME TYPE L.H M04 4/4 - front 25 mm

Product code	Insert model	Masking frame dimensions							
		A	B	C	D	L	X	Y	Z
FAL9L.H-M04	AL9L.H ALAQS54x39L	609	463	79*	79*	390	584	417	365
FAL11L.H-M04	AL11L.H ALAQS59x43L	653	503	79*	79*	439	628	457	414
FAL14L.H-M04	AL14L.H ALAQS68x43L	743	503	79*	79*	439	718	457	414
FAL16L.H-M04	AL16L.H ALAQS68x53L	743	603	79*	79*	439	718	557	414
FAL19L.H-M04	AL19L.H ALAQS90x41L	963	487	79*	79*	439	938	441	414

* ±1 mm depending on the model

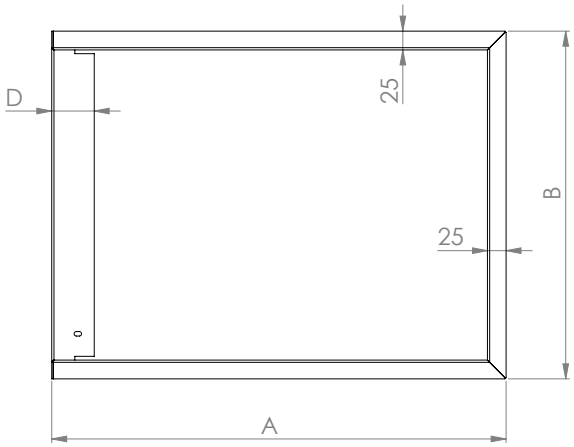

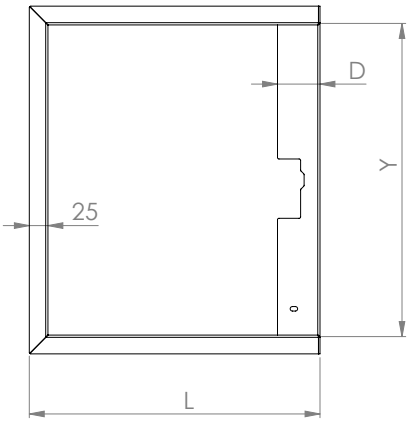

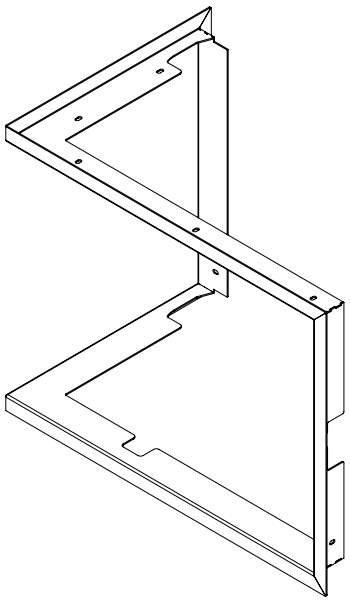

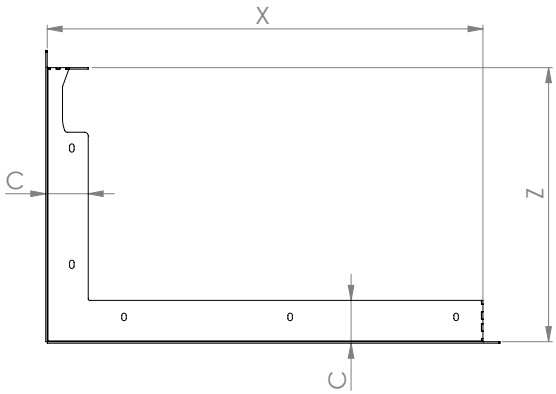

HITZE
CIEPŁO Z NATURY

KARTA TECHNICZNA

MASKOWNICA TYP **RG.H M04 4/4**

LINIE ALBERO I AQUA SYSTEM

PODSTAWOWE INFORMACJE O PRODUKCIE

- Wykonana jest ze stali o grubości 2 mm.
- Malowana jest farbą proszkową, odporną na wysoką temperaturę. Kolor farby odpowiada kolorowi wkładu kominkowego.
- Zasłania przestrzeń między obudową wkładu kominkowego, a jego drzwiami.
- Zaletą maskownic wkładów kominkowych jest prosty sposób montażu, który można przeprowadzić samodzielnie. Maskownicę przykręca się do ramy przy użyciu śrub M5.

MASKOWNICA TYP RG.H M04 4/4 - front 25 mm

Kod produktu	Model wkładu	Wymiary maskownic [mm]							
		A	B	C	D	R	X	Y	Z
FAL9RG.H-M04	AL9RG.H ALAQS54x39RG	670	482	79*	120	451	645	436	426
FAL11RG.H-M04	AL11RG.H ALAQS59x43RG	715	522	79*	120	501	690	476	476
FAL14RG.H-M04	AL14RG.H ALAQS68x43RG	805	522	79*	120	501	780	476	476
FAL16RG.H-M04	AL16RG.H ALAQS68x53RG	805	622	79*	120	501	718	576	476
FAL19RG.H-M04	AL19RG.H ALAQS90x41RG	1025	507	79*	120	501	1000	461	476

* ±1 mm w zależności od modelu

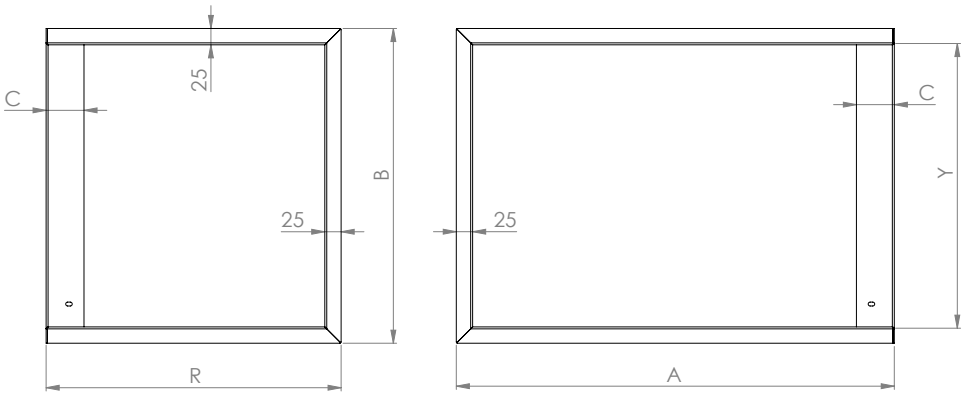

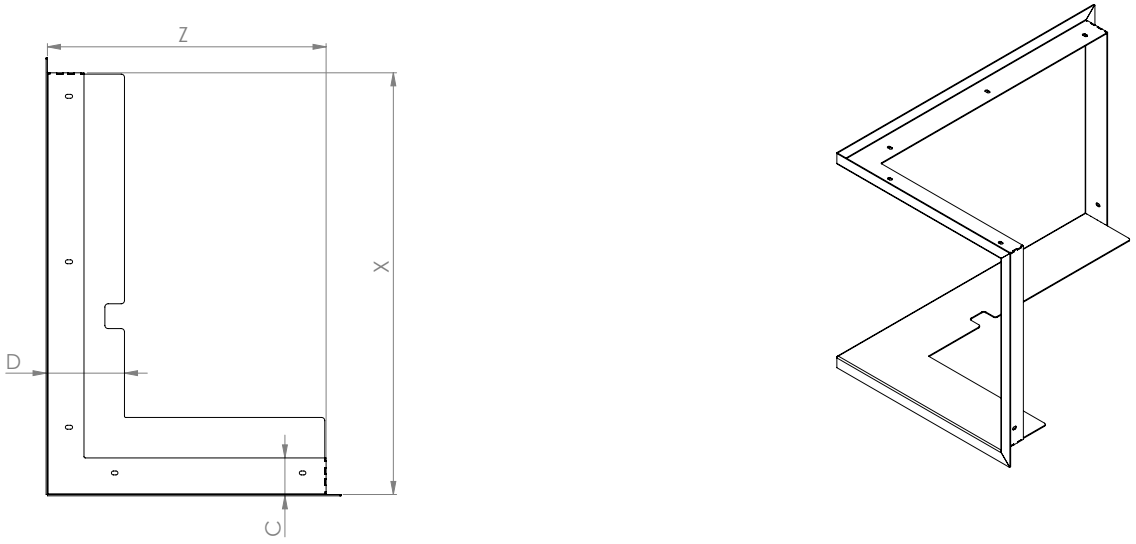

HITZE
NATURAL HEATING

TECHNICAL CARD

MASKING FRAME TYPE RG.H M04 4/4
ALBERO AND AQUA SYSTEM LINES

PRODUCT INFORMATION

- Made of 2 mm thick steel.
- Painted with high temperature resistant powder paint. The color of the paint suits the fireplace insert.
- Covers space between the housing of the insert and its door.
- The advantage of fireplace masking frame is the simple assembly method that can be carried out by yourself. The masking frame is screwed to the frame with the use of M5 screws.

MASKING FRAME TYPE RG.H M04 4/4 - front 25 mm

Product code	Insert model	Masking frame dimensions [mm]							
		A	B	C	D	R	X	Y	Z
FAL9RG.H-M04	AL9RG.H ALAQS54x39RG	670	482	79*	120	451	645	436	426
FAL11RG.H-M04	AL11RG.H ALAQS59x43RG	715	522	79*	120	501	690	476	476
FAL14RG.H-M04	AL14RG.H ALAQS68x43RG	805	522	79*	120	501	780	476	476
FAL16RG.H-M04	AL16RG.H ALAQS68x53RG	805	622	79*	120	501	718	576	476
FAL19RG.H-M04	AL19RG.H ALAQS90x41RG	1025	507	79*	120	501	1000	461	476

* ±1 mm depending on the model

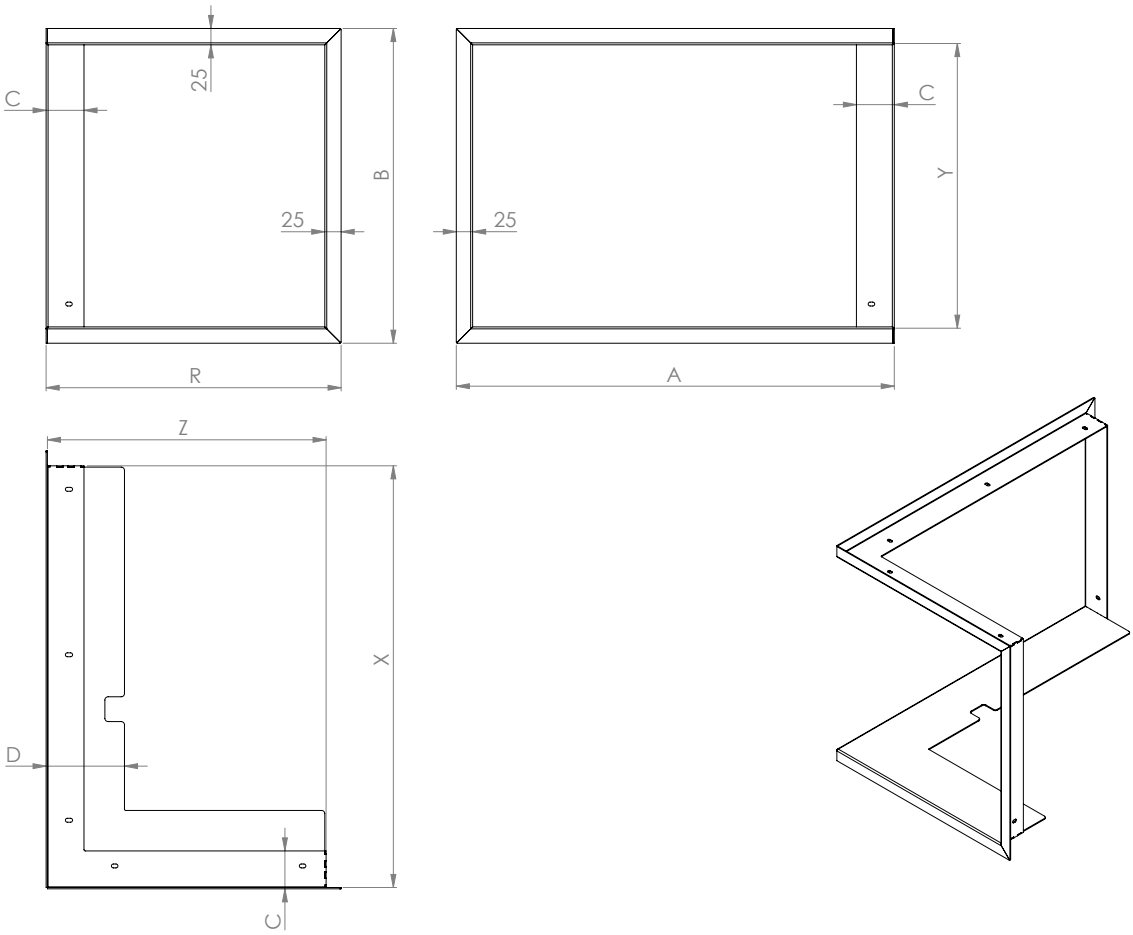

HITZE
CIEPŁO Z NATURY

KARTA TECHNICZNA

MASKOWNICA TYP **LG.H M04 4/4**

LINIE ALBERO I AQUA SYSTEM

PODSTAWOWE INFORMACJE O PRODUKCIE

- Wykonana jest ze stali o grubości 2 mm.
- Malowana jest farbą proszkową, odporną na wysoką temperaturę. Kolor farby odpowiada kolorowi wkładu kominkowego.
- Zasłania przestrzeń między obudową wkładu kominkowego, a jego drzwiami.
- Zaletą maskownic wkładów kominkowych jest prosty sposób montażu, który można przeprowadzić samodzielnie. Maskownicę przykręca się do ramy przy użyciu śrub M5.

MASKOWNICA TYP LG.H M04 4/4 - front 25 mm

Kod produktu	Model wkładu	Wymiary maskownic [mm]							
		A	B	C	D	L	X	Y	Z
FAL9LG.H-M04	AL9LG.H ALAQS54x39LG	670	482	79*	120	451	645	436	426
FAL11LG.H-M04	AL11LG.H ALAQS59x43LG	715	522	79*	120	501	690	476	476
FAL14LG.H-M04	AL14LG.H ALAQS68x43LG	805	522	79*	120	501	780	476	476
FAL16LG.H-M04	AL16LG.H ALAQS68x53LG	805	622	79*	120	501	718	576	476
FAL19LG.H-M04	AL19LG.H ALAQS90x41LG	1025	507	79*	120	501	1000	461	476

* ±1 mm w zależności od modelu

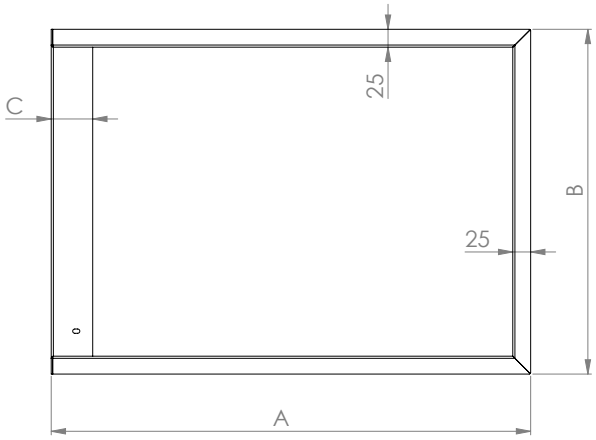

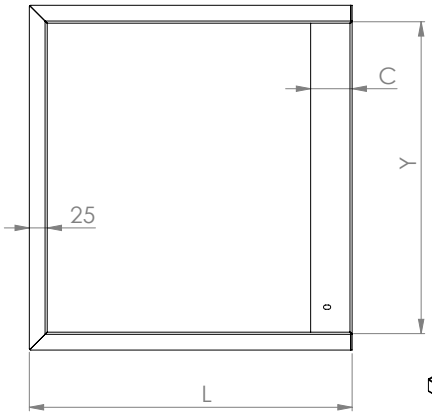

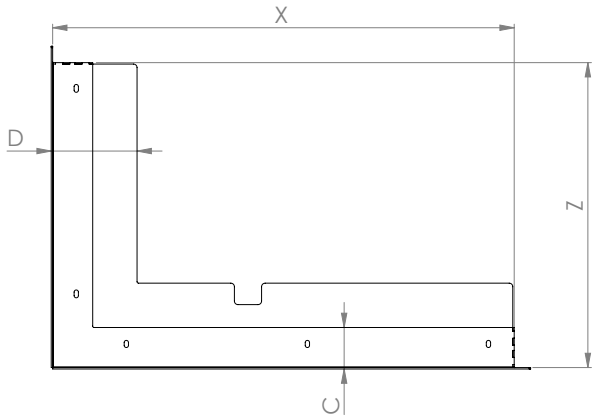

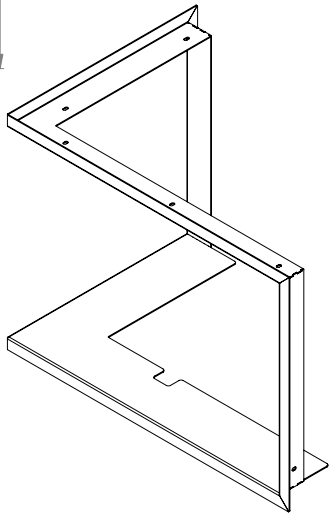

HITZE
NATURAL HEATING

TECHNICAL CARD

MASKING FRAME TYPE LG.H M04 4/4
ALBERO AND AQUA SYSTEM LINES

PRODUCT INFORMATION

- Made of 2 mm thick steel.
- Painted with high temperature resistant powder paint. The color of the paint suits the fireplace insert.
- Covers space between the housing of the insert and its door.
- The advantage of fireplace masking frame is the simple assembly method that can be carried out by yourself. The masking frame is screwed to the frame with the use of M5 screws.

MASKING FRAME TYPE LG.H M04 4/4 - front 25 mm

Product code	Insert model	Masking frame dimensions [mm]							
		A	B	C	D	L	X	Y	Z
FAL9LG.H-M04	AL9LG.H ALAQS54x39LG	670	482	79*	120	451	645	436	426
FAL11LG.H-M04	AL11LG.H ALAQS59x43LG	715	522	79*	120	501	690	476	476
FAL14LG.H-M04	AL14LG.H ALAQS68x43LG	805	522	79*	120	501	780	476	476
FAL16LG.H-M04	AL16LG.H ALAQS68x53LG	805	622	79*	120	501	718	576	476
FAL19LG.H-M04	AL19LG.H ALAQS90x41LG	1025	507	79*	120	501	1000	461	476

* ±1 mm depending on the model

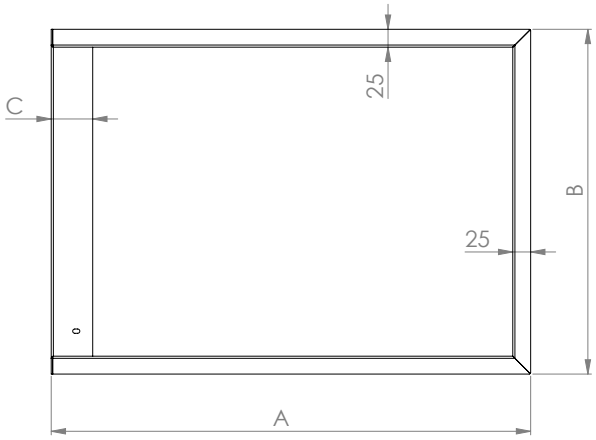

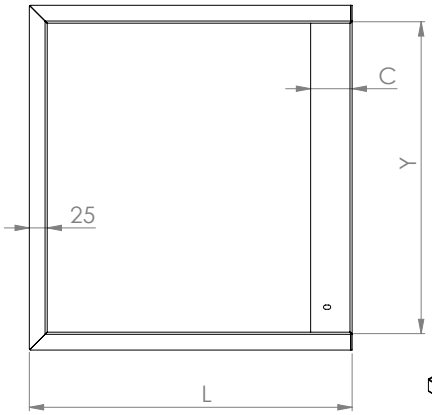

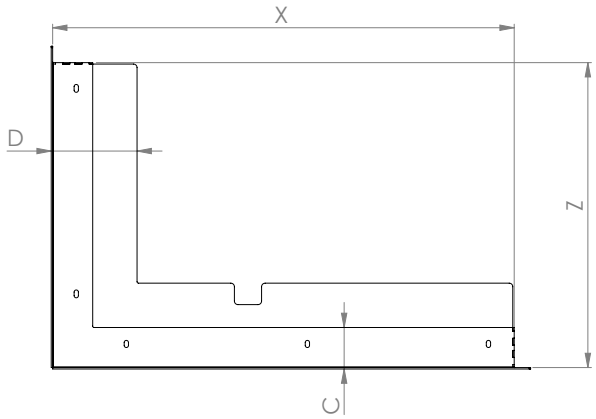

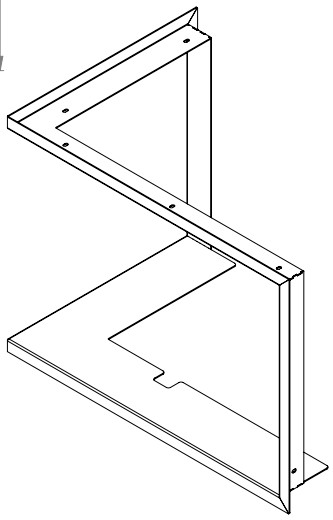

HITZE
CIEPŁO Z NATURY

KARTA TECHNICZNA

MASKOWNICA TYP **S.V M04 4/4**

LINIE ALBERO I AQUA SYSTEM

PODSTAWOWE INFORMACJE O PRODUKCIE

- Wykonana jest ze stali o grubości 2 mm.
- Malowana jest farbą proszkową, odporną na wysoką temperaturę. Kolor farby odpowiada kolorowi wkładu kominkowego.
- Zasłania przestrzeń między obudową wkładu kominkowego, a jego drzwiami.
- Zaletą maskownic wkładów kominkowych jest prosty sposób montażu, który można przeprowadzić samodzielnie. Maskownicę przykręca się do ramy przy użyciu śrub M5.

MASKOWNICA TYP S.V M04 4/4 - front 25 mm

Kod produktu	Model wkładu	Wymiary maskownic [mm]				
		A	B	C	X	Y
FAL9S.V-M04	AL9S.V	468	617	79*	422	571
FAL11S.V-M04	AL11S.V	508	662	79*	462	616
FAL14S.V-M04	AL14S.V	508	752	79*	462	706

* ±1 mm w zależności od modelu

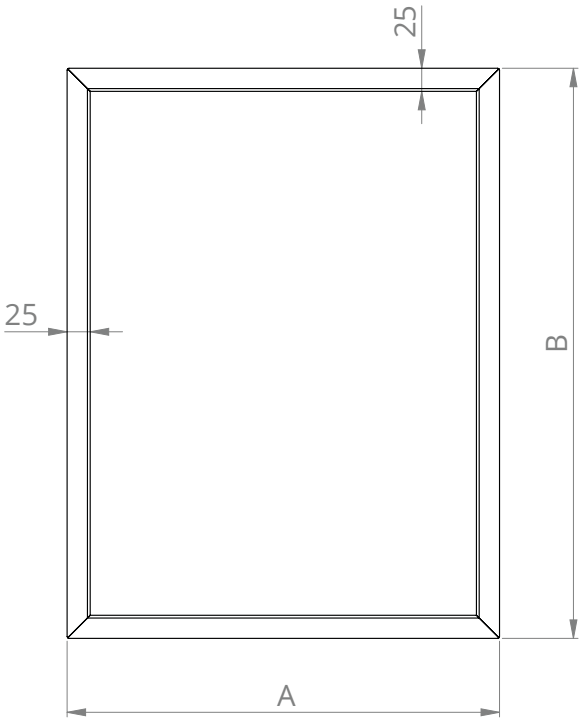

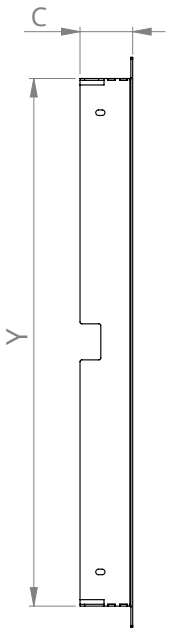

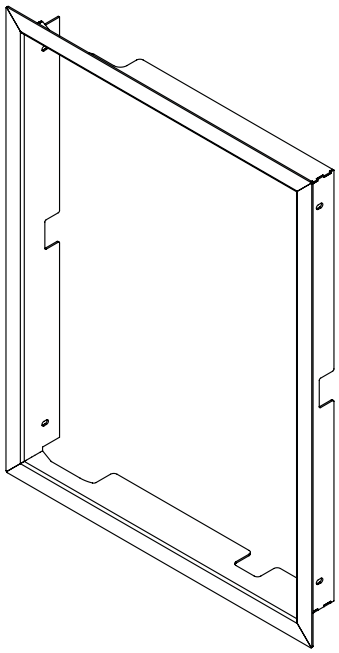

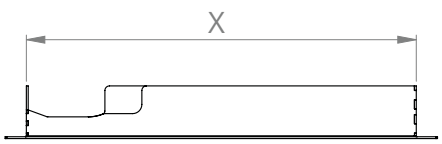

HITZE
NATURAL HEATING

TECHNICAL CARD

MASKING FRAME TYPE S.V M04 4/4
ALBERO AND AQUA SYSTEM LINES

PRODUCT INFORMATION

- Made of 2 mm thick steel.
- Painted with high temperature resistant powder paint. The color of the paint suits the fireplace insert.
- Covers space between the housing of the insert and its door.
- The advantage of fireplace masking frame is the simple assembly method that can be carried out by yourself. The masking frame is screwed to the frame with the use of M5 screws.

MASKING FRAME TYPE S.V M04 4/4 - front 25 mm

Product code	Insert model	Masking frame dimensions [mm]				
		A	B	C	X	Y
FAL9S.V-M04	AL9S.V	468	617	79*	422	571
FAL11S.V-M04	AL11S.V	508	662	79*	462	616
FAL14S.V-M04	AL14S.V	508	752	79*	462	706

* ±1 mm depending on the model

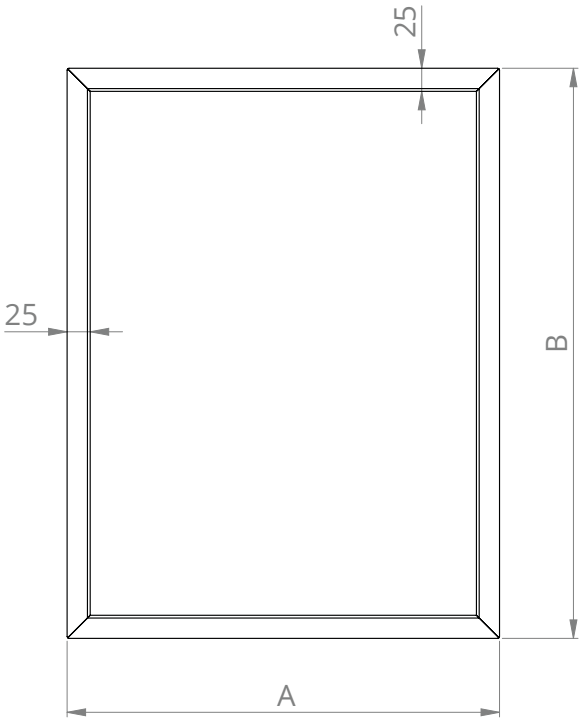

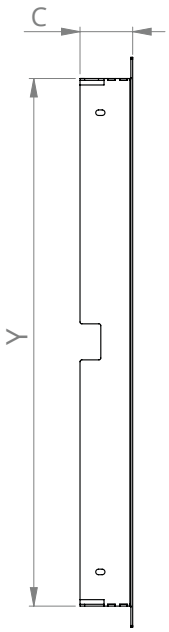

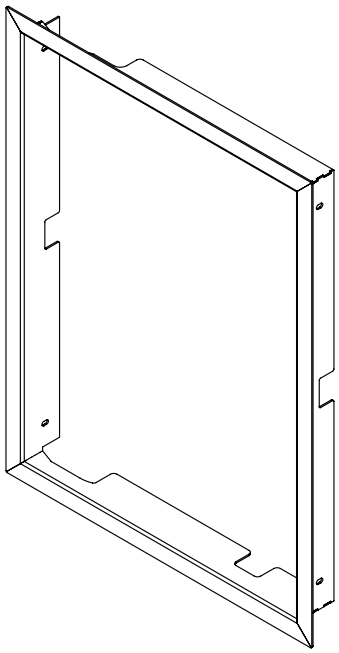

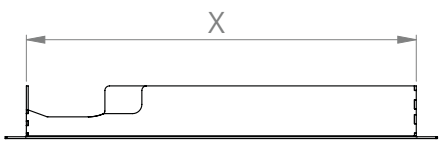

HITZE
CIEPŁO Z NATURY

KARTA TECHNICZNA

MASKOWNICA TYP **G.V M04 4/4**

LINIE ALBERO I AQUA SYSTEM

PODSTAWOWE INFORMACJE O PRODUKCIE

- Wykonana jest ze stali o grubości 2 mm.
- Malowana jest farbą proszkową, odporną na wysoką temperaturę. Kolor farby odpowiada kolorowi wkładu kominkowego.
- Zasłania przestrzeń między obudową wkładu kominkowego, a jego drzwiami.
- Zaletą maskownic wkładów kominkowych jest prosty sposób montażu, który można przeprowadzić samodzielnie. Maskownicę przykręca się do ramy przy użyciu śrub M5.

MASKOWNICA TYP G.V M04 4/4 - front 25 mm

Kod produktu	Model wkładu	Wymiary maskownic [mm]				
		A	B	C	X	Y
FAL9G.V-M04	AL9G.V	478	637	79*	432	591
FAL11G.V-M04	AL11G.V	518	682	79*	472	636

* ±1 mm w zależności od modelu

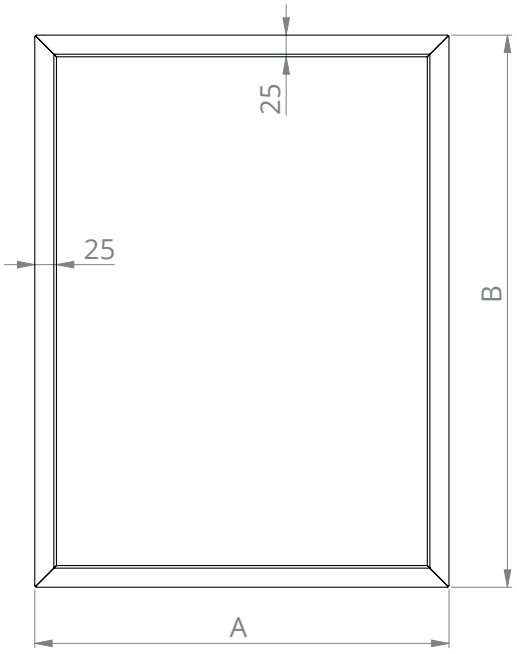

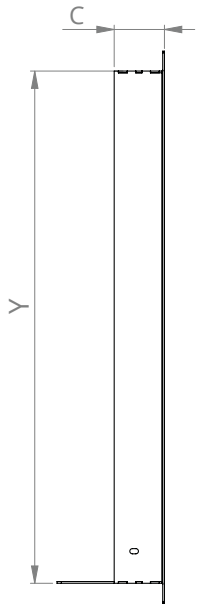

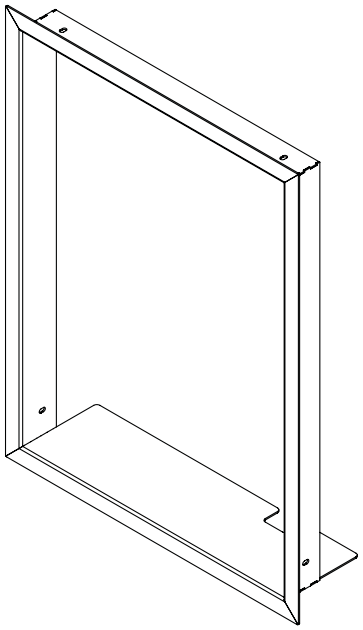

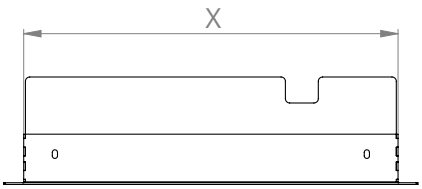

HITZE
NATURAL HEATING

TECHNICAL CARD

MASKING FRAME TYPE **G.V M04 4/4**

ALBERO AND AQUA SYSTEM LINES

PRODUCT INFORMATION

- Made of 2 mm thick steel.
- Painted with high temperature resistant powder paint. The color of the paint suits the fireplace insert.
- Covers space between the housing of the insert and its door.
- The advantage of fireplace masking frame is the simple assembly method that can be carried out by yourself. The masking frame is screwed to the frame with the use of M5 screws.

MASKING FRAME TYPE G.V M04 4/4 - front 25 mm

Product code	Insert model	Masking frame dimensions [mm]				
		A	B	C	X	Y
FAL9G.V-M04	AL9G.V	478	637	79*	432	591
FAL11G.V-M04	AL11G.V	518	682	79*	472	636

* ±1 mm depending on the model

