Foyer 800 Grande Vision Volet Post Combustion

Référence 928075

Foyer 800 Grande Vision

Référence: ***928075***

Notice particulière d'utilisation et d'installation

Consulter attentivement ce complément **notice particulière** ainsi que la **notice générale** également livrée avec l'appareil

Caractéristiques et performances en fonctionnement intermittent suivant EN 13229 :

Puissance nominale	14 kW
Rendement	77 %
Taux de CO%	0.13 %
Classement Flamme verte	★★★★★★
Concentration de poussières rejetées à 13% d'O2	40 mg/Nm³
T° fumées	312°C
Mode de fonctionnement	Intermittent
Combustible recommandé	Bois / bûches de 33 cm
Débit massique des fumées	12.7 g/s
Distance par rapport aux matériaux combustibles adjacents :	Latéralement : 8 cm (dont 5 cm d'isolant)
	Au fond : 13 cm (dont 5cm d'isolant)
(caractéristique de l'isolant: laine de roche épaisseur 5 cm, conductivité maxi 0.04W/m°C avec face aluminium côté foyer)	

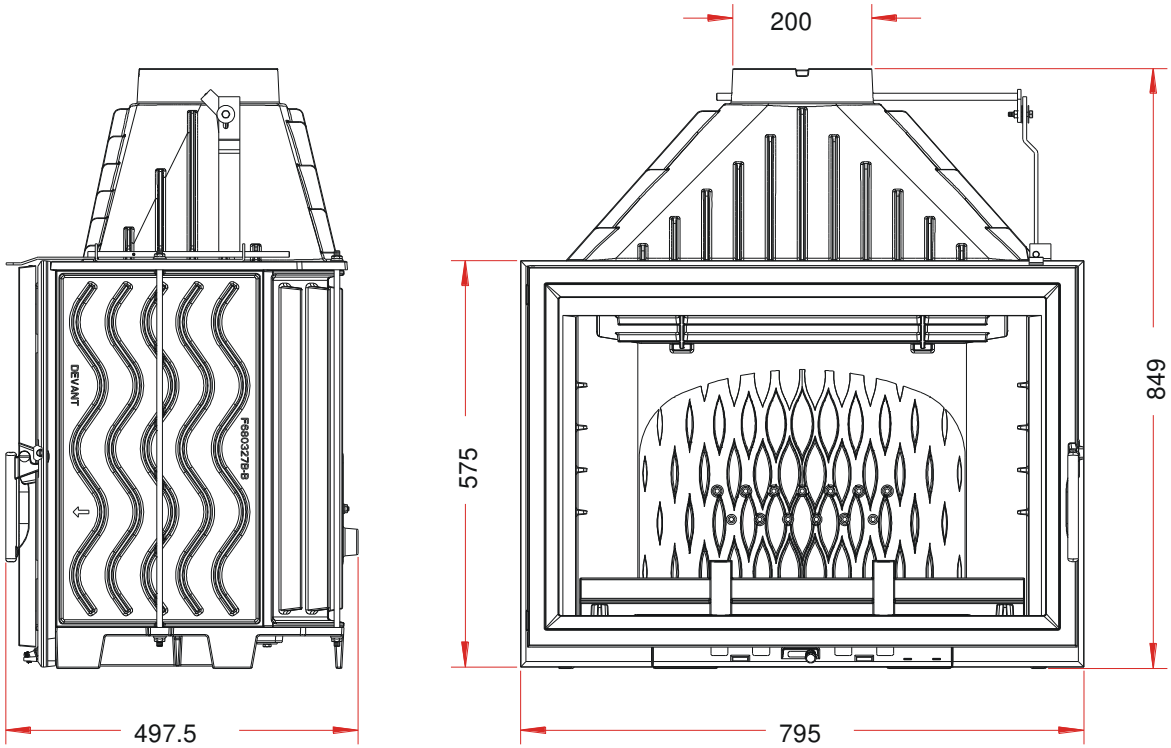

Caractéristiques de construction :

Masse de l'appareil	**163** kg	
Chambre de combustion	Avec système de post combustion	
Raccordement au conduit de fumée par la buse située sur le dessus de l'appareil	diamètre 200 ext. mm	
Longueur maximale des bûches	60 cm - Chargement en façade	
Encombrement du foyer	Voir schéma ci-dessus	
Dimensions de la porte	h 540 mm	lg 779 mm
Dimensions de la vitre	h 457.5 mm	lg 701 mm
Plaque signalétique	Gravée sous le cendrier	

Foyer 800 Grande Vision

Référence: ***928075***

INSTRUCTIONS POUR L'ENCASTREMENT DE L'APPAREIL.

- Pour limiter l'échauffement des parois constituant l'habillage de la cheminée à construire à 65K (K = degrés Celsius au dessus de la température ambiante), et obtenir un bon fonctionnement de l'appareil, il est nécessaire de respecter le principe des dispositions du schéma ci-après.
- Respecter les dimensions minimales d'encastrement et du circuit d'air de convection (section d'entrée de « l'air à chauffer » et section de sortie de « l'air chaud »).
- Les dimensions minimales d'encastrement indiquées garantissent l'accès aux organes de manœuvre, une course suffisante pour les organes mobiles, l'accès et le démontage pour les pièces susceptibles d'être remplacées.

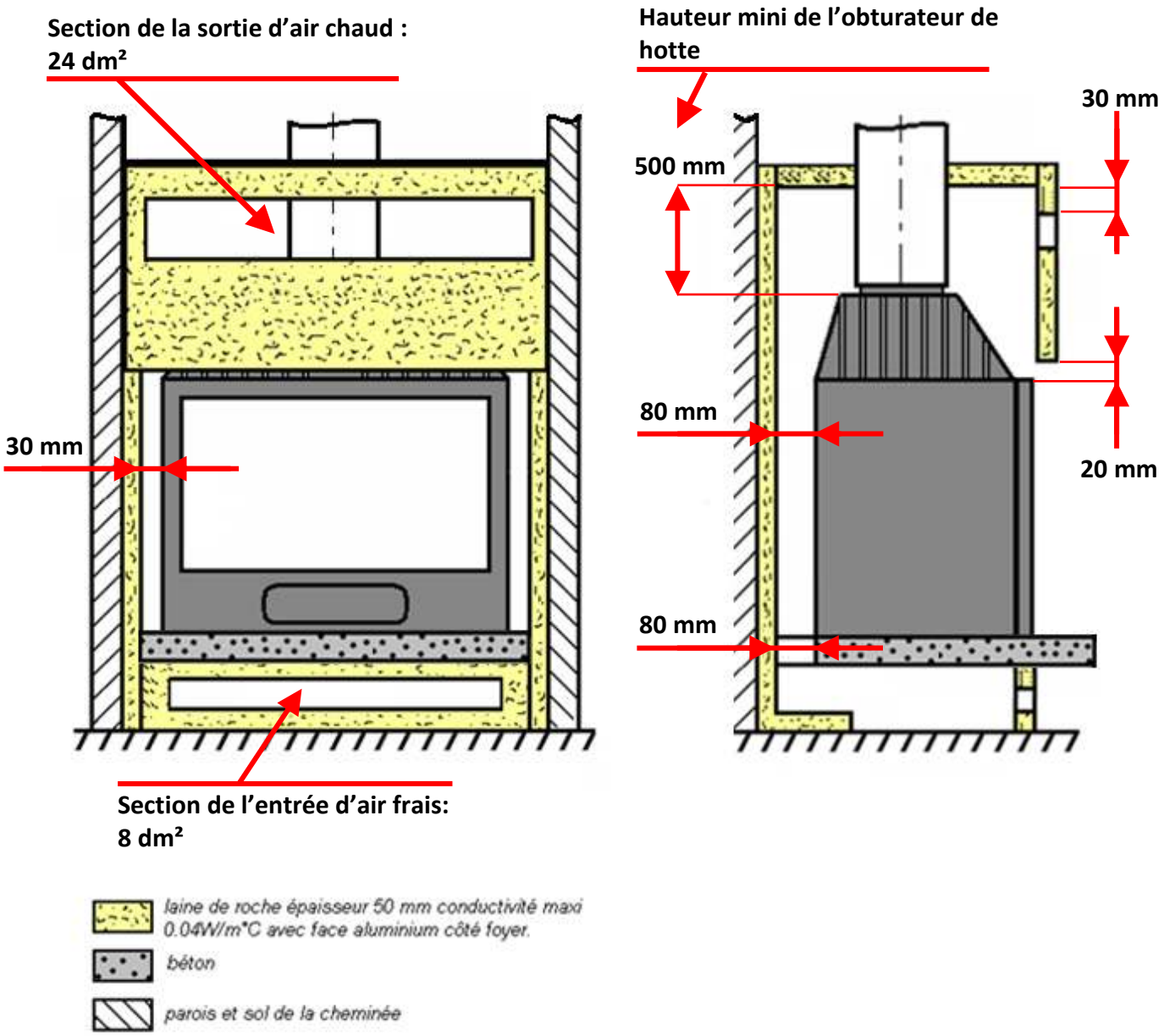

Foyer 800 Grande Vision

Référence: ***928075***

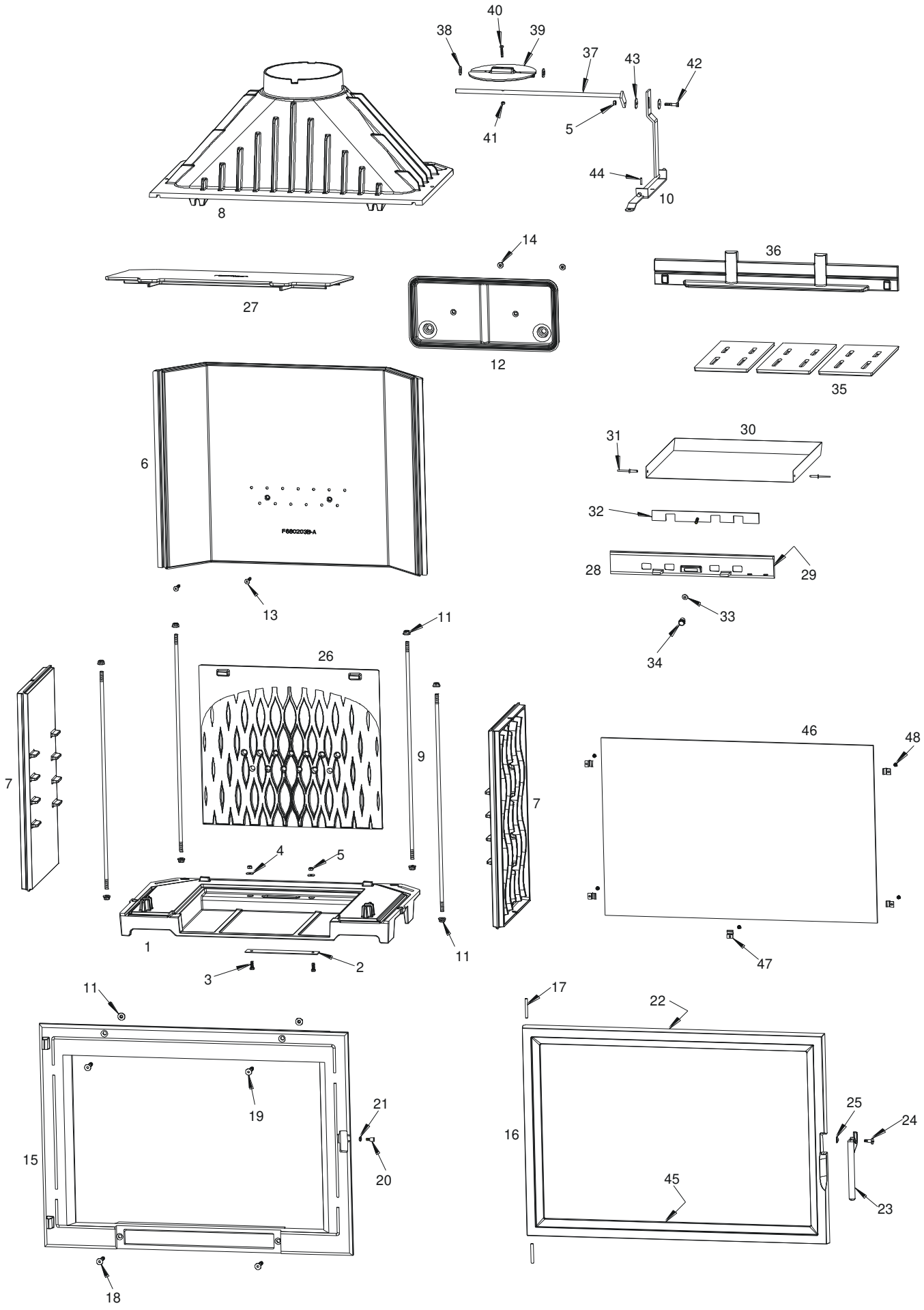

Foyer 800 Grande Vision

Référence: ***928075***

Rep	*Nbr*	*Désignation*	*Référence*
1	*1*	*Socle*	***F680137U***
2	*1*	*Obturateur*	***AT700160A***
3	*2*	*Vis tête hexagonale de 6x16*	***AV8406160***
4	*2*	*Rondelle large de 6*	***AV4110060***
5	*3*	*Ecrou hexagonale de 6*	***AV7100060***
6	*1*	*Fond PC*	***F680203B-A***
7	*2*	*Côté réversible*	***F680327B-B***
8	*1*	*Avaloir*	***F680145U***
9	*4*	*Tirant de 8x560*	***AS800276A***
10	*1*	*Tige de volet de buse*	***AS800220A***
11	*10*	*Ecrou embase de 8*	***AV7220080***
12	*1*	*Collecteur*	***F670712B-A***
13	*2*	*Vis tête fraisée de 6x35*	***AV8636350***
14	*2*	*Ecrou embase de 6*	***AV7220060***
15	*1*	*Façade*	***F680135U-B***
16	*1*	*Porte*	***F680200U***
17	*2*	*Axe de porte, goupille cannelée de 6x50*	***AV6306500***
18	*2*	*Vis tête fraisée de 8x30*	***AV8638300***
19	*2*	*Vis tête fraisée de 8x40*	***AV8638400***
20	*1*	*Excentrique de réglage fermeture*	***AS700253B***
21	*1*	*Ecrou bas de réglage fermeture*	***AV7130060***
22	*1*	*Joint de porte ∅8, longueur 2,4 mètre*	***AI303008***
23	*1*	*Poignée de porte*	***AS800300A***
24	*1*	*Vis de fixation de la poignée*	***AS610315A***
25	*1*	*Rondelle ressort Ø8*	***AV4170081***
26	*1*	*Taque décor*	***F680204B-A***
27	*1*	*Déflecteur*	***F680205B-A***
28	*1*	*Façade cendrier*	***F680306U***
29	*1*	*Joint de cendrier ∅5, longueur 0,5 mètre*	***AI303005***
30	*1*	*Tiroir cendrier*	***AT800312A***
31	*2*	*Rivet de 5x16*	***AV5205160***
32	*1*	*Registre de réglage d'air*	***AT700356A***
33	*1*	*Rondelle de 6*	***AV4100060***
34	*1*	*Bouton de cendrier*	***AV1113401***
35	*3*	*Grille foyère*	***F680136B-B***
36	*1*	*Pare bûches*	***F680202B***
37	*1*	*Axe de volet de buse*	***AS700300A***
38	*2*	*Rondelle de 10*	***AV4100100***
39	*1*	*Volet de buse*	***F670651B***
40	*1*	*Vis tête hexagonale de 5x25*	***AV8405250***
41	*1*	*Ecrou hexagonale de 5*	***AV7100050***
42	*1*	*Vis tête hexagonale de 6x30/18*	***AV8416300***
43	*2*	*Rondelle de 6x25*	***AV4216250***
44	*1*	*Goupille de 3x15*	***AV6313150***
45	*1*	*Joint de vitre de 7x3, longueur 1,624 mètre*	***AI010080***
46	*1*	*Vitre de 701x457,5x4*	***AX129280A***
47	*5*	*Attache de vitre*	***AS700180A***
48	*5*	*Vis tête cylindrique de 4x6*	***AV8644067***

Foyer 800 Grande Vision

Référence: ***928075***

TRES IMPORTANT
En complément de ce document, consulter attentivement la **« NOTICE D'INSTALLATION ET D'UTILISATION POUR FOYER ET INSERTS »** fournie avec l'appareil.

CONSEILS D'INSTALLATION
La dépression dans le conduit de fumées doit être comprise entre **6** et **12 Pascals**. Cette mesure est vérifiable en chauffe à l'aide d'un manomètre. **Un modérateur de tirage est nécessaire dans presque tous les cas pour réguler le tirage aux valeurs préconisées.**

CONSEILS D'UTILISATION
Utiliser uniquement les combustibles recommandés : Bois sec (Humidité inférieure à 20 %) d'un minimum de 2 ans de coupe (Hêtre, Charme, Chêne – le sapin et les résineux sont interdit).
Le tiroir cendrier doit toujours rester dans l'appareil sauf lors du décendrage. Pour ouvrir et fermer la porte, utiliser le gant anti-chaleur.
Il peut être nécessaire d'arrêter l'extracteur de la ventilation mécanique pour éviter le refoulement des fumées dans la pièce lors de l'ouverture de la porte.

- **Vérification avant mise en service.**
  Pendant les premières utilisations de l'appareil une odeur de peinture va se dégager de l'appareil : aérer la pièce pour limiter ce désagrément ou effectuer, avant l'installation, une première chauffe à l'extérieur de la maison.

- **Allumage** : Placer sur la grille du papier froissé (éviter le papier glacé) et du petit bois sec (des petites branches bien sèches ou du bois fendu finement). Enflammer le papier, fermer la porte de l'appareil et ouvrir entièrement l'arrivée d'air. Lorsque celui-ci est bien enflammé, vous pouvez charger votre appareil. Il est possible de laisser la porte entre-ouverte pour faciliter cette phase d'allumage, mais en maintenant toujours l'appareil sous surveillance. Il est recommandé, pendant les premières heures de mise en service, de faire un feu modéré afin de permettre une dilatation normale de l'ensemble de l'appareil.

- **Fonctionnement intermittent et combustion prolongée de 3 heures** :
  Le fonctionnement ''Intermittent'' nécessite un rechargement tout les ¾ d'heures avec de petites quantités de bois. Il faut privilégier ce mode de fonctionnement particulièrement performant et respectueux de l'environnement.
  L'appareil peut également assurer un fonctionnement en « combustion prolongée » quand une puissance réduite et une autonomie importante sont recherchées.

- **Puissance Nominale** :
  Elle est obtenue :
  - avec une charge de bois de 3,5 kg, sous forme de 2 demies bûches de bois dur (= une bûche fendue)
  - avec un tirage de 12Pa
  - charge renouvelée toutes les 30 à 45 minutes sur un lit de braises d'environ 3 cm
  - en mettant le réglage d'allure en position « Puissance nominale ».
  - en mettant le volet de buse en position « fermé ».

  Une baisse d'activité peut se produire à cause d'une évolution défavorable de la combustion, d'une géométrie inadaptée des bûches, de l'utilisation d'un bois dur ou humide. Ces phénomènes de ralentissement, qui ne sont ni exceptionnels ni totalement prévisibles, se traduisent par la diminution du rideau de flamme (le combustible forme une voûte et n'est plus en contact avec la braise), la diminution progressive de la réserve de braise et le refroidissement du foyer. Ils s'accompagnent d'une chute de puissance et d'une baisse des performances.
  Pour l'éviter : ouvrir la porte du foyer avec précaution , **réorganiser la charge sur le lit de braise en procédant par piquage et déplacement du combustible avec un tisonnier en prenant garde de ne pas faire chuter de braise hors du foyer** , puis refermer la porte. L'activité reprend immédiatement après la fermeture de porte.

- **Combustion prolongée de 3 heures**
  Elle est obtenue :
  - En triplant la charge de bois à la Puissance nominale, constituée de 1 à 2 bûches de bois dur non fendue de grand diamètre.
  - avec un tirage de 6 Pa.
  - en mettant le « réglage d'allure » en position « Combustion prolongée », après avoir assuré et maintenu l'allumage de la charge.
  - en mettant le volet de buse en position « fermé ».
  - en laissant se poursuivre la combustion jusqu'à obtention d'un lit de braise réduit, destiné à assurer l'allumage d'une charge de reprise.

  Ce mode de fonctionnement permet à la fois d'obtenir une puissance réduite et une autonomie de 3 heures sans rechargement.

Foyer 800 Grande Vision

Référence: ***928075***

<u>Quel que soit le mode de fonctionnement désiré (Puissance nominale ou Combustion prolongée)</u>, s'assurer que chaque charge de bois s'allume dès son introduction dans l'appareil et que l'inflammation se maintient. Dans le cas contraire, rouvrir quelques instants le « registre de réglage d'allure » en position « allumage » jusqu'à obtenir un embrasement satisfaisant du bois :
<u>Dans la phase de combustion de la fraction volatile du bois</u>, il faut absolument éviter le fonctionnement sans embrasement sous peine d'encrasser fortement l'appareil et le conduit de fumée et de larguer dans l'atmosphère des effluents nocifs pour l'environnement et la santé.

Post combustion activée =
BON
Appareil « chaud et propre »

Combustion sans flammes =
MAUVAIS
Appareil « froid et sale »

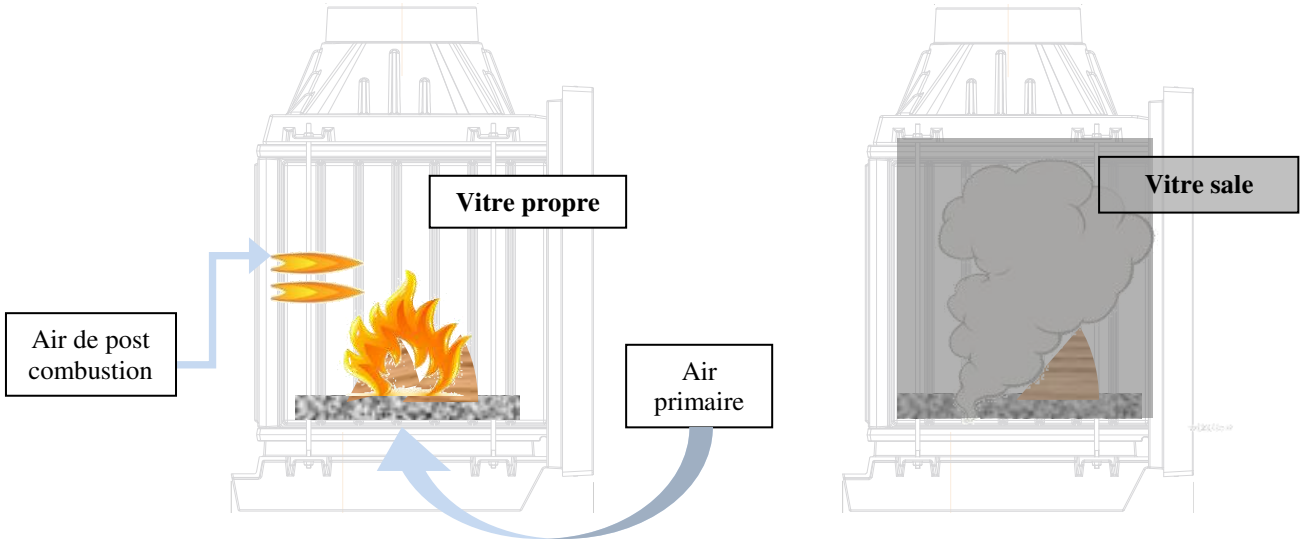

Schéma de « principe »
non représentatif de l'appareil

Organes de réglages :
Utiliser systématiquement la « main froide » fournie avec l'appareil pour manipuler les organes de réglages qui peuvent être très chauds.

- **<u>Registre de réglage d'allure</u>** : Situé en façade du cendrier, ce registre est utilisé pour moduler l'allure de l'appareil entre « Puissance normale » (registre entrouvert) et la « combustion prolongé » (registre fermé).
- **<u>Registre d'allumage</u>** : L'action sur le registre de réglage d'allure, au-delà de la <u>position « allure normale »</u> permet d'obtenir un supplément d'air pour l'allumage. Cette position est réservée aux opérations d'allumage et de reprise et ne doit pas être maintenue plus de 30 minutes sous peine de dommages sur l'appareil et son environnement. L'appareil doit rester sous surveillance pendant toute la durée d'utilisation de cette position.
- **<u>Volet de buse</u>** : Sa commande est située au-dessus de la porte. Il est toujours fermé sauf en cas de tirage trop faible. **<u>Il faut toujours l'ouvrir avant d'ouvrir la porte foyère (risque de refoulement).</u>**

Foyer 800 Grande Vision

Référence: ***928075***

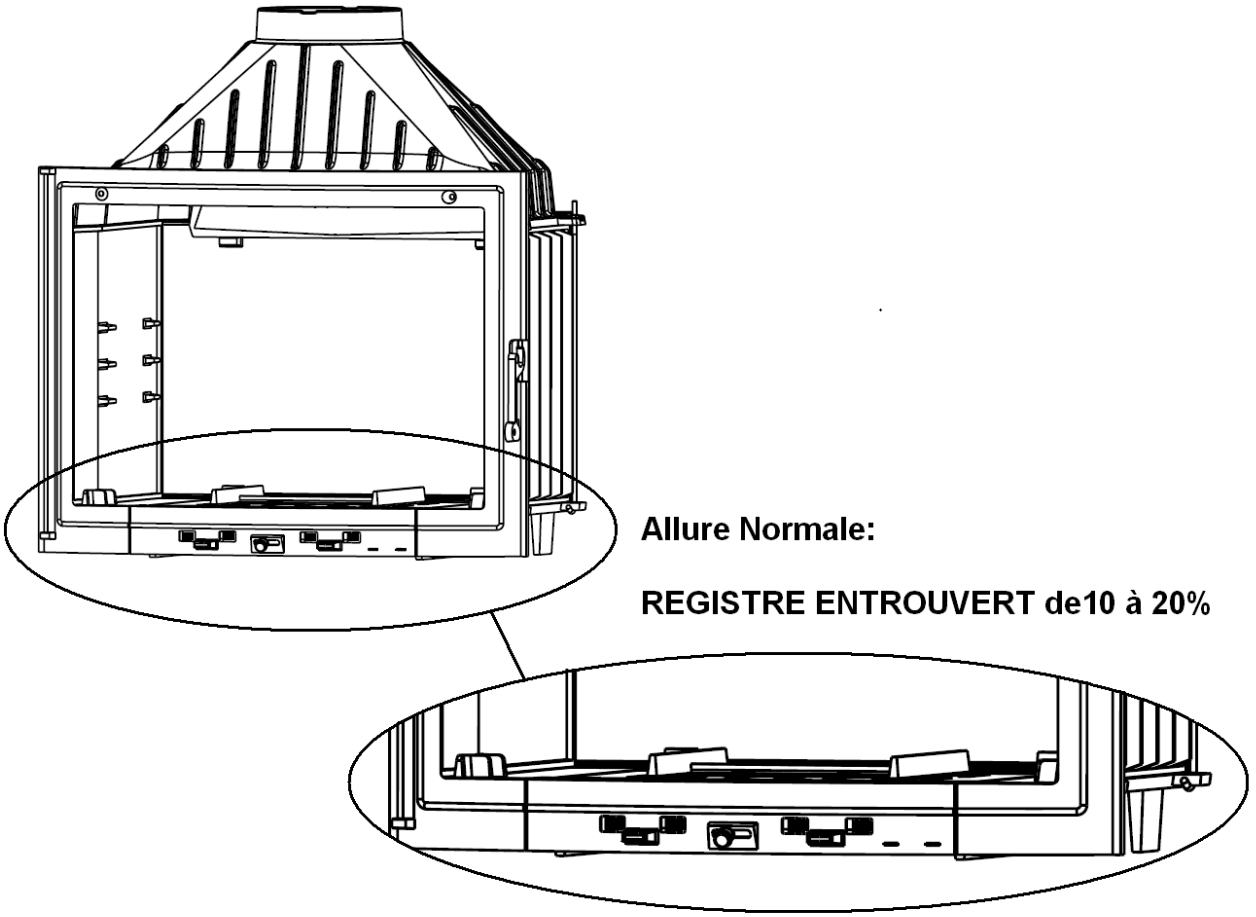

CONSEILS D'ENTRETIEN

Après une longue période d'arrêt vérifier l'absence d'obstruction du conduit avant un rallumage.
A l'occasion des opérations de ramonage, faites vérifier l'ensemble de l'appareil par un technicien compétent qui :

- nettoiera complètement l'appareil, vérifiera les jonctions des différentes pièces et la position du déflecteur, celui-ci étant incliné en appui en haut sur l'avaloir et maintenu vers le bas sur le fond.
- procédera si nécessaire au changement des composants usés (joint de porte notamment)

SECURITE

- **Pendant le fonctionnement, toutes les surfaces de l'appareil sont chaudes : Attentions aux brûlures !! Eviter d'installer le poêle dans un endroit où il y a beaucoup de passages.**
- **Si un feu de cheminée se déclare, en premier fermer la porte de rechargement, en second les arrivées d'air primaire et secondaire, puis communiquer immédiatement avec les autorités locales incendie (le 18).**
- **Ne jamais mettre dans l'appareil des charges de bois supérieures à celles indiquées dans les « conseils d'utilisation » (soit moins de la moitié de la hauteur de la chambre de combustion). Il est interdit d'utiliser l'appareil comme incinérateur.**
- **Il est interdit d'utiliser des combustibles non recommandés et non-adaptés à l'appareil, y compris les combustibles liquides.**
- **La chambre de combustion doit toujours rester fermée, sauf lors du rechargement. Ne pas surchauffer l'appareil.**

Foyer 800 Grande Vision

Référence: ***928075***

Règlement délégué (UE) 2015/1186, Annexe IV - FICHE PRODUIT *Commission delegated regulation (EU) 2015/1186, Annex IV - Product fiche*	
Marque Commerciale. *Trade mark.*	INVICTA
Référence. *Identifier.*	928075
Classe d'efficacité énergétique. *Energy efficiency class.*	A
Puissance thermique directe. *Direct heat output.*	14 kW
Puissance thermique indirecte. *Indirect heat output.*	-- kW
Indice d'efficacité énergétique (IEE). *Energy Efficiency Index (EEI).*	103
Rendement utile à la puissance thermique nominale. *Useful efficiency at nominal heat output.*	77,0 %

Précautions particulières qui doivent être prises lors du montage, de l'installation ou de l'entretien du dispositif de chauffage décentralisé.	• **Le Montage, l'installation et l'entretien doivent être réalisés par un professionnel qualifié.**
	• **Respecter les distances de sécurité préconisées.**
	• **Pour assurer le fonctionnement convenable de l'appareil, l'installation doit avoir :**
	  ▪ **Une alimentation en air frais dédié à la combustion.**
	  ▪ **Une évacuation des produits de combustion.**
	• **L'appareil et l'installation doivent être entretenus régulièrement.**
	• **Toutes les surfaces de l'appareil sont chaudes : Attention aux brûlures !!!**
	  ▪ **Si nécessaire, installer une protection autour de l'appareil pour empêcher tout contact.**
	• **N'utiliser que le combustible recommandé.**
	• **Lire les manuels d'instructions fournis avec le produit.**

Specific precautions that shall be taken when assembling, installing or maintaining the local space heater.	• *The Assembly, the installation and the maintenance must be realized by a qualified professional.*
	• *Respect the recommended safe distances.*
	• *To Insure the proper functioning of the stove, the installation must have :*
	  ▪ *The supply of fresh air necessary for the combustion.*
	  ▪ *The evacuation of combustion products.*
	• *The stove and the installation must be periodic maintained.*
	• *All the surfaces of the stove are hot : Be careful to burns !!!*
	  ▪ *If necessary, install a protection all around the stove to prevent any contact.*
	• *Use only the fuels recommanded.*
	• *Read the instructions manuels supplied with the stove.*