PIAZZETTA

Топка

M180 R

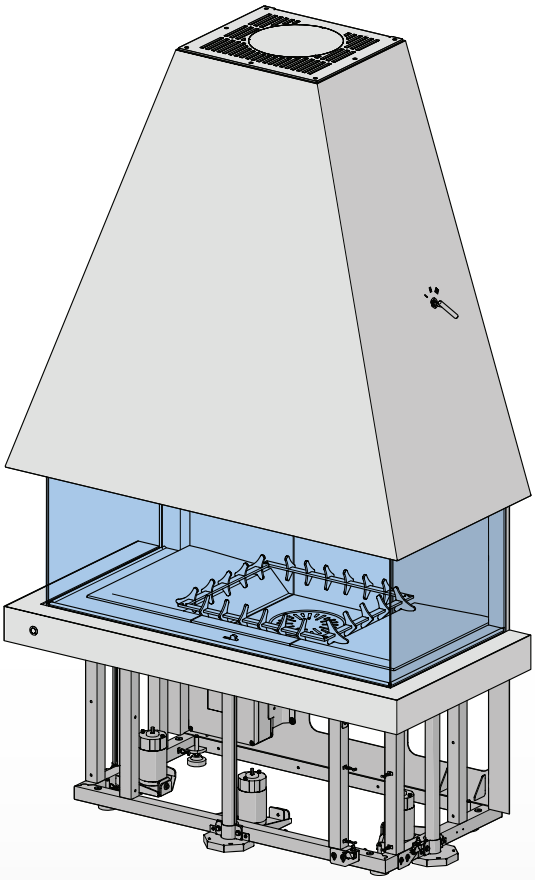

РУКОВОДСТВО ПО УСТАНОВКЕ,
ЭКСПЛУАТАЦИИ
И ТЕХНИЧЕСКОМУ ОБСЛУЖИВАНИЮ

CE

Настоящая инструкция является неотъемлемой частью изделия

Уважаемый покупатель.
Благодарим вас за то, что выбрали одно из наших изделий, являющееся результатом многолетнего опыта и непрерывного исследования в области создания продукции высочайшего класса с точки зрения безопасности, надежности и эффективности.
Данная брошюра содержит информацию и советы по безопасному и эффективному использованию изделия. DT2010001-01

ВАЖНАЯ ИНФОРМАЦИЯ

DT2012208-00

- Настоящая инструкция подготовлена производителем и является неотъемлемой частью данного изделия. В случае продажи или изменения места нахождения изделия обеспечьте передачу вместе с ним данной брошюры, так как содержащаяся в ней информация предназначена для покупателя и тех, кто принимает участие в установке, эксплуатации и техническом обслуживании изделия.
- Внимательно прочтите инструкции и техническую информацию, содержащуюся в настоящей брошюре, прежде чем приступить к установке, эксплуатации или любым ремонтным работам.
- Соблюдение технической информации и указаний, содержащихся в настоящей инструкции, гарантирует безопасность людей и имущества; кроме того, это обеспечивает более эффективную работу и увеличивает срок службы изделия.
- Производитель не несет ответственности за повреждения оборудования или травмы персонала в результате несоблюдения инструкций по установке, эксплуатации и техническому обслуживанию, изложенных в настоящей брошюре, или вследствие несанкционированных конструктивных изменений прибора или использования неоригинальных запасных частей.
- Монтаж и эксплуатация прибора должны осуществляться в соответствии с инструкцией производителя, а также в соответствии с европейским и национальным законодательством и местными правилами.
- Установка, подключение к электросети, проверки, техническое обслуживание и ремонтные работы должны осуществляться только квалифицированным и уполномоченным персоналом, обладающим специальными знаниями в отношении данного изделия.
- Стена, рядом с которой должно быть размещено изделие, не должна быть выполнена из дерева или любого другого горючего материала. Кроме того, для надлежащей установки изделия необходимо соблюдать требования, изложенные в разделе **«МИНИМАЛЬНЫЕ БЕЗОПАСНЫЕ РАССТОЯНИЯ»**.
- Перед установкой данного изделия прочтите все брошюры-инструкции, прилагаемые к облицовке, комплекту вентиляционного оборудования и любым другим принадлежностям.
- Пол на месте установки изделия должен быть абсолютно ровным.
- При обращении с любыми стальными частями облицовки целесообразно использовать чистые хлопчатобумажные перчатки, чтобы не оставлять отпечатки пальцев, которые будет трудно удалить при первоначальной очистке.
- Установку печи должны осуществлять, по крайней мере, два человека.
- Подключение пеллетной печи к источнику электропитания необходимо выполнять только после ее подсоединения к дымоходу.
- Обеспечьте легкий доступ к сетевой розетке после установки изделия.
- Категорически запрещается использовать жидкие виды топлива для разжигания пеллетной печи или повторного разжигания тлеющих углей.
- Обеспечьте надлежащую вентиляцию в помещении, где установлена печь, во время работы печи.
- При возникновении неисправности следует остановить подачу топлива. Перезапускайте печь только после устранения причины неисправности.
- В случае отказа или неисправности прекратите использование печи.
- Во время работы печи ее поверхности, ручки, дымоотводная труба и стекло могут сильно нагреваться. Контакт с такими частями во время работы прибора допускается только при условии использования надлежащей защитной одежды или соответствующих приспособлений.
- В связи с сильным нагреванием стекла примите меры, чтобы лица, не знакомые с работой печи, не приближались к ней.
- Данный прибор не предназначен для использования лицами (включая детей) с ограниченными физическими, сенсорными и умственными способностями или с недостатком опыта и знаний, если им не оказывается помощь со стороны человека, который несет ответственность за их безопасность, и если с ними не проведен инструктаж о порядке использования прибора.
- Во время работы прибора или при его охлаждении можно услышать потрескивание. Это не считается дефектом, а является следствием теплового расширения материалов компонентов.
- Приобретенное изделие может незначительно отличаться от прибора, показанного на рисунке в настоящей брошюре, поскольку используемые в ней изображения служат в качестве ориентира и не являются абсолютно точными.

⚠ **В случае возникновения трудностей или непонимания инструкции по эксплуатации обратитесь к местному дилеру.**
При выполнении розжига и загрузки топлива открывайте только одно из стекол.

⚠ **Не допускается размещать предметы, не обладающие термостойкими свойствами, на верхней части прибора или ближе рекомендованного минимального безопасного расстояния от него.**
Запрещается эксплуатировать прибор с разбитым стеклом.

⚠ **В случае возникновения возгорания в дымоходе или других опасных ситуаций прекратите использование прибора, не открывайте дверцу, выключите прибор, примите все необходимые меры безопасности и обратитесь в аварийные службы.**

См. гарантийный сертификат, прилагаемый к изделию, в отношении условий, ограничений и исключений.
В соответствии со своей политикой постоянного совершенствования и обновления продукции производитель может вносить в нее изменения без предупреждения.
Настоящий документ является собственностью компании Gruppo Piazzetta S.p.A. Запрещается передача третьим лицам любой его части без письменного разрешения компании. Все права принадлежат компании Gruppo Piazzetta S.p.A.

ПРИМЕНЯЕМЫЕ СТАНДАРТЫ

DT2010140-02

UNI EN 832	Тепловые характеристики зданий – Расчет использования энергии для отопления
UNI EN 13229	Вставные приборы, включая топки открытого типа, работающие на твердых видах топлива – Требования и методы испытаний
UNI 10683:2005	Нагревательные приборы, работающие на древесном и других видах твердого биотоплива – Требования к установке
UNI EN 13384	Дымоходы – Методы термодинамических и гидродинамических расчетов
UNI 7129	Газовые установки для бытового использования, поставляемые торговой сетью
UNI 10847	Дымоходы для генераторов, работающих на жидком и твердом топливе – Техническое обслуживание и контроль
UNI EN 1856-1	Дымоходы – Требования к металлическим дымоходам – Часть 1: Изделия системы дымохода
UNI EN 1856-2	Дымоходы – Требования к металлическим дымоходам – Часть 2: Металлические футеровки дымоходов и соединительные дымоотводные трубы
UNI EN 1443	Дымоходы – Общие требования
DIN 18 895	Камины
DIN 51731, класс измерения HP2	Виды топлива

Обратитесь в строительное управление или пожарную инспекцию для уточнения ограничений и особых требований, действующих в вашем регионе.

СОДЕРЖАНИЕ

DT2010187-00

Раздел		Заголовок	Страница
1.0		ОБЩИЕ ПОЛОЖЕНИЯ	4
	1.1	Однотрубный прямой дымоход или дымовая труба	5
	1.2	Инспекция для удаления сажи	5
	1.3	Оголовок	6
	1.4	Приточное отверстие	7
	1.5	Окружающая среда на месте установки	7
	1.6	Несущая способность пола и крыши	7
	1.7	Тепловая мощность	8
	1.8	Надлежащие теплоизоляционные материалы	8
	1.9	Минимальные безопасные расстояния	8
	1.10	Профилактика бытовых пожаров	8
2.0		ТЕХНИЧЕСКИЕ ДАННЫЕ И ХАРАКТЕРИСТИКИ	9
	2.1	Описание прибора	9
	2.2	Принадлежности и оборудование	10
	2.3	Конструктивные особенности	10
	2.4	Идентификационные данные изделия	10
	2.5	Технические данные	11
	2.6	Принципиальная электрическая схема	12
	2.7	Размеры	14
3.0		ПОДГОТОВКА К УСТАНОВКЕ	15
4.0		УСТАНОВКА	16
	4.1	Облицовка стены	16
	4.2	Размещение прибора	16
	4.3	Установка кожуха вытяжного зонта	17
	4.4	Установка обрамления	19
5.0		ИСПОЛЬЗОВАНИЕ	20
	5.1	Топливо	20
	5.2	Регулирование дымовой заслонки	21
	5.3	Предустановка расхода воздуха для горения	21
	5.4	Первый розжиг	21
	5.5	Розжиг	22
	5.6	Открытие стекла (рабочий режим)	22
	5.7	Эксплуатация в неблагоприятных погодных условиях	23
	5.8	Перегрев и тушение огня	23
6.0		ТЕХНИЧЕСКОЕ ОБСЛУЖИВАНИЕ	23
	6.1	Периодический контроль	23
	6.2	Чистка керамической облицовки	23
	6.3	Чистка окрашенных металлических частей	24
	6.4	Чистка стекла (ЕЖЕДНЕВНАЯ)	24
	6.5	Чистка зольника (ЕЖЕДНЕВНАЯ)	24
	6.6	Утилизация золы	24
	6.7	Чистка деталей из материала Aluker	24
	6.8	Выключение топки на период длительного бездействия	24
7.0		ПОИСК И УСТРАНЕНИЕ НЕИСПРАВНОСТЕЙ	25

Настоящая брошюра, код H072192UK0 / DT2003134 - 00 (04/2016), содержит 28 страниц.

1.0 ОБЩИЕ ПОЛОЖЕНИЯ

DT2012215-00

Прежде чем приступить к установке, выберите наиболее подходящее место для топки в соответствии с указаниями, приведенными в разделе «МИНИМАЛЬНЫЕ БЕЗОПАСНЫЕ РАССТОЯНИЯ» и во всей брошюре ниже.

Рис. 1

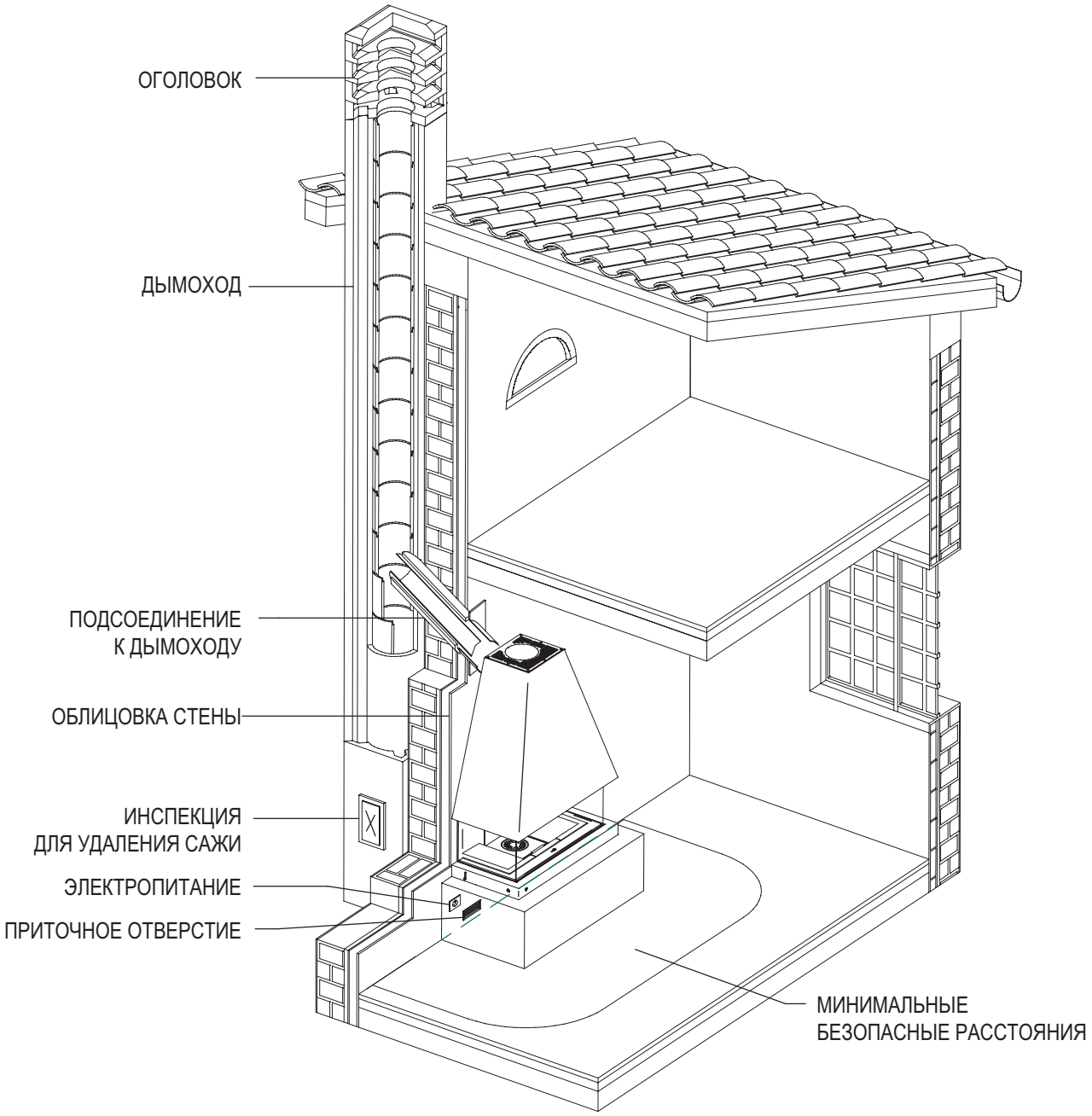

DT2030257-1

1.1 ОДНОТРУБНЫЙ ПРЯМОЙ ДЫМОХОД ИЛИ ДЫМОВАЯ ТРУБА

Каждый прибор должен иметь вертикальную дымовую трубу для отвода дымовых газов в атмосферу посредством естественной тяги.
Дымоход должен:

- соответствовать требованиям нормативных актов, действующих в месте установки прибора;
- быть непроницаемым для продуктов сгорания и воды, изолированным соответствующим образом, изготовленным из материалов, стойких к агрессивным газам и тепловым напряжениям;
- подключаться только к одной топке, каминному или вытяжному зонту (Рис. 2);
- быть соответствующего размера, с постоянно свободным внутренним сечением с диаметром, равным или большим, чем диаметр дымовой трубы топки, и длиной не менее 3,5 м (Рис. 2);
- устанавливаться, в основном, в вертикальном положении с отклонением от оси не более 45° (Рис. 2);
- располагаться на соответствующем расстоянии от горючих или легковоспламеняющихся материалов за счет воздушного зазора или надлежащего изоляционного материала (Рис. 3);
- быть одинакового проходного сечения, предпочтительно круглого. Профили квадратного или прямоугольного сечения должны иметь скругленные углы радиусом не менее 20 мм и максимальное соотношение между сторонами 1:1,5 (Рис. 3-4-5);
- иметь гладкие стенки, по возможности, и не иметь сужений; изгибы должны быть равномерными и без разрывов непрерывности (Рис. 6).

⛔ **Запрещается проделывать в дымовой трубе постоянные или временные отверстия для подсоединения дополнительных нагревательных приборов помимо того, который уже к ней подсоединен.**
Запрещается проводить другие воздуховоды или сервисные трубы внутри домовой трубы, сколь велика она бы ни была.

⚠ **Компания Gruppo Piazzetta S.p.A. не несет ответственности за неправильную работу прибора, повреждение имущества или травмы людей или животных в случае, если дымоотводная труба имеет ненадлежащие размеры или установлена с нарушением приведенных выше инструкций.**

Рис. 2

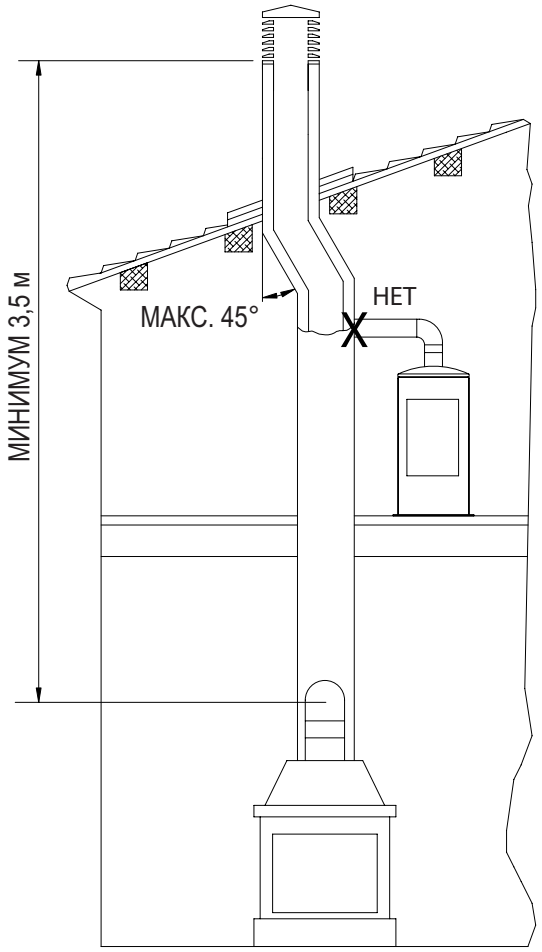

DT2030258-00

Рис. 3

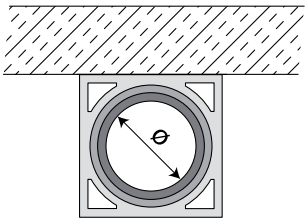

DT2030050-00

Рис. 4 Скопление креозота

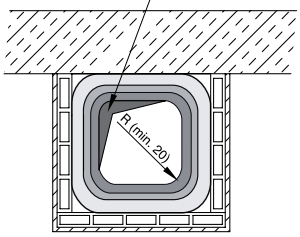

DT2030188-00

Рис. 5 Скопление креозота

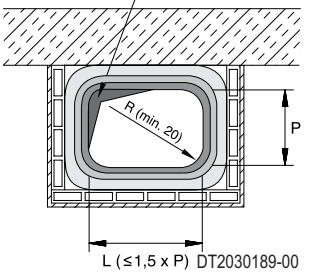

DT2030189-00

Рис. 6

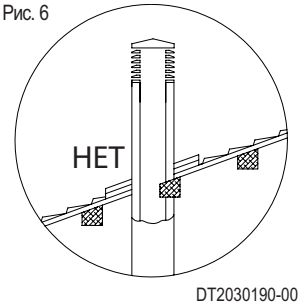

DT2030190-00

1.2 ИНСПЕКЦИЯ ДЛЯ УДАЛЕНИЯ САЖИ

Рекомендуется, чтобы дымоход имел камеру для сбора твердых веществ и конденсата, которая должна располагаться ниже соединения, и которую можно легко осматривать с помощью воздухонепроницаемой дверцы. (Рис. 1).

1.3 ОГОЛОВОК

Оголовок должен соответствовать следующим требованиям:
- проходное сечение и форма оголовка должны быть такими же, как у дымохода (A);
- оголовок должен иметь полезную площадь сечения на выходе (B) не менее двукратной площади сечения дымохода (A);
- часть дымохода, выступающая за пределы крыши или остающаяся в контакте с наружным воздухом (например, в случае плоской крыши), должна быть облицована кирпичом или черепицей, и в любом случае, хорошо изолирована;
- оголовок должен быть установлен таким образом, чтобы не допускать проникновения в дымоход дождя, снега и посторонних веществ и обеспечить выброс продуктов сгорания при действии ветров с любых направлений и под любыми углами (оголовок дымовой трубы с зонтом противодействия обратной тяге).

Рекомендуемые расстояния для обеспечения правильной работы дымохода

Для обеспечения безотказной работы дымохода и правильного рассеяния продуктов сгорания в воздухе следует устанавливать оголовок с учетом приведенных ниже расстояний:
- в 6-8 метрах от любых зданий или других препятствий, располагающихся выше оголовка;
- на 50 см выше любых препятствий, расположенных на расстоянии менее 5 метров;
- за пределами зоны обратного потока. Размер и форма этой зоны зависят от угла наклона крыши, поэтому необходимо принять значения минимальной высоты, указанные ниже.

Пример: Проверьте угол наклона крыши (колонка «α») и сравните предполагаемое расстояние оголовка от оси конька со значением в колонке «A»; если это расстояние больше значения, указанного в колонке «A», высота оголовка определяется в колонке «H»; если расстояние меньше, чем указано в колонке «A», оголовок следует поднять выше конька на 0,5 метра.

Рис. 7

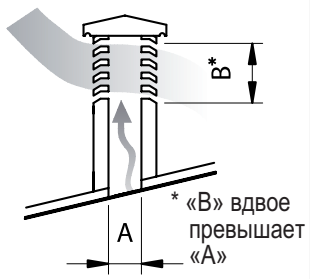

DT2030051-00

Рис. 8

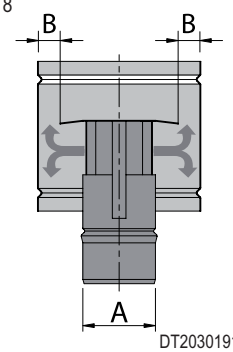

DT2030191-00

Рис. 9

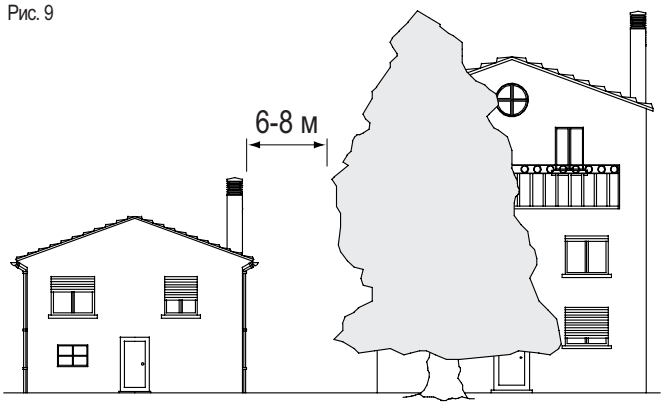

DT2030052-00

Рис. 10

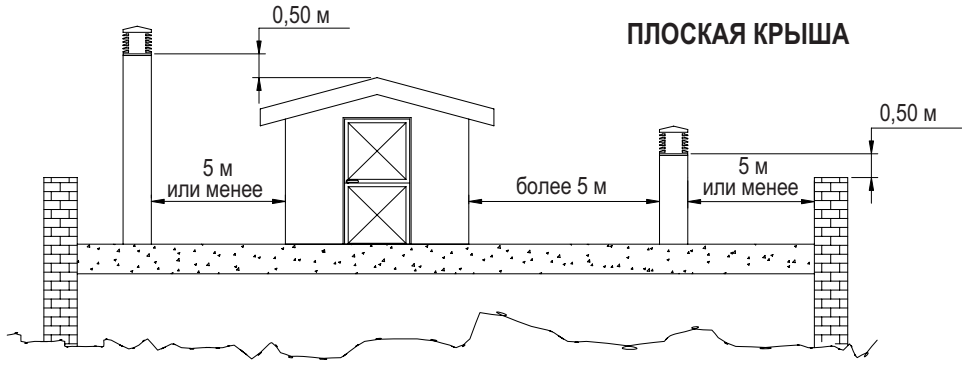

DT2030053-00

Рис. 11

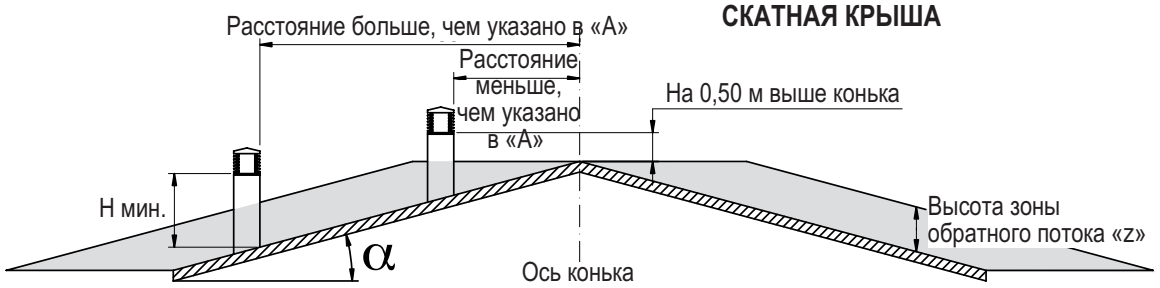

DT2030192-00

Угол ската	Горизонтальная ширина зоны обратного потока от оси конька	Минимальная высота выпускного отверстия от крыши	Высота зоны обратного потока
α	**A**	**H мин.**	**Z**
15°	1,85 м	1,00 м	0,50 м
30°	1,50 м	1,30 м	0,80 м
45°	1,30 м	2,00 м	1,50 м
60°	1,20 м	2,60 м	2,10 м

1.4 ПРИТОЧНОЕ ОТВЕРСТИЕ

Для безаварийной работы топки и обеспечения горения требуется приток свежего воздуха в необходимом количестве через приточное отверстие.

Приточное отверстие должно:
- иметь общую свободную площадь поперечного сечения, по меньшей мере, равную размеру, указанному в разделе **«ТЕХНИЧЕСКИЕ ДАННЫЕ»**;
- быть защищено решеткой или надлежащим ограждением при условии, что это не приведет к уменьшению рекомендуемого минимального проходного сечения;
- находиться в таком положении, в котором оно не может быть заблокировано.

Приток воздуха, необходимый для работы топки, может быть обеспечен различными способами:
- через приточное отверстие, расположенное непосредственно в помещении, где установлен прибор (рекомендуется, чтобы отверстие располагалось позади топки, тем самым обеспечивая прогрев воздуха перед поступлением в помещение), см. пример «A» на рис. 12;
- по воздуховоду из труб, проложенных под помещением, в котором установлен прибор, с увеличением рекомендуемой минимальной площади свободного проходного сечения, по меньшей мере, на 15%, см. пример «B» на рис.12;
- из соседнего помещения при условии, что воздух может свободно проходить с наружной стороны через стационарные вентиляционные отверстия. (Рис. 13).

⚠ **Соседнее помещение, из которого будет поступать воздух, не должно иметь более низкое давление по сравнению с наружным давлением из-за обратной тяги, вызванной присутствием другого прибора или вытяжного устройства в помещении, где установлена печь.**
Соседнее помещение должно иметь фиксированные вентиляционные отверстия, которые соответствуют требованиям, указанным выше.

⛔ **Воздух для горения не следует забирать из смежных помещений, используемых в качестве гаража или склада горючих материалов либо для деятельности, создающей опасность возникновения пожара.**

Рис. 12

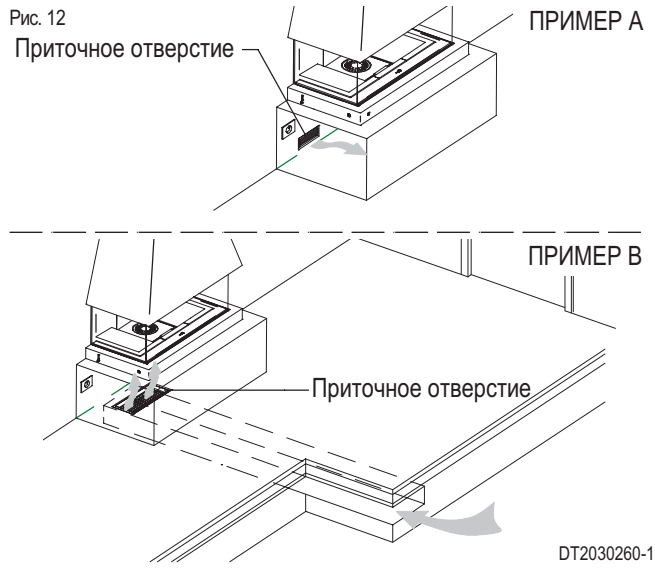

Рис. 13

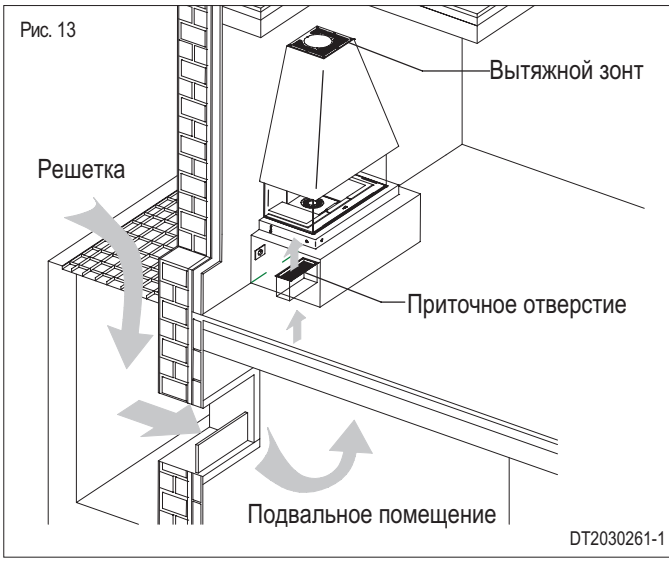

1.5 ОКРУЖАЮЩАЯ СРЕДА НА МЕСТЕ УСТАНОВКИ

Прибор должен быть установлен в таком месте, которое позволяет безопасно и удобно использовать его, а также легко выполнять техническое обслуживание. Кроме того, если для устанавливаемого изделия требуется электрическая розетка, помещение должно быть обеспечено заземленным источником питания в соответствии действующими нормами электробезопасности. Помещение, предназначенное для установки прибора, должно соответствовать следующим требованиям.

⚠ **Оно не может быть использовано в качестве гаража, хранилища горючих материалов или для деятельности, создающей опасность возникновения пожара.**
Оно не должно иметь более низкое давление по сравнению с наружным давлением из-за обратной тяги, вызванной присутствием другого прибора или вытяжного устройства в помещении, где установлена топка.
Запрещается использовать две печи, камин и печь, камин и дровяную кухонную плиту и т.д. в одной среде, так как тяга одного прибора может влиять на тягу другого.

- Устройства, пригодные для приготовления пищи с соответствующими вытяжными зонтами, не оборудованными вытяжным вентилятором, могут использоваться только на кухнях.
- Разрешается устанавливать газовые нагревательные приборы типа C (см. законодательство и нормативные акты, действующие по месту установки).

⛔ **Не разрешается устанавливать газовые приборы типа B (см. законодательство и нормативные акты, действующие по месту установки).**
Не допускается использовать топку одновременно с вентиляционными каналами коллективного типа, оборудованными вытяжным вентилятором или без него, другими устройствами или другими приборами, такими как: системы принудительной вентиляции или другие системы отопления, использующие вентиляцию для обеспечения воздухообмена. Такие системы могут вызвать разрежение в окружающей среде на месте установки, даже если они установлены в соседних или сообщающихся помещениях.
Запрещается использовать данную топку: на лестничных клетках, за исключением зданий, состоящих не более чем из двух квартир; в коридорах общего пользования; в спальнях; в ванных комнатах или душевых.

1.6 НЕСУЩАЯ СПОСОБНОСТЬ ПОЛА И КРЫШИ

Проверьте несущую способность пола и крыши, сложив вместе: вес защитных средств (облицовка стен), изоляционных материалов, обрамления (указан в инструкции по установке обрамления) и топки (указан в разделе **«ТЕХНИЧЕСКИЕ ДАННЫЕ»**).
Если пол/крыша имеет недостаточную несущую способность, примите соответствующие меры.

1.7 ТЕПЛОВАЯ МОЩНОСТЬ

DT2010130-01

Проверьте тепловую мощность прибора, сравнив его номинальную мощность, приведенную в разделе «ТЕХНИЧЕСКИЕ ДАННЫЕ», с мощностью, необходимой для обогрева помещений.
Энергопотребление вычисляют приблизительно путем умножения площади пола в квадратных метрах на высоту потолка отапливаемого помещения, а затем результат умножают на коэффициент, который зависит от степени изоляции здания, т.е., от внутренних и внешних факторов жилища:
a) **Внутренние факторы:** тип оконных и дверных рам, толщина изоляции и стен, тип строительных материалов, наличие лестничных клеток, стен с большой площадью остекления, высоких потолков, расположение отапливаемых помещений по отношению к другим смежным отапливаемым или неотапливаемым помещениям, ...
b) **Внешние факторы:** географическое положение, средняя температура наружного воздуха, воздействие внешних условий, скорость ветра, широта, высота над уровнем моря, ...
Пример приближенного расчета потребности в энергии для нагрева фиксированного объема до температуры 18/20 °C:
Обычно используемый коэффициент определяется в соответствии с реальными условиями, возникающими в каждом конкретном случае.
От 0,04 до 0,05 кВт на кубический метр в хорошо изолированном помещении
От 0,05 до 0,06 кВт на кубический метр в плохо изолированном помещении
3 помещения площадью 20 м2 X 2,7 м (H потолка) = 162 м3 (объем)
В помещении с хорошей степенью изоляции может быть принято среднее значение (коэффициент) 0,045 кВт
162 (объем) X 0,045 (кВт) = 7,3 кВт (6300 кКал/ч) (потребное количество энергии)
Преобразование: 1 кВт = 860 кКал/ч

⚠ **Обратитесь к специалисту по теплотехнике для выполнения надлежащей проверки и расчета потребности помещений в отоплении (см. «ПРИМЕНЯЕМЫЕ СТАНДАРТЫ»).**

1.8 НАДЛЕЖАЩИЕ ТЕПЛОИЗОЛЯЦИОННЫЕ МАТЕРИАЛЫ

DT2010173-01

Типы надлежащих теплоизоляционных материалов
Материал: минеральное волокно; керамическое волокно; минеральная вата.
Форма: листы; маты; обшивка.
Технические характеристики: удельный вес не менее 245 кг/м3 при предельно допустимой рабочей температуре, как минимум, 1000 °C. Теплопроводность λ (400 °C) ≤ 0,1 Вт/мК
Толщина: как показано на рисунках в разделе **«МИНИМАЛЬНЫЕ БЕЗОПАСНЫЕ РАССТОЯНИЯ»**.

⚠ **Если теплоизоляционный материал не является облицовкой стен, то он должен быть прикреплен по всей поверхности стен в точках крепления, расположенных на расстоянии 30 см друг от друга.**

Для теплоизоляции допускается материал, соответствующий стандарту AGI Q132 или DIN 18895.

1.9 МИНИМАЛЬНЫЕ БЕЗОПАСНЫЕ РАССТОЯНИЯ

DT2012217-00

Если пол вокруг топки выполнен из горючего материала, то он должен быть защищен негорючим материалом или заменен на пол из негорючего материала.
Эту зону можно определить следующим образом.
Ширина покрытия пола «A» по периметру топки должна быть равна высоте «H» + 30 см, но в любом случае не менее 50 см.
Пример: При высоте обрамления H = 61 см результат составляет A = 91 см.

⚠ **H = 61 см – высота от пола до решетки.**

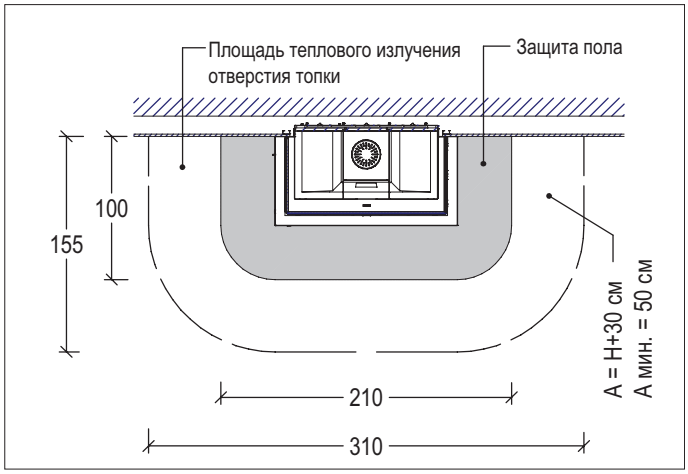

1.10 ПРОФИЛАКТИКА БЫТОВЫХ ПОЖАРОВ

DT2010027-02

Изделие необходимо устанавливать и использовать в соответствии с инструкцией производителя, а также в соответствии с европейскими и национальными стандартами и местными правилами.

⚠ **Если дымоход проходит сквозь стену или потолок, необходимо применять особые способы установки (защита, теплоизоляция, расстояния от термочувствительных материалов и т.д.).**

- Кроме того, рекомендуется, чтобы все элементы, изготовленные из горючих или воспламеняющихся материалов, в частности, балки, деревянная мебель, занавески, горючие жидкости и т.д., находились за пределами площади излучения камина и, в любом случае, на расстоянии не менее 1 м от нагревательного блока.
- Дополнительную информацию см. в разделе **«МИНИМАЛЬНЫЕ БЕЗОПАСНЫЕ РАССТОЯНИЯ»**.
- Труба дымохода, оголовок, дымоход и приточное отверстие всегда должны быть свободны от препятствий и чисты; они подлежат периодической проверке, по крайней мере, дважды в течение отопительного сезона – при розжиге топки и во время ее использования. Кроме того, целесообразно проводить вышеупомянутые проверки в периоды, когда камин не используется в течение некоторого времени. Более подробную информацию можно получить у трубочиста.
- Используйте только рекомендуемые виды топлива (см. раздел **«ТОПЛИВО»**).

2.0 ТЕХНИЧЕСКИЕ ДАННЫЕ И ХАРАКТЕРИСТИКИ

DT2012793-00

2.1 ОПИСАНИЕ ПРИБОРА

DT2012794-00

Оригинальная модель печи M180 R идеально подходит для тех, кто ищет камин необычной формы. Обширная застекленная поверхность и четко очерченные линии перед топкой создают неподражаемый вид костра. Воздух для горения регулируется автоматически и обеспечивает чистоту стекла по всему периметру. Простое управление открыванием и закрыванием электрически управляемых стеклянных панелей убеждает в том, что данное высококачественное изделие является абсолютно безопасным, надежным и простым в использовании.

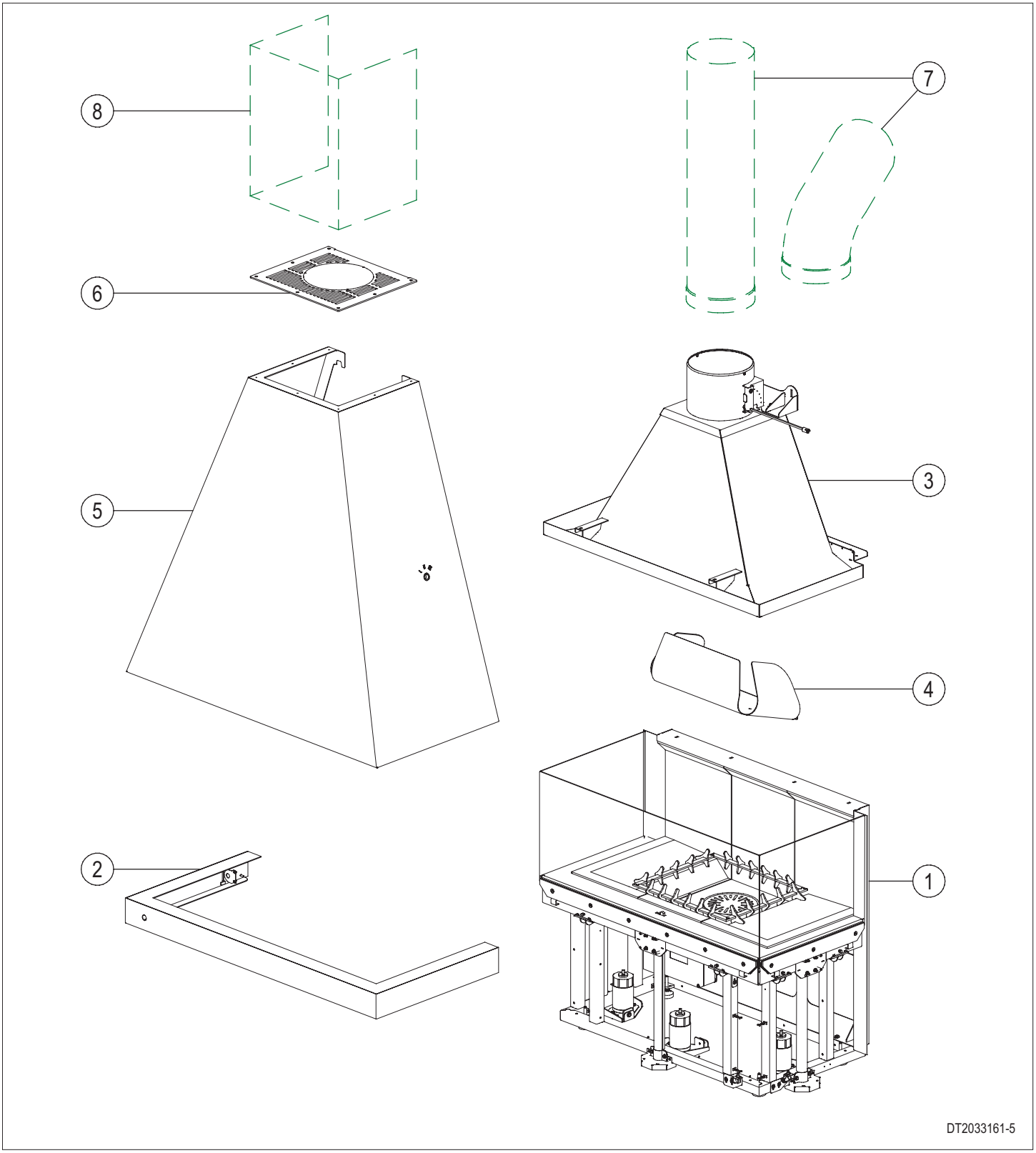

DT2033161-5

№	Наименование	Кол-во
1)	Основание с напольной решеткой из огнеупорного керамического материала Aluker, зольный ящик, колосниковая решетка и каминная решетка	1
2)	Обрамление	1
3)	Вытяжной зонт	1
4)	Дефлектор дыма	1
5)	Кожух вытяжного зонта	1
6)	Решетка	1
7)	Труба	1
8)	Защитное ограждение трубы	1

2.2 ПРИНАДЛЕЖНОСТИ И ОБОРУДОВАНИЕ

DT2012222-02

Защитное ограждение трубы	Доп. комплектация
Каминная решетка	В комплекте
Зольный ящик	В комплекте
Съемная ручка заслонки дымохода	В комплекте
Рукавица	В комплекте
Напольная решетка	В комплекте
Решетка приточного отверстия, 175x325	В комплекте
Решетка для эмалированного листа	В комплекте

2.3 КОНСТРУКТИВНЫЕ ОСОБЕННОСТИ

DT2012223-00

Топливо . . . . . Древесное (см. раздел «ТОПЛИВО»)
Камин . . . . . Окрашенная сталь
Напольная решетка . . . . . Огнеупорный керамический материал Aluker®
Колосниковая решетка . . . . . Чугун
Зольник . . . . . Съемный
Стекло . . . . . Керамическое стекло (термостойкое до 750 °C), с электрической системой раздвижных стекол
Регулятор первичного и вторичного воздуха . . Калиброванный
Заслонка дымохода . . . . . Регулируемая
Отвод дымовых газов . . . . . Вверх
Нагрев . . . . . Естественная конвекция

2.4 ИДЕНТИФИКАЦИОННЫЕ ДАННЫЕ ИЗДЕЛИЯ

DT2012224-00

Каждое изделие идентифицируется с помощью паспортной таблички (A), указывающей модель и характеристики прибора, а также пластинки (B) с указанием серийного номера.

Одна паспортная/идентификационная табличка расположена на нижнем защитном экране под зольным ящиком (рис. 15), а другая – на верхней части блока управления (рис. 16).

Кроме того, этикетка с серийным номером приклеена к последней странице обложки настоящей брошюры «Руководство по установке, эксплуатации и техническому обслуживанию».

Всегда сообщайте информацию, указанную на этих табличках, дилеру или в сервисный центр при вызове специалистов по обслуживанию или заказе запасных частей.

Рис. 14

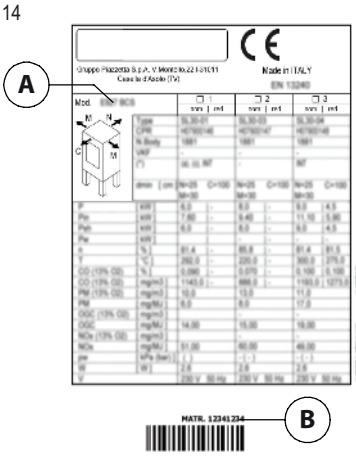

Рис. 15

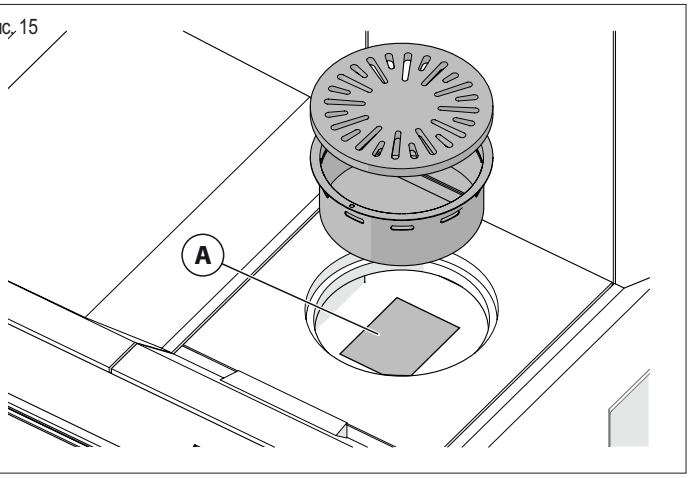

Рис. 16

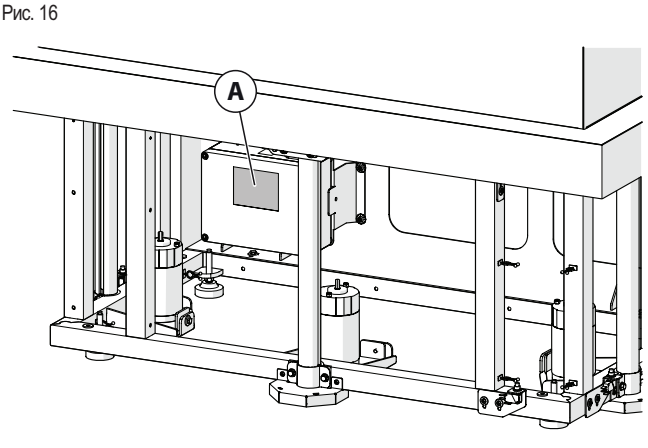

2.5 ТЕХНИЧЕСКИЕ ДАННЫЕ

	Модель	M180R С ЗАКРЫТЫМИ ДВЕРЦАМИ	M180R С ОТКРЫТЫМИ ДВЕРЦАМИ
	Тип изделия	-	-
Наименование	**Единица измерения**	**При номинальной мощности**	**При номинальной мощности**
Топливо		Древесное (Примечание)	Древесное (Примечание)
Тепловая мощность	кВт	16,39	10,60
Часовой расход топлива	кг/ч	4,800	5,700
КПД	%	75,70	41,20
СОДЕРЖАНИЕ ВЫБРОСОВ ДЫМА			
CO (при 13% O2)	%	0,270	0,246
	мг/Нм3	3397,1	3077,2
Пыль (при 13% O**2**)	мг/м3	-	-
Пыль (при 0% O**2**)	мг/МДж	-	-
Масла, газы, химические вещества (при 0% O2)	мг/МДж	-	-
Окислы азота (при 0% O2)	мг/МДж	-	-
ЭЛЕКТРИЧЕСКИЕ ПАРАМЕТРЫ			
Максимальная потребляемая мощность	Вт	60,0	60,0
Электропитание	В	230	230
Частота	Гц	50	50
РАЗМЕРНЫЕ И ВЕСОВЫЕ ДАННЫЕ			
Диаметр выпускного отверстия	мм	250	250
Вес прибора без облицовки	кг	120 (1) ; 48 (2) ; 100 (3)	120 (1) ; 48 (2) ; 100 (3)
Поверхность камина	см2	1875	1875
Внутреннее отверстие камина (ДхВ)	см	103 x 36	103 x 36
Внешнее отверстие камина (ДхВ)	см	132 x 64	132 x 64
РАСХОД ВОЗДУХА			
Приточное отверстие (минимальная полезная площадь сечения)	см2	300	300
ДАННЫЕ ПО СЕРТИФИКАЦИИ			
Протокол испытаний	№	-	-
Уполномоченная лаборатория	№	-	-
Декларация о соответствии	№	-	-
ТЕХНИЧЕСКИЕ ДАННЫЕ ДЛЯ РАСЧЕТА ДЫМОХОДА			
Скорость потока дыма	г/с	21,2	100,5
Средняя температура дыма в трубе отвода газов	°C	235,1	166,4
Минимальная тяга	Па	10	12

(1) Основание (2) Вытяжной зонт (3) Прямой вытяжной зонт

Эти данные получены при использовании древесины бука влажностью ниже 20% и с интервалами между загрузками около одного часа.
Прибор предназначен для эксплуатации с перерывами.
Приведенные выше значения приблизительно соответствуют дымоходу с сечением Ø 30 см при высоте до 4,5 м и Ø 25 см при высоте более 4,5 м.

Примечание: Приведенные выше данные могут варьироваться в зависимости от размера и типа используемого топлива (см. раздел **«ТОПЛИВО»**).

2.6 ПРИНЦИПИАЛЬНАЯ ЭЛЕКТРИЧЕСКАЯ СХЕМА

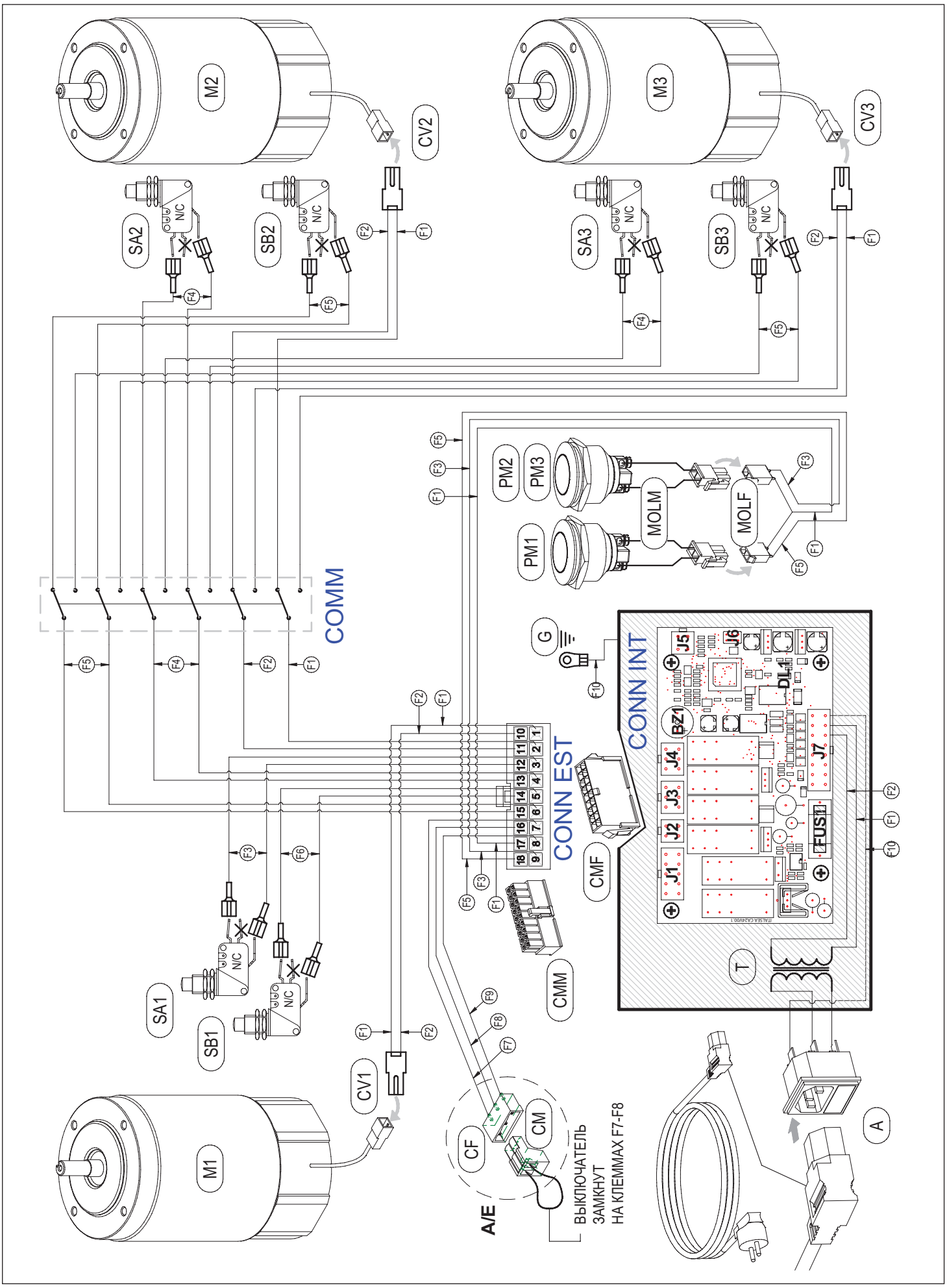

ПОЗ.	ВНЕШНИЕ СОЕДИНЕНИЯ БЛОКА УПРАВЛЕНИЯ
M1	Электродвигатель 1
M2	Электродвигатель 2
M3	Электродвигатель 3
SA1	Электродвигатель 1, датчик замыкания нормально замкнутого контакта
SA2	Электродвигатель 2, датчик замыкания нормально замкнутого контакта
SA3	Электродвигатель 3, датчик замыкания нормально замкнутого контакта
SB1	Электродвигатель 1, датчик размыкания нормально замкнутого контакта
SB2	Электродвигатель 2, датчик размыкания нормально замкнутого контакта
SB3	Электродвигатель 3, датчик размыкания нормально замкнутого контакта
CV1	Электродвигатель 1, быстроразъемный соединитель
CV2	Электродвигатель 2, быстроразъемный соединитель
CV3	Электродвигатель 3, быстроразъемный соединитель
CM	Штепсельный полуразъем выключателя аварийного открывания (A/E)
CF	Гнездовой полуразъем выключателя аварийного открывания (A/E)
CMM	Штепсельный 18-контактный полуразъем MINIFIT (на силовом кабеле)
CMF	Гнездовой 18-контактный полуразъем MINIFIT (на кабеле управления)
G	Земля (заземление)
PM1	Электродвигатель 1, кнопка управления
PM2/PM3	Электродвигатель 2 или Электродвигатель 3, кнопка (переключатель) управления
A	Сеть питания 230 В - 50 Гц
T	Тороидальный трансформатор
MOLF	Гнездовой полуразъем MOLEX для кнопок
MOLM	Штепсельный полуразъем MOLEX для кнопок
FUS1	Плавкий предохранитель, 4 A
COMM	2-позиционный переключатель (M2 / M3)

КОД	УСЛОВНЫЕ ОБОЗНАЧЕНИЯ ЦВЕТОВ
F1	Черный
F2	Красный
F3	Оранжевый
F4	Коричневый
F5	Зеленый
F6	Серый
F7	Белый
F8	Синий
F9	Фиолетовый
F10	Желто-зеленый

N/C = Нормально замкнутый
A/E = Аварийное открывание
CONN INT = Внутренние соединения блока управления
CONN EST = Внешние соединения блока управления

2.7 РАЗМЕРЫ

Все размеры указаны в сантиметрах (см).
* = Область облицовки.

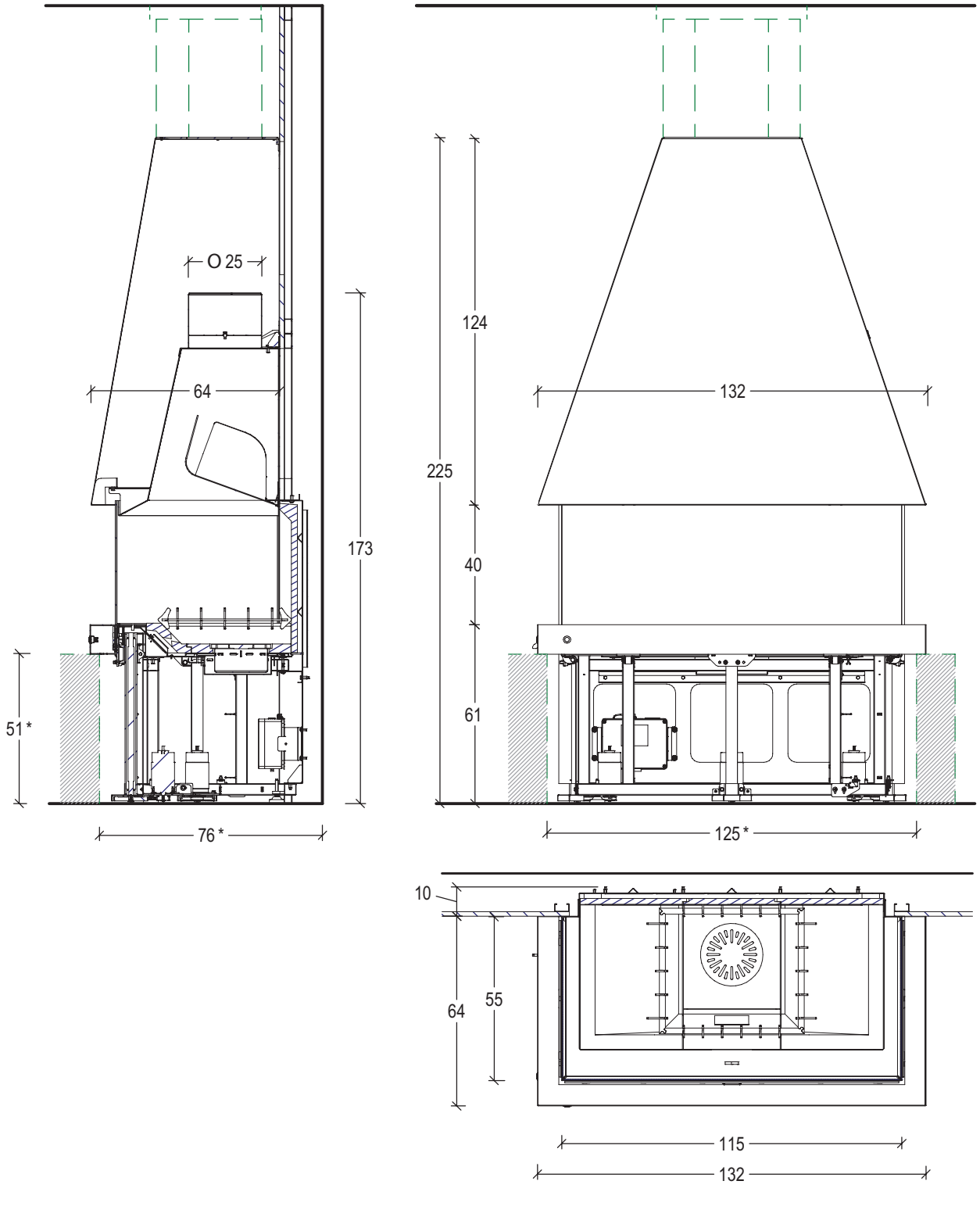

3.0 ПОДГОТОВКА К УСТАНОВКЕ

В целях предотвращения несчастных случаев или повреждения изделия следуйте приведенным ниже рекомендациям:

- Распаковку и установку должны осуществлять, по крайней мере, два человека.
- Перемещение изделия необходимо всегда выполнять с помощью подходящего оборудования в полном соответствии с действующими правилами техники безопасности.
- В случае использования тросов, ремней, цепей и т.п. убедитесь, что они способны выдержать вес упаковки и находятся в исправном состоянии.
- Перемещайте упаковку медленно и непрерывно, чтобы избежать повреждения тросов, цепей и т.п.
- Категорически запрещается стоять в непосредственной близости от погрузочного/разгрузочного оборудования (вилочных погрузчиков, кранов и т.д.). Рабочая зона должна быть освобождена от людей, посторонних предметов и т.п.

Прежде чем приступить к установке топки, внимательно прочитайте информацию, изложенную в разделе **«ОБЩИЕ УКАЗАНИЯ»**.

- Распакуйте топку.
- Освободите топку от принадлежностей и приспособлений, используемых для ее крепления во время транспортировки.

После удаления упаковки снимите с топки решетку (B), зольный ящик (C), держатель поленьев (D) и, наконец, решетки Aluker (E). Разместите все эти части в безопасной части помещения. (Рис. 17).

⚠ **Будьте осторожны, чтобы не отколоть и не разбить решетки Aluker.**

Поднимите стеклянные панели и извлеките винты-саморезы, которыми прибор крепится к поддону, см. Рис. 18.
Поднимите изделие вверх и уберите поддон.

⚠ **Поднимайте изделие, взявшись за корпус и заднюю панель. Запрещается поднимать прибор, ухватившись за раму, обрамляющую стеклянные панели.**

- Распакуйте вытяжной зонт:

- выверните винты (F) с шайбами (G) из поддона, см. Рис. 19;
- переместите два зонта, которые скреплены вместе, вперед, чтобы освободить их от передних кронштейнов (H), и затем осторожно опустите на поверхность так, чтобы не поцарапать;
- отвернув винты, снимите дымовую заслонку (I) с поддона, см. Рис. 20;
- удалите кронштейны (L) и два винта (M), удерживающие два зонта вместе, см. Рис. 21.

Кронштейны (L) и винты (M) можно будет утилизировать.

Компания Gruppo Piazzetta S.p.A. не несет ответственности за любые неисправности или повреждения, нанесенные объектам и/или окружающим лицам в результате ненадлежащей распаковки, установки и эксплуатации изделия.

Рис. 17

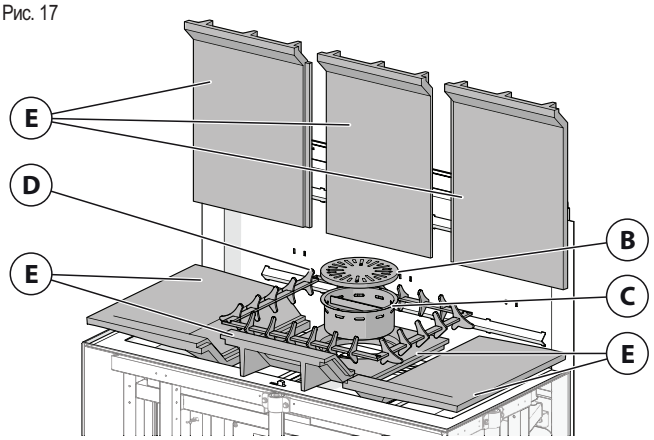

Рис. 18

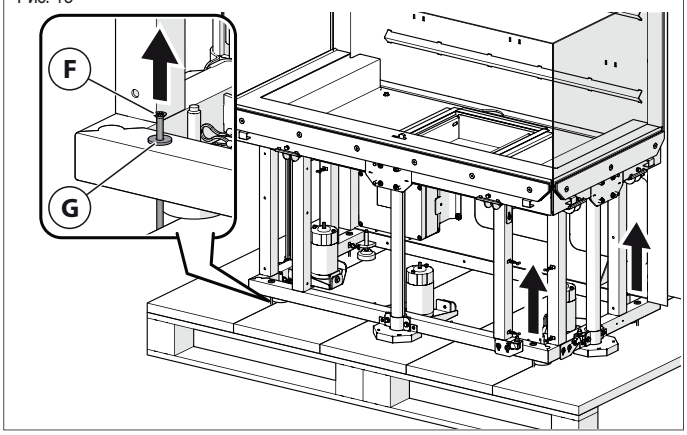

Рис. 19

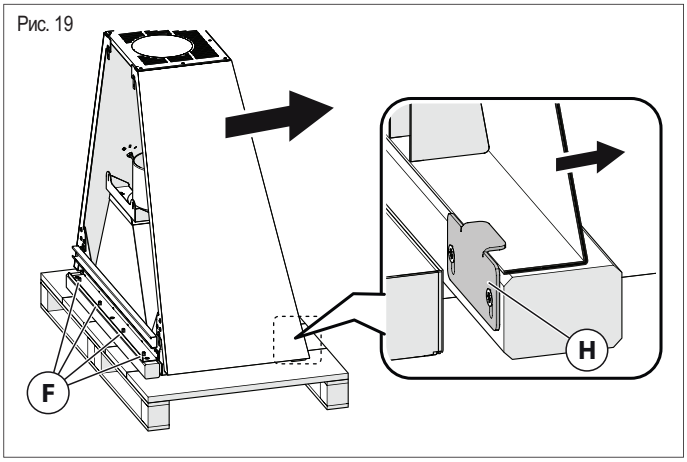

Рис. 20

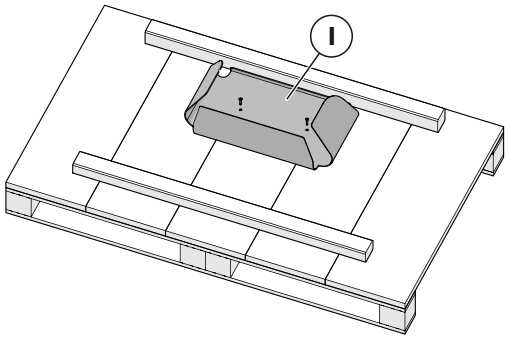

Рис. 21

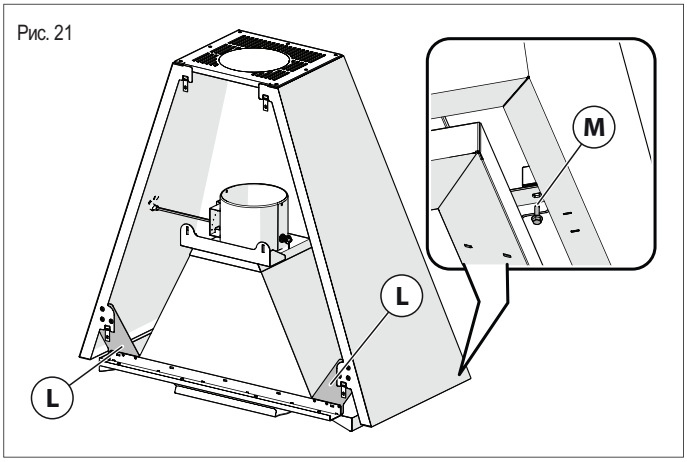

4.0 УСТАНОВКА

DT2012228-00

4.1 ОБЛИЦОВКА СТЕНЫ

DT2012229-01

- Установите гипсокартонную фальш-стену толщиной 15 мм, соблюдая соответствующий зазор от несущей стены (Рис. 22).

- Проложите 7-сантиметровые распорки и просверлите отверстия в фальш-стене, соблюдая размеры, указанные на рисунке.

- Установите двойную балку (A) в качестве прочной опоры всего вытяжного зонта.

- Установите пару распорок (B), чтобы зафиксировать кронштейны для кожуха вытяжного зонта (см. раздел «КРЕПЛЕНИЕ КОЖУХА ВЫТЯЖНОГО ЗОНТА»).

- Если СЕТЕВАЯ РОЗЕТКА располагается НА СТЕНЕ, проделайте для нее отверстие (C) в фальш-стене.

Рис. 22

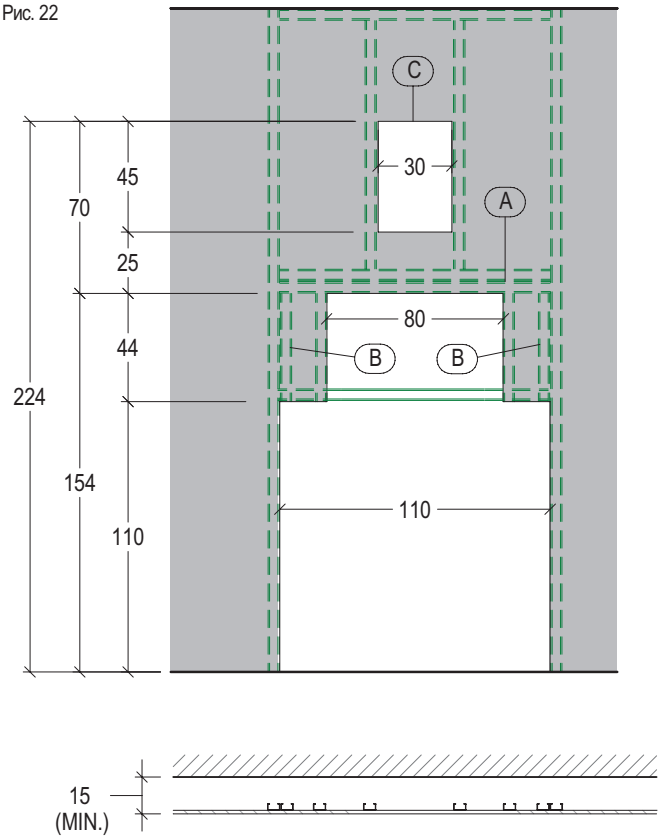

4.2 РАЗМЕЩЕНИЕ ПРИБОРА

DT2012232-00

- Переместите топку вплотную к гипсокартонной фальш-стене, не прикасаясь к рамам стеклянных панелей, которые все еще находятся в опущенном положении.
- Закрепите внутреннюю часть вытяжного зонта, используя четыре винта (A) для основания и два винта (B) для верхних отверстий (рис. 23).

Рис. 23

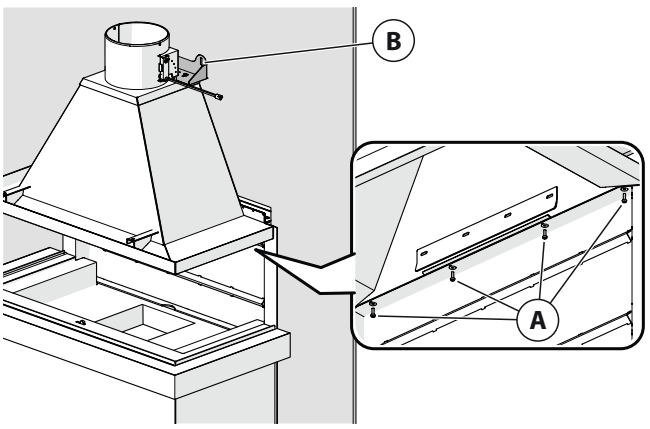

- Выровняйте внутреннюю часть вытяжного зонта и убедитесь, что стеклянные панели закрыты, действуя следующим образом:
- блок управления (C) располагается под основанием; кабель электропитания должен быть заранее подготовлен для подключения изделия к сети (230 В), см. Рис. 24.
- Правовые нормы требуют, чтобы система была заземлена.
- Проверьте соответствие напряжения сети техническим данным прибора.
- Информацию в отношении схемы соединений см. в разделе **«ПРИНЦИПИАЛЬНАЯ ЭЛЕКТРИЧЕСКАЯ СХЕМА»**.

⚠ **Обеспечьте, чтобы кабель питания в своем окончательном положении не соприкасался с горячими поверхностями.**

- Для регулировки стеклянных панелей во время установки используйте кнопки управления и отводящее устройство, см. раздел **«ОТКРЫТИЕ СТЕКЛЯННЫХ ПАНЕЛЕЙ»**.
- Информацию в отношении схемы соединений см. в разделе **«ПРИНЦИПИАЛЬНАЯ ЭЛЕКТРИЧЕСКАЯ СХЕМА»**.
- Информацию по использованию см. в разделе **«ОТКРЫТИЕ СТЕКЛЯННЫХ ПАНЕЛЕЙ»**.

- Подсоедините кабель питания блока управления (C).
- Войдите в режим технического обслуживания (см. разделы **«ИСПОЛЬЗОВАНИЕ»** и **«ТЕХНИЧЕСКОЕ ОБСЛУЖИВАНИЕ»**).
- Стеклянные панели следует поднимать медленно, подведя их вплотную к вытяжному зонту. Остановите подъем отпусканием кнопки.

⚠ **Во время этой операции механические части прибора приходят в движение: используйте изделие с осторожностью.**

- Убедившись, что стеклянные панели равно удалены от внутренней части вытяжного зонта, вверните винты (B) в верхние отверстия, и с помощью винтов-саморезов (G) окончательно закрепите изделие на месте (Рис. 25).

Если топка установлена правильно, стеклянные панели должны отстоять от края вытяжного зонта приблизительно на 7 мм. Убедитесь, что выдержаны указанные расстояния для стеклянных панелей.

- Вставьте дымовую заслонку на место, отцентровав относительно вытяжного зонта (Рис. 26).

Компания Gruppo Piazzetta S.p.A. не несет ответственности за любые неисправности или повреждения, нанесенные объектам и/или окружающим лицам, в результате ненадлежащей установки и эксплуатации изделия.

Рис. 24

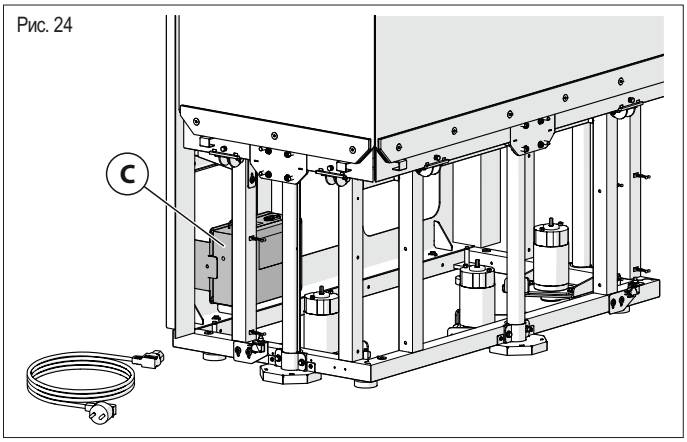

Рис. 25

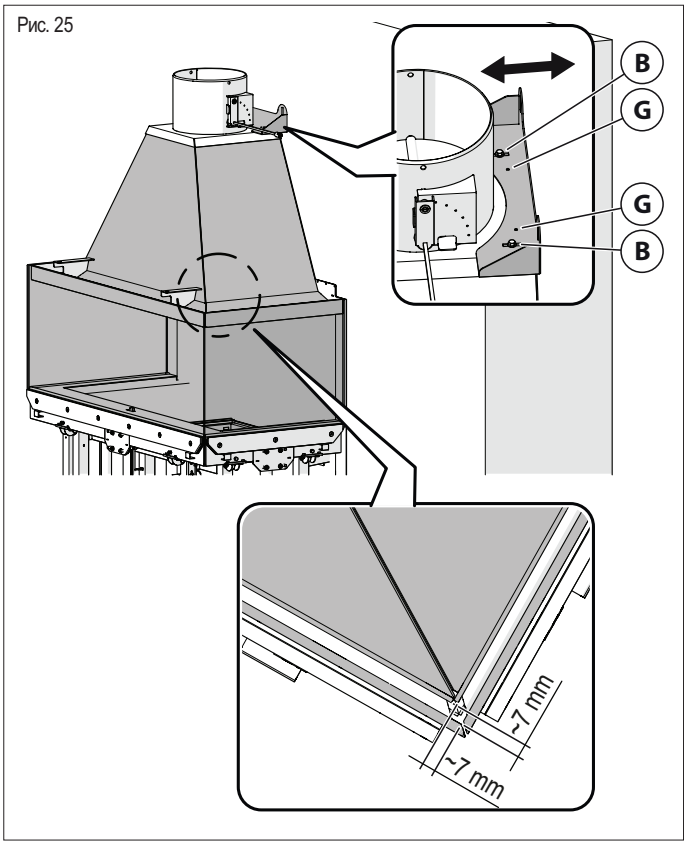

Рис. 26

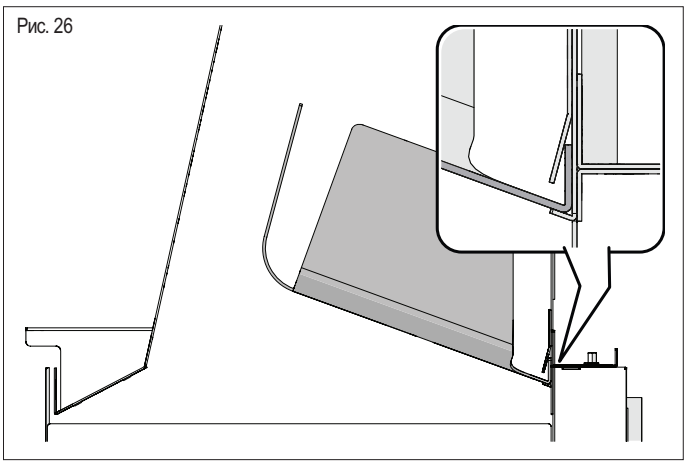

4.3 УСТАНОВКА КОЖУХА ВЫТЯЖНОГО ЗОНТА

⚠ **Эту операцию должны выполнять, по крайней мере, два человека.**

- После установки на место топки и внутренней части вытяжного зонта установите на гипсокартонном листе четыре кронштейна, соблюдая размеры, указанные на Рис. 27.

Рис. 27

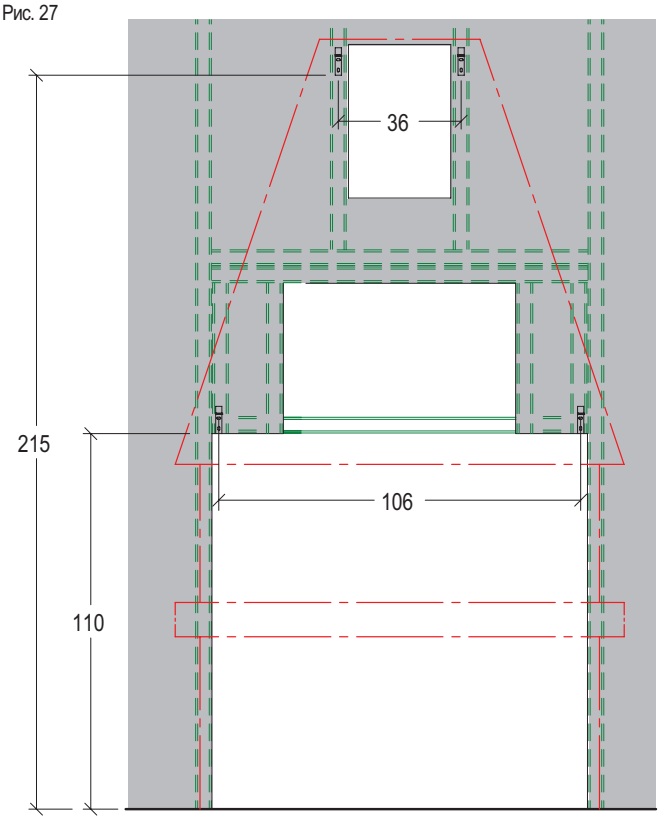

- Наденьте кожух вытяжного зонта на четыре кронштейна и закрепите двумя винтами (A), см. Рис. 28.
- Убедитесь, что шток дымовой заслонки находится в правильном положении на кожухе вытяжного зонта.

Рис. 28

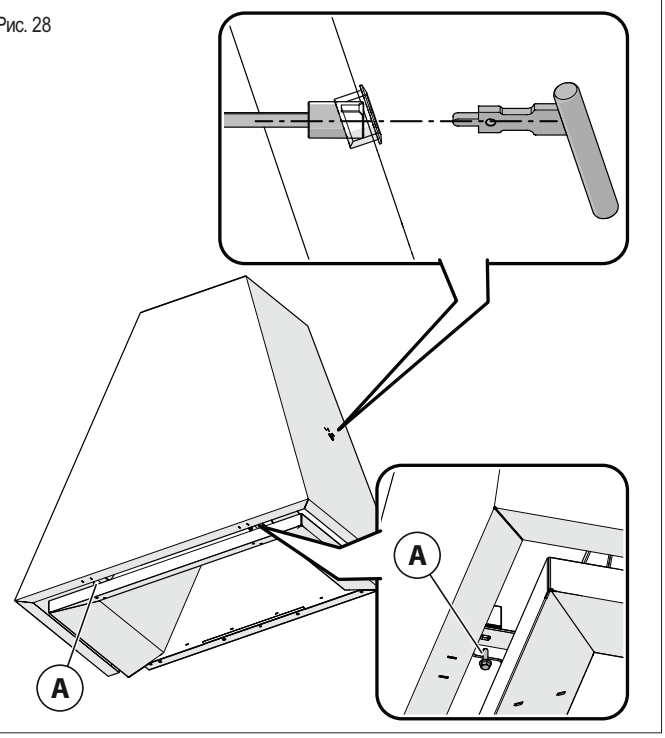

- Закрепите решетку (B) с помощью 7 винтов (C).
- Снимите заглушку (D), рассверлив существующие отверстия сверлом Ø 7 мм (Рис. 29).

⚠ **Не снимайте заглушку (D), если вы выбрали вариант установки с задним выпускным отверстием.**

- Подсоедините прибор к отводу дымовых газов.

Рис. 29

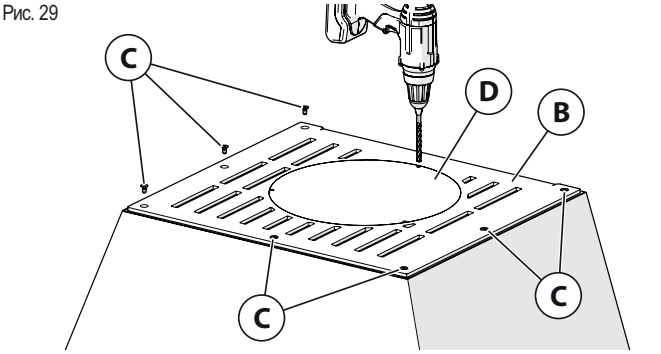

Бережно установите решетки Aluker (E) на основание, оставляя равные зазоры. В случае необходимости используйте измерительную рулетку. (Рис. 30).

⚠ **Будьте осторожны, чтобы не отколоть или сломать решетки.**

Вставьте зольный ящик (F), решетку (G) и держатель поленьев (H).

Вставьте ручку дымовой заслонки (I) в отверстие в вытяжном зонте.

⚠ **Во избежание перегрева ручки не оставляйте ее вставленной в вытяжной зонт в течение длительного периода времени; после выполнения регулировки дымовой заслонки храните ручку в надежном месте.**

Рис. 30

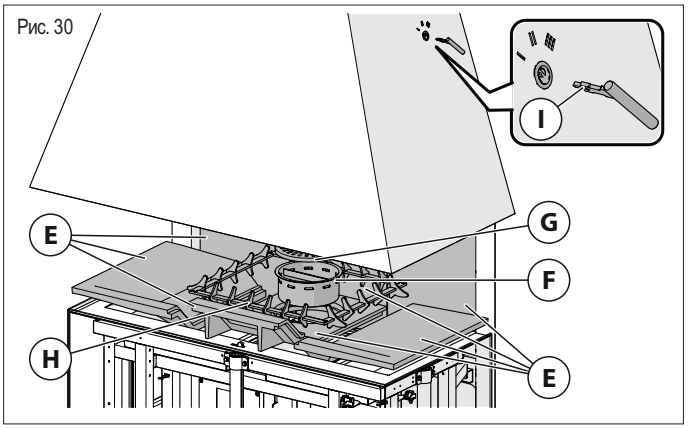

DT2012322-00

4.4 УСТАНОВКА ОБРАМЛЕНИЯ

Освободите кабель (A), срезав стяжку, прикрепляющую его на раме (C) внутри основания.

Закрепите переключатель (I) боковой стеклянной панели внутри обрамления с помощью винтов и шайб, совместив отверстия обрамления и переключателя.

Вставьте кнопки управления (B) в соответствующие два отверстия (F) в обрамлении (D). Для того чтобы можно было вставить и ввернуть кнопки в отверстия, отсоедините их от разъема на конце кабеля (E).
Перед тем как затянуть контргайку (G), нанесите на резьбу кнопки резьбовой герметик или несколько капель жаростойкого силикона. Затяните контргайку (G) внутри обрамления (D) до упора.
После установки кнопок (B), подсоедините их к разъему на конце кабеля (E).

Войдите в режим технического обслуживания (см. раздел **«РЕЖИМ ТЕХНИЧЕСКОГО ОБСЛУЖИВАНИЯ»**) и опустите стеклянные панели.

Установите обрамление (D) на место, расположив кнопки (B) в ту или иную сторону от соединения стеклянных панелей.
Верхняя часть обрамления должна находиться на расстоянии 61 см от пола (см. раздел **«РАЗМЕРЫ»**).
Перед тем как окончательно закрыть обрамление, убедитесь (с опущенными стеклянными панелями), что кабель (A) не соприкасается ни с какими нагревающимися или подвижными частями изделия.
Убедившись в этом, прикрепите кабель к внутренней части обрамления с помощью простых хомутов.

⚠ **Если кнопки случайно оказываются связанными с противоположными стеклянными панелями, измените соединение в разъеме (E) таким образом, чтобы каждая кнопка отвечала соответствующей стеклянной панели.**

⚠ **Группа из 3-х проводов (синий/белый/фиолетовый) (H) должна быть скрыта и закреплена с помощью хомута внутри обрамления (D).**
Эти специальные соединения используются в случае возникновения неисправности, позволяя опускать стеклянную панель, даже когда блок управления выходит из строя.

Завершите монтаж изделия, установив обрамление (см. раздел **«ИНСТРУКЦИЯ ПО УСТАНОВКЕ ОБРАМЛЕНИЯ»**).

Рис. 31

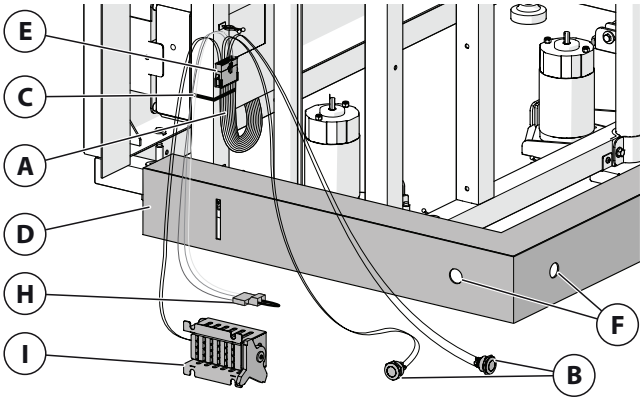

Рис. 32

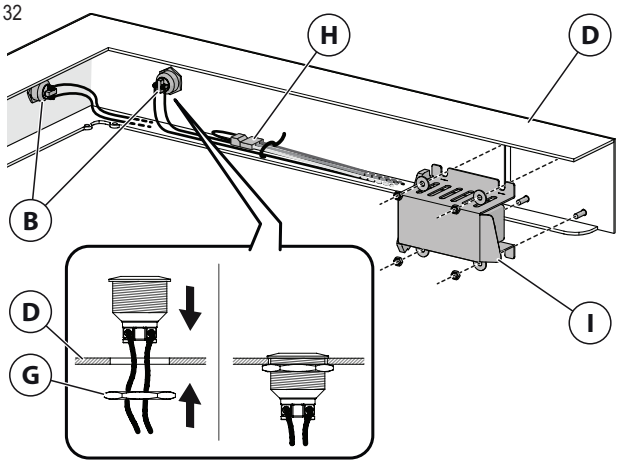

Рис. 33

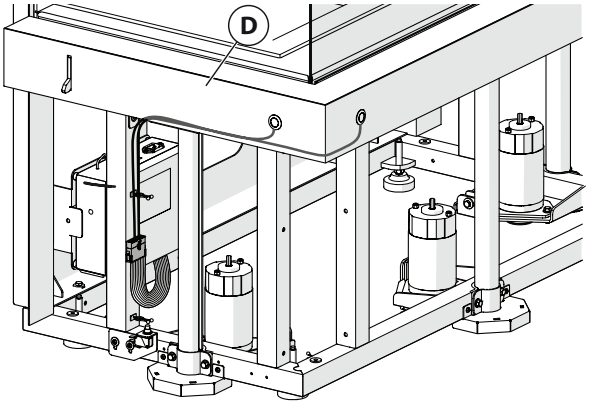

5.0 ИСПОЛЬЗОВАНИЕ

DT2012235-00

Некоторые существенные факты могут быть крайне важны для достижения эффективной работы и максимальной отдачи от нагревательного прибора. Ниже приводится некоторая базовая информация, полезная в отношении выбора дров, регулировки заслонок и надлежащей эксплуатации прибора.

Во время работы некоторые части прибора (двери, ручки, заслонки, обрамление) могут нагреваться до высоких температур. Поэтому проявляйте особую осторожность и принимайте все необходимые меры предосторожности.

При необходимости подложить дрова в камин, используйте входящую в комплект прибора рукавицу.

Работа с открытым стеклом возможна только при постоянном контроле пламени, однако, использовать камин в таком режиме не рекомендуется.

⚠ **Во время использования камина (печи) держите на удалении от него (на минимальном расстоянии от зоны теплового излучения) любые горючее материалы, а именно: деревянную мебель, шторы, ковры, горючие жидкости и т.д.** DT2012263-00

5.1 ТОПЛИВО

DT2010043-01

Используйте хорошо выдержанную и сухую древесину с содержанием влаги менее 20%.

В приведенной ниже таблице показано, как уменьшается мощность нагрева при увеличении содержания влаги.

Содержание влаги, % (влажность)	Время выдержки	Теплотворная способность древесины (бук) *		
		кВтч/кг	кКал/кг	кВтч/дм^3
20	2 года	4	3400	2,9
30	1 год	3,4	2900	2,8
40	6 месяцев	2,8	2410	2,7

* Приблизительная величина.

Древесина, предназначенная для сжигания, должна быть высушена на открытом воздухе, защищенном от дождя или снега, по крайней мере, в течение 2 лет после распиловки.

Чем ниже содержание влаги в древесине, тем выше ее теплотворная способность. Теплотворная способность свежесрубленной древесины на 50% ниже теплотворности сухой древесины.

Сжигание слишком влажной древесины требует больших затрат калорий на испарение воды, содержащейся в ней, кроме того, в этом случае стенки камеры сгорания и дымоход покрываются сажей и накипью, что ведет к снижению эффективности работы нагревательного прибора.

Рекомендуется приобретать дрова в летний период (июнь-июль), так как вырубка леса осуществляется в основном осенью, поэтому можно быть уверенным, что дрова были заготовлены, как минимум, приблизительно год назад.

Дрова можно разделить на две качественные категории: «хорошие» и «посредственные или плохие».

Данная классификация соответствует теплоотдаче древесины, продолжительности ее горения, состава и плотности.

Хорошие виды топлива

Рекомендуемая древесина относится к семейству широколиственных твердых пород: бук, граб, дуб, акация, ясень, береза, клен, вяз.

Наиболее подходящей является древесина с низким уровнем смол и плотной структурой (т.е., твердая и тяжелая древесина), так как она обеспечивает устойчивое, непрерывное горение пламени в топке.

Посредственные или плохие виды топлива

Не рекомендуется использовать древесину, относящуюся к семейству хвойных деревьев, а также иву, тополь и ольху. Эти легкие мягкие породы дерева являются смолистыми и, следовательно, создают больше копоти, меньше жара и обилие раскаленных искр, требуя при этом более частой чистки дымохода и камина.

Еще одной особенностью древесины хвойных пород является то, что она обеспечивает интенсивное, но непродолжительное горение с более высоким расходом дров при одинаковой тепловой мощности.

Непригодные виды топлива

Категорически запрещается использовать влажную древесину, просмоленную древесину или пеллеты.

Кроме того, не рекомендуется использовать: отходы (мусор), бумажные отходы; бумажные брикеты; фанеру или ДСП; древесноволокнистые плиты; упаковочные материалы; крашеное дерево или покрытое синтетическим материалом, многослойный пластик, тонкий картон или молочные пакеты.

Размер поленьев

Размер поленьев может также влиять на кпд изделия.

Существенным является расположение поленьев на колосниковой решетке поверх слоя углей.

Поленья не должны касаться решеток Aluker или стеклянного окна и не должны накладываться друг на друга. Укладывайте дрова так, как показано на Рис. 36.

Поэтому рекомендуется использовать поленья следующих размеров:

- по периметру приблизительно 30/35 см;
- длина приблизительно 20-25-30 см, в зависимости от типа топки.

⛔ **Категорически запрещается использовать жидкое топливо любого вида. Все эти материалы или им подобные могут быть опасны для пользователя, а также могут повреждать камин, соединения дымохода и сам дымоход и, наконец, что не менее важно, загрязнять окружающую среду.**

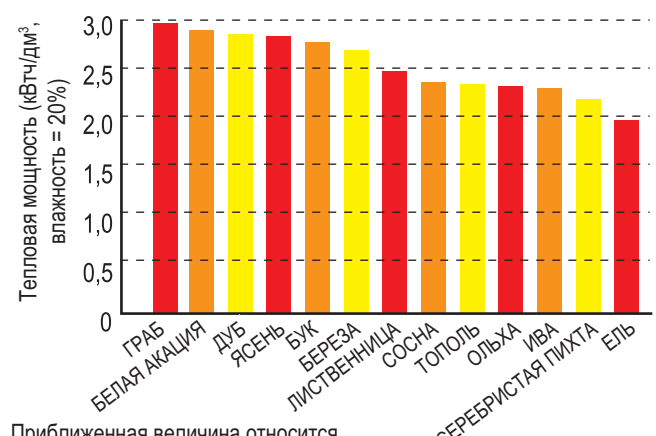

Приближенная величина относится к ОДНОМУ кубическому дециметру одинаковых по форме поленьев с содержанием влаги приблизительно 20%. DT20100053-00

5.2 РЕГУЛИРОВАНИЕ ДЫМОВОЙ ЗАСЛОНКИ

DT2012236-01

Заслонка имеет 7 рабочих положений; ручка заслонки поворачивается с шагом.
Когда огонь загорится, установите дымовую заслонку в положение «ОТКРЫТО» (положение III) до тех пор, пока не сформируется слой тлеющих углей.

Это положение может варьироваться в зависимости от атмосферных условий, типа дымовой трубы и, следовательно, тяги. Только методом проб и ошибок вы сможете определить наилучшее положение дымовой заслонки.

⚠ **Каждый раз при розжиге огня следует установить дымовую заслонку в положение «ОТКРЫТО» (положение III), чтобы не допустить проникновения дыма в помещение и обеспечить быстрое и эффективное начало горения.**

Когда огонь хорошо разгорится, переместите заслонку в рабочее положение, как показано на рисунке сбоку. Наиболее подходящее положение дымовой заслонки должно быть найдено с опытом.
Компания Gruppo Piazzetta S.p.A. не несет ответственности за любые возможные неисправности, повреждения имущества или травмы людей, возникшие в результате неправильного использования или установки изделия.

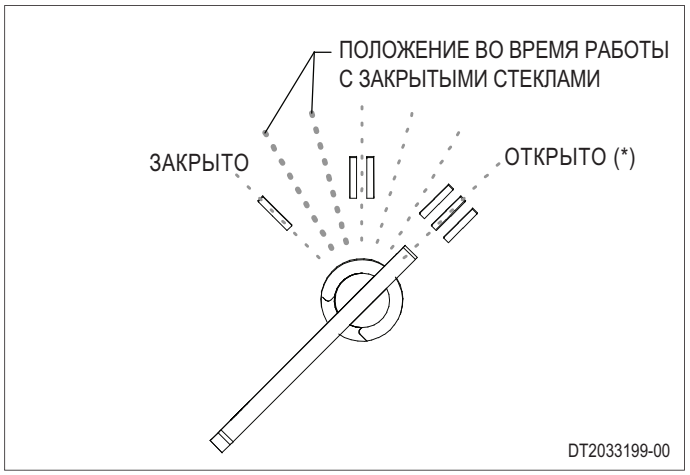

(*) = Прибор в работе, передняя стеклянная панель опущена.

5.3 ПРЕДУСТАНОВКА РАСХОДА ВОЗДУХА ДЛЯ ГОРЕНИЯ

DT2012237-00

Количество воздуха для горения, поступающего из верхней части стекла, подвергается калибровке.
Поступающий воздух [F] проходит через пластину [D] и достигает колосника [P], где непосредственно осуществляет подпитку горения.
По периметру стекла образуется пространство, заполненное воздухом горения, предотвращающее попадание дыма на стекло [V] и его загрязнение.
При нормальной эксплуатации прибора центральный переключатель должен быть установлен в положение «ЗАКРЫТО» (0).

⚠ **Установите центральный переключатель в положение «ОТКРЫТО» (1):**
- перед розжигом прибора
- во время закладки дров

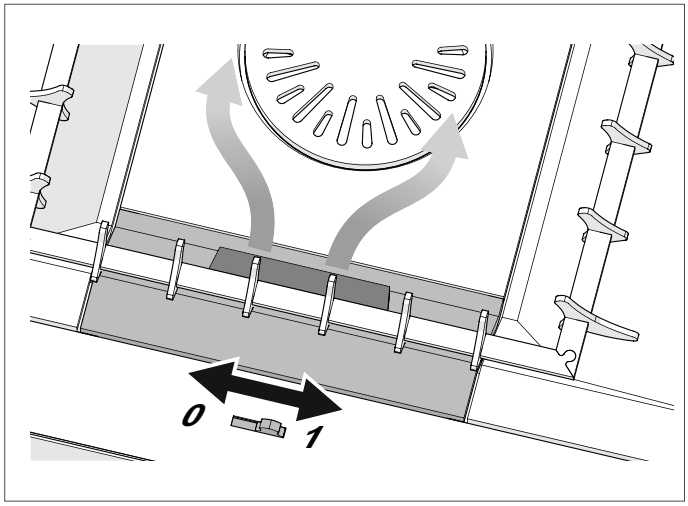

5.4 ПЕРВЫЙ РОЗЖИГ

DT2010045-02

⚠ **Перед первым розжигом прибора удалите из колосника и зольника прилагаемые принадлежности (см. раздел «ПРИНАДЛЕЖНОСТИ И ОБОРУДОВАНИЕ») и горючие элементы. Очень важно удалить баллончик с краской, чтобы не взорвался, если он предусмотрен в комплекте.**

При розжиге прибора в первый раз следует выполнить два важных этапа: рабочее испытание и запуск.

1. Рабочее испытание.
Перед выполнением рабочего испытания убедитесь, что все было установлено надлежащим образом (см. раздел **«ОБЩИЕ ПОЛОЖЕНИЯ»**).
Начните с этапа розжига (см. раздел **«РОЗЖИГ»**).
Первая загрузка должна быть уменьшена на 50% от рекомендуемого нормального количества дров.

В случае появления дыма:
- не открывайте стекло;
- откройте дымовые заслонки (МАКСИМАЛЬНОЕ положение);
- пусть огонь медленно гаснет;
- проветрите помещение, прежде чем оставаться в нем;
- выясните причину неисправности

⚠ **Запрещается гасить огонь водой, так как это может повредить колосник (см. раздел «ПОИСК И УСТРАНЕНИЕ НЕИСПРАВНОСТЕЙ»).**

2. Запуск.
- В течение первого времени эксплуатации рекомендуется использовать прибор на минимальной мощности, заполняя колосник, по крайней мере, в первый день, половиной обычной нормы дров.
- Этот этап позволяет всем деталям устояться, а испарениям от красок/лаков, смазок или маслянистых жидкостей, используемых при изготовлении прибора, исчезнуть.
- Тщательно проветрите помещение на этой начальной стадии.
- Эта процедура должна осуществляться при выключенной системе принудительной вентиляции.

После этого прибор больше не будет выделять запахи испаряющейся краски, и в него можно будет закладывать указанное номинальное количество дров.

5.5 РОЗЖИГ

Во время розжига необходимо быстро довести колосник до рабочей температуры. Если это происходит медленно, неизбежно образуется конденсат, который оседает на колоснике и стекле в виде копоти.
Уложите топливо в колосник в соответствии с описанными ниже способами:

- установите дымовую заслонку в открытое положение (МАКСИМУМ) (см. раздел «РЕГУЛИРОВАНИЕ ДЫМОВОЙ ЗАСЛОНКИ»);
- положите материал для растопки (бумагу, растопку и т.п.) в центре колосника и добавьте небольшие кусочки мягкой древесины (ель) в форме пирамиды (Рис. 39).
- как только образуется слой тлеющих углей, загрузите рекомендованное количество топлива и отрегулируйте дымовую заслонку, как указано в соответствующем разделе «РЕГУЛИРОВАНИЕ ДЫМОВОЙ ЗАСЛОНКИ».



⚠ **Лишнее количество топлива и чрезмерное открытие воздушных/дымовых заслонок по сравнению со значениями, приведенными в таблице, приводит к увеличению нагрева прибора, снижению производительности и увеличению расхода дров.**

5.6 ОТКРЫТИЕ СТЕКЛА (РАБОЧИЙ РЕЖИМ)

DT2012239-00

Откройте с помощью соответствующей кнопки одну из двух электрически управляемых стеклянных панелей. Каждая кнопка управляет перемещением одной стеклянной панели.

ОТКРЫВАНИЕ: нажмите на кнопку; стекло начинает опускаться, а с приближением к максимальному открытию автоматически замедляется и останавливается. Движение стекла вниз может быть остановлено в промежуточном положении в любой момент повторным нажатием кнопки.

⚠ **Если стеклянные панели останавливаются в промежуточном положении, то при повторном нажатии на кнопку для возобновления движения скорость перемещения панели снижается, пока не будет достигнут один из двух концевых выключателей, возвращающих панели к нормальной скорости.**

ЗАКРЫВАНИЕ: удерживайте кнопку в нажатом положении: стекло начинает подниматься и автоматически переходит в закрытое положение, что подтверждается двойным звуковым сигналом.
Движение стекла вверх может быть остановлено отпусканием кнопки. Стекло немедленно прекратит движение и поменяет направление движения на обратное (аварийный обратный ход).

Используйте прибор с опущенной передней стеклянной панелью так, чтобы дымовая заслонка выпускного отверстия была открыта до максимума (см. раздел **«РЕГУЛИРОВАНИЕ ДЫМОВОЙ ЗАСЛОНКИ»**), а тяга дымохода была на минимуме и составляла, по крайней мере, 12 Па (см. раздел **«ТЕХНИЧЕСКИЕ ДАННЫЕ»**).

⚠ **Во время работы опускайте стеклянные панели по очереди.**
⚠ **Во время работы прибора кнопки могут достигать высокой температуры, при которой прикасаться к ним голыми руками некомфортно, поэтому рекомендуется иметь поблизости пару перчаток.**
⚠ **При опущенной передней стеклянной панели не допускайте создания в помещении воздушных потоков, вызванных открытыми дверями или окнами.**

БОКОВОЙ ПЕРЕКЛЮЧАТЕЛЬ.
Используйте боковой переключатель для открывания и закрывания правой и левой стеклянной панели, по необходимости:

- переместите переключатель вверх, чтобы выбрать ПРАВУЮ СТЕКЛЯННУЮ ПАНЕЛЬ (1)
- переместите переключатель вниз, чтобы выбрать ЛЕВУЮ СТЕКЛЯННУЮ ПАНЕЛЬ (2)

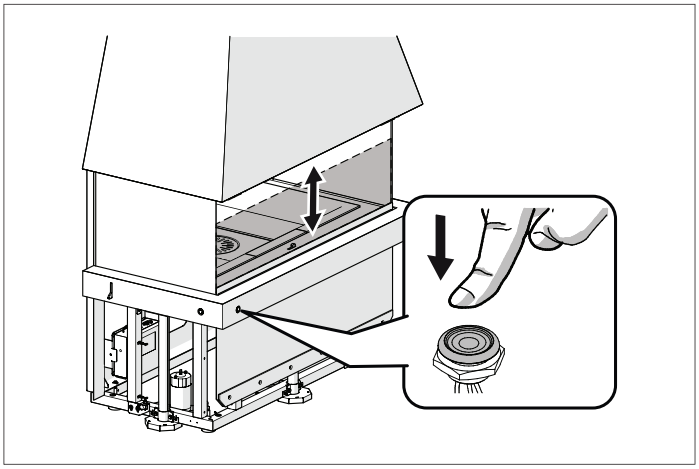

ОТКРЫВАНИЕ	
Нажмите кратковременно	ВНИЗ
Нажмите снова	ОСТАНОВКА
ЗАКРЫВАНИЕ	
Удерживайте кнопку в нажатом положении	ВЕРХ
Отпустите кнопку	ОСТАНОВКА

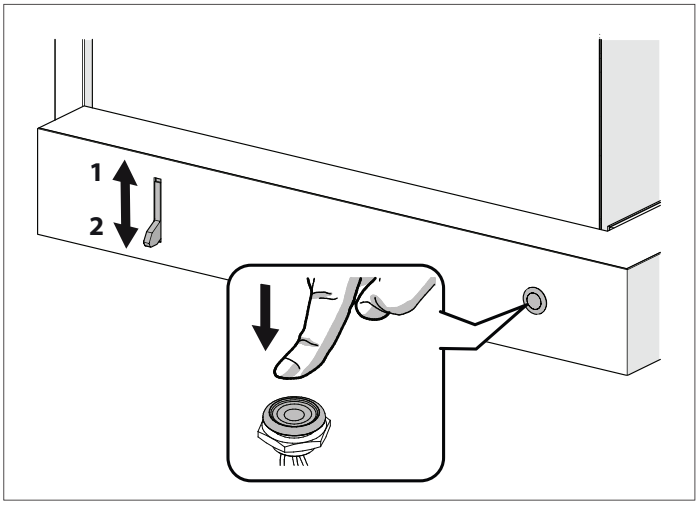

5.7 ЭКСПЛУАТАЦИЯ В НЕБЛАГОПРИЯТНЫХ ПОГОДНЫХ УСЛОВИЯХ

DT2012262-00

В переходные сезоны с неблагоприятными погодными условиями или при резком повышении температуры наружного воздуха может произойти нарушение тяги, затрудняющее надлежащий отвод дыма. В этом случае колосник необходимо загружать только небольшим количеством дров.

5.8 ПЕРЕГРЕВ И ТУШЕНИЕ ОГНЯ

DT2012261-00

В случае перегрева некоторых частей прибора или покраснения дымохода:
- немедленно прекратите подачу топлива;
- не открывайте дверцу камина;
- закройте воздушные заслонки (МИНИМАЛЬНОЕ положение);

Огонь погаснет из-за недостатка воздуха.

Огонь будет гаснуть постепенно.

Когда прибор остынет, выясните причину неисправности, и при необходимости обратитесь в специализированный центр (С.А.Т. – послепродажный сервисный центр Piazzetta).

⚠ **В случае возгорания воспользуйтесь огнетушителем. Перед возобновлением использования прибора проветрите помещение надлежащим образом, чтобы избавиться от дыма и продуктов сгорания.**

⛔ **Запрещается тушить огонь водой.**

6.0 ТЕХНИЧЕСКОЕ ОБСЛУЖИВАНИЕ

DT2012240-00

В соответствии с действующим законодательством по безопасности электроприборов следует обязательно обращаться в сервисный центр послепродажного обслуживания компании Gruppo Piazzetta или к квалифицированному специалисту для выполнения всех работ по установке, техническому или сервисному обслуживанию/ремонту, которые требуют доступа внутрь облицовки или в дымовую камеру.
Регулярное техническое обслуживание имеет первостепенное значение для правильной и эффективной работы прибора.
Если такую работу не осуществлять с рекомендуемой частотой, может пострадать производительность прибора.
Производитель не несет ответственности за ухудшение или неисправную работу прибора из-за ненадлежащего технического обслуживания.
Все работы по техобслуживанию (чистка, замены запчастей и т.д.) должны осуществляться только после того, как погаснет огонь, полностью остынет прибор и будет отсоединен от сети кабель питания. После установки и облицовки прибора, к нему можно получить доступ только сверху.
Замена стекла, узла блока управления или других элементов и техобслуживание, которому прибор будет подвергаться с течением времени, будут возможны только после снятия всех фрагментов, предотвращающих прямой доступ сверху к требуемой детали.

⚠ **Рекомендуемая частота проведения такой работы может варьироваться в зависимости от частоты эксплуатации прибора и качества используемого топлива.**

6.1 ПЕРИОДИЧЕСКИЙ КОНТРОЛЬ

DT2010058-00

Проверяйте отсутствие образования креозота в трубах, подсоединенных к дымоходу и внутри дымохода во время отопительных сезонов, осматривая их, по крайней мере, один раз в два месяца.
При сжигании древесины (особенно, если содержание влаги в ней выше 30%) выделяется смола и другие органические испарения, которые приводят к образованию креозота. Образование креозота приводит к засорению дымохода и препятствует прохождению дыма.
Креозот является легковоспламеняющимся веществом, он может загореться и нанести серьезный ущерб как дымоходу, так и конструкции жилища.
Используйте только рекомендуемые виды топлива (см. раздел «ТОПЛИВО»).
В случае скопления креозота его необходимо удалить, чтобы уменьшить риск возгорания и улучшить теплообмен.
Следующие компоненты прибора не должны иметь засоров и подлежат осмотру не реже одного раза в два месяца:
- отверстия дымохода (подсоединение к дымоходу, дымовой трубе, оголовку);
- приточное отверстие;
- топка прибора (правильное положение пластин, зольника, колосника и решетки, дефлекторов дыма, дымовых заслонок и т.д.);
- система вентиляции (отверстия, воздухопроводы, решетки), если установлена.

Проверьте, что система автоматического закрывания дверей и воздушные заслонки (если они установлены) находятся в надлежащем рабочем состоянии.

⚠ **Техническое обслуживание всей указанной выше отопительной системы должно проводиться не реже одного раза в год перед началом отопительного сезона. Кроме того, рекомендуется периодически проверять всю систему отопления в период эксплуатации до тех пор, пока она не будет выведена из действия на несколько летних месяцев.**

6.2 ЧИСТКА КЕРАМИЧЕСКОЙ ОБЛИЦОВКИ

DT2010059-03

Керамическую облицовку необходимо сначала очистить мягкой сухой тканью, а затем использовать любое моющее средство (даже нейтральное моющее средство).
В продаже имеются продукты, которые подходят для чистки керамики, например, концентрированные продукты для чистки фарфора. Они удаляют масляные, чернильные, кофейные, винные пятна и т.д.

⚠ **Категорически запрещается мочить керамическую облицовку или очищать ее холодной водой, когда она находится в горячем состоянии, так как термический удар может привести к ее растрескиванию.**

6.3 ЧИСТКА ОКРАШЕННЫХ МЕТАЛЛИЧЕСКИХ ЧАСТЕЙ

DT2010061-03

Для чистки окрашенных металлических частей прибора используйте мягкую ткань, смоченную водой.

⚠ **Категорически запрещается очищать металлические детали, используя спирт, растворители, продукты на основе бензина, ацетон или другие обезжиривающие или абразивные вещества.**

Производитель не несет ответственности за ущерб, причиненный в случае использования таких веществ.
Результатом ненадлежащего использования может быть изменение цвета металлических частей.

6.4 ЧИСТКА СТЕКЛА (ЕЖЕДНЕВНАЯ)

DT2012260-00

Если прибор в фазе розжига очень медленно нагревается из-за повышенного содержания влаги в топливе, на стекле может накапливаться смола. Она в конечном итоге сгорит, когда прибор выйдет на полную мощность. Если смола будет скапливаться в течение длительного периода времени, потребуется больше усилий для ее удаления.
Поэтому рекомендуется производить чистку стекла ежедневно перед розжигом камина.
Стекло следует очищать в холодном состоянии с использованием обезжиривающих средств на основе аммиака и не агрессивных веществ, например, растворителей.

⚠ **Запрещается использовать материалы, которые могут поцарапать или испортить стекло, так как царапины могут перерасти в трещины или расколы.**

В случае поломки: каждый камин нашего производства поставляется с дверцей, снабженной панелью из стеклокерамики толщиной 4 мм и термостойкостью до 750 °C.
В случае поломки используйте для замены только оригинальные запчасти компании Gruppo Piazzetta S.p.A.

6.5 ЧИСТКА ЗОЛЬНИКА (ЕЖЕДНЕВНАЯ)

DT2010063-00

Колосник и зольник требуется очищать ежедневно. Использование колосника в течение целого дня способствует накоплению золы или остаточных продуктов сгорания.
Если чистку не производить регулярно, образуются чрезмерные остатки, которые будут влиять на производительность прибора.
Зольник также следует регулярно опорожнять, в противном случае он наполнится и заблокирует колосниковую решетку, что приведет к неисправности прибора.
Снимайте решетку для чистки зольника.

6.6 УТИЛИЗАЦИЯ ЗОЛЫ

DT2010049-04

Зола, образующаяся при сжигании натурального (необработанного) дерева в печах или открытых каминах, состоит в основном из кальция, кремния, оксидов калия и магния.
Таким образом, золу можно использовать в качестве удобрения для насаждений или в огороде, но не превышая годовую норму 2,6 кг/10 м^2.

⚠ **Золу следует поместить в металлический контейнер с герметичной крышкой. Герметичный контейнер должен оставаться на негорючей поверхности на безопасном расстоянии от горючих материалов до тех пор, пока зола полностью не потухнет.**

⛔ **Лишь когда зола полностью потухнет, ее можно разбросать с органическими отходами, при условии отсутствия в ней гвоздей или других неорганических материалов.**

6.7 ЧИСТКА ДЕТАЛЕЙ ИЗ МАТЕРИАЛА ALUKER

DT2010064-00

Внутренняя часть прибора выполнена из инновационного материала, называемого Aluker®.
Aluker® основан на веществах, которые совершенно нетоксичны и обладают термостойкостью до 1400 °C.
Несмотря на его значительную прочность, не рекомендуется бросать на кирпичи большие поленья.
Aluker® темнеет, когда камин начинает гореть, но постепенно, по мере прогревания кирпичей, возвращается к своему естественному цвету.
Несколько советов для оптимального использования кирпича Aluker®:
- не используйте воду для тушения огня – оставьте кирпичи остывать естественным путем;
- не царапайте кирпичи Aluker® металлическими предметами;

Для чистки кирпичей Aluker® используйте обычную щетку.

6.8 ВЫКЛЮЧЕНИЕ ТОПКИ НА ПЕРИОД ДЛИТЕЛЬНОГО БЕЗДЕЙСТВИЯ

DT2010068-00

Перед любым периодом длительного бездействия камина рекомендуется проводить его тщательную чистку во избежание образования отложений и окисления, позже это будет сделать гораздо труднее. Кроме того, рекомендуется в качестве превентивной меры произвести общий технический осмотр, как указано в разделе **«ПЕРИОДИЧЕСКИЙ КОНТРОЛЬ»**.

После периода бездействия могут возникнуть проблемы, связанные с тепловым расширением деталей или выделением газов с неприятным запахом. Поэтому рекомендуется после розжига прибора не сразу переводить его на полную мощность. Не следует включать систему вентиляции, пока не разошлись пахучие газы. Данную проблему можно решить путем простого проветривания помещения.

7.0 ПОИСК И УСТРАНЕНИЕ НЕИСПРАВНОСТЕЙ

⚠ **Некоторые из вышеперечисленных проблем можно было бы решить, следуя данным инструкциям. Работы на камине должен осуществлять только квалифицированный персонал и только тогда, когда камин холодный и отключен от источника питания (выньте вилку из розетки).**
Несанкционированное вскрытие прибора или использование не оригинальных запасных частей аннулирует гарантию и освобождает производителя от ответственности.
Производитель не несет ответственности за любые проблемы, вызванные отсутствием или неэффективным техобслуживанием, либо несоблюдением инструкции по установке изделия и руководства по эксплуатации.
Настоящая инструкция содержит всю полезную информацию для установки, эксплуатации и технического обслуживания изделия. Вызывайте специалистов сервисного центра компании Gruppo Piazzetta S.p.A. только после скрупулезного выполнения всех нижеуказанных инструкций.

Неисправность	Причина	Способ устранения
Стекло становится чрезмерно грязным	Отсутствие тяги	Откройте дымовую заслонку. Проверьте трубу отвода дымовых газов
	Влажная древесина	Используйте сухую древесину
		Замените тип топлива (см. раздел **«ТОПЛИВО»**)
Образуется конденсат	Слишком большая площадь сечения дымохода	Уменьшите площадь сечения, вставив хорошо изолированную трубу с соответствующей площадью сечения внутрь дымохода
	Дымоход не изолирован должным образом	Облицуйте дымоход полыми керамическими плитками или другими изоляционными материалами
	Медленное горение и, следовательно, низкая температура дыма	Закладывайте меньше дров и используйте сухие дрова. Увеличьте степень открытия дымовой заслонки
Сложности при розжиге	Закрыта дымовая заслонка	Полностью откройте дымовую заслонку
	Поленья слишком большого размера	Используйте поленья меньшего размера
	Древесина слишком влажная	Используйте более сухую древесину
	Отсутствие тяги	Откройте дымовую заслонку. Проверьте трубу отвода дымовых газов
При неблагоприятных погодных условиях дым выходит из камина	На оголовке отсутствует зонт противодействия обратной тяге	Установите оголовок с зонтом противодействия обратной тяге
	Дымоход не изолирован надлежащим образом	Облицуйте дымоход полыми керамическими плитками или другими изоляционными материалами

Неисправность	Причина	Способ устранения
Топка не греет	Количество дров меньше, чем необходимо для номинальной производительности	Используйте количество древесины, указанное в инструкции (см. раздел **«ТЕХНИЧЕСКИЕ ДАННЫЕ»**)
	Недостаточный размер колосника для отапливаемой окружающей среды	Объедините с другим изделием
	Недостаточная теплоизоляция помещения, в котором установлен камин	Выполните надлежащую теплоизоляцию подходящими материалами
	Приточное отверстие слишком большого размера	Уменьшите площадь сечения приточного отверстия
При открывании стекла выходит дым	Закрыта дымовая заслонка	Откройте дымовую заслонку
	Еще не погас огонь	Открывайте стекло только в случае, когда в колоснике остаются тлеющие угли
	Стекло остается открытым во время действия тяги	Закройте стекло
После нажатия кнопки стекло не перемещается	Прибор не подключен к источнику питания	Убедитесь, что прибор подключен к сети и что главный выключатель установлен во включенное положение. Если проблему устранить не удалось, обратитесь к квалифицированному электрику и проверьте проводку, а затем еще раз подключите прибор к источнику питания
	Кнопка управления стеклом была нажата недостаточно	Нажмите кнопку управления до упора
	Одна из двух стеклянных панелей была ранее не полностью закрыта	Убедитесь, что обе стеклянные панели полностью закрыты: в подтверждение закрытия подается звуковой сигнал. Затем перейдите к опусканию требуемой стеклянной панели
	Перегорел плавкий предохранитель блока управления	Обратитесь в центр послепродажного обслуживания
	Одна или обе кнопки управления находятся в нерабочем состоянии	Обратитесь в центр послепродажного обслуживания
	Механическое заклинивание стеклянной панели/панелей. Подаются прерывистые звуковые сигналы (один раз в секунду)	Обратитесь в центр послепродажного обслуживания
	Неисправна печатная плата блока управления	Обратитесь в центр послепродажного обслуживания

Неисправность	Причина	Способ устранения
Стекло перемещается вниз, а не вверх	Кнопка была нажата менее 1 секунды	Удерживайте кнопку управления в нажатом положении дольше
	Кнопка была случайно отпущена во время перемещения стекла вверх	Началось выполнение аварийного обратного хода. Подождите, пока стекло остановится, а затем снова нажмите кнопку и удерживайте ее, пока стекло не закроется (в подтверждение закрытия подается звуковой сигнал)
Пронзительные шумы или вибрации во время движения стекла	Ненадлежащее техобслуживание внутренней направляющей системы закрытия стекла	Обратитесь в центр послепродажного обслуживания
	Стекло скользит слишком близко к обрамлению и в какой-то момент соприкасается с ним, издавая пронзительный звук	Обратитесь в центр послепродажного обслуживания
	Основание или вытяжной зонт смещены из надлежащего положения	Обратитесь в центр послепродажного обслуживания
Прерывистая подача звукового сигнала (каждые 30 секунд)	Прибор находится в режиме техобслуживания	Обесточьте изделие, установив настенный выключатель в выключенное положение Подождите 10 секунд, а затем снова включите
Прерывистая подача звукового сигнала (один раз в секунду)	Сработал концевой выключатель направляющей, заклинивание муфты	Обратитесь в центр послепродажного обслуживания
	Неправильно отрегулирована направляющая муфта	Обратитесь в центр послепродажного обслуживания
	Неправильно отрегулированы подшипники стабилизатора	Обратитесь в центр послепродажного обслуживания
	Ненадлежащее техобслуживание на внутренней прямой направляющей	Обратитесь в центр послепродажного обслуживания

⚠ **В соответствии с действующими правилами по безопасности электрооборудования для проведения любых работ, связанных с установкой, техническим или сервисным обслуживанием, предполагающим доступ к электрическим частям прибора, необходимо обратиться в сервисный центр компании Piazzetta или к квалифицированному электрику.**

H072192UK0 / DT2003134 - 00 (04-2016) | GRUPPO PIAZZETTA S.p.A.

UK При подаче заявки на обслуживание в послепродажный сервисный центр компании Gruppo Piazzetta необходимо указать серийный номер изделия.

PIAZZETTA

GRUPPO PIAZZETTA S.p.A.

Via Montello, 22
31011 Casella d'Asolo (TV) – ITALY (ИТАЛИЯ)
Тел. +39.04235271 - Факс +39.042355178
www.piazzetta.it
Эл. почта: infopiazzetta@piazzetta.it