интерьерная печь-камин

БАХТА II

«ПроМеталл» рекомендует конвектор «Лира»:

Цельнолитой конвектор оригинального дизайна — специальная разработка от конструкторов ПроМеталл, предназначенная для повышения КПД печи или камина за счет конвекции воздуха в помещении. Конвектор «Лира» выполнен из жаропрочного чугуна ЧХ-1, обладающего рекордной среди металлов теплоемкостью — 540Дж/кг°С. Он долговечен, неприхотлив к топливу, подходит для любых печей с диаметром дымохода 130 и 150мм.

Конвектор «Лира» добавит от 2 до 4кВт мощности вашему отопительному аппарату (в зависимости от вида используемого топлива).



Конвектор «Лира» идеально сочетается с отопительными печами ПроМеталл





PRO METALL

ООО «ПроМеталл».
Юридический (почтовый, фактический) адрес:
394028, г. Воронеж, ул. Базовая, д.8, литер 1А, офис 4
Тел.: +7 800 707 30 96 E-mail: support@prometall.ru

PRO METALL

Печь «Бахта II» — многофункциональная модель, сочетающая в себе достоинства печи и камина: быстрый нагрев помещения, высокая теплоотдача, небольшой расход дров, продолжительная работа в режиме тления. Шибер и варочная панель — в комплекте. Печь «Бахта II» целиком изготавливается из высококачественного жаропрочного чугуна ЧХ-1.

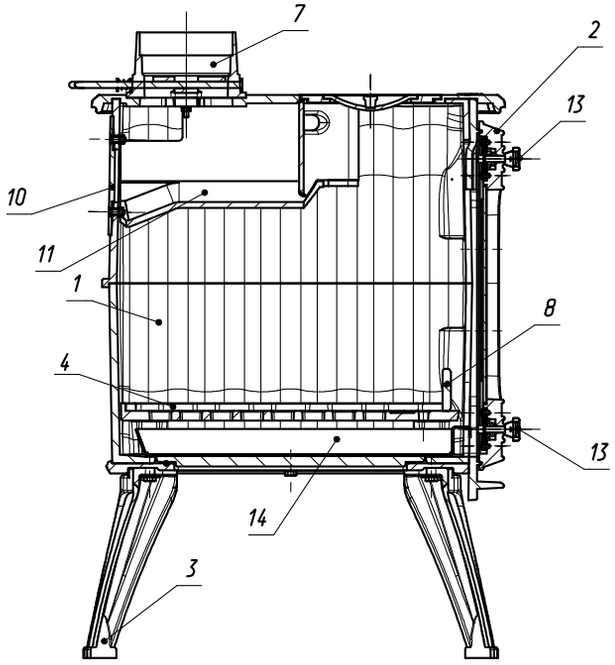

Общий вид и комплектация печи «Бахта II»

1. Корпус печи
2. Дверь с заслонками
3. Ножка
4. Дно колосниковое
5. Кружок малый с ручкой
6. Вставка в дно
7. Патрубок дымохода
8. Отбойник для дров
9. Кружок большой
10. Заглушка дымохода
11. Отбойник пламени
12. Ручка в сборе
13. Ручка малая
14. Зольник

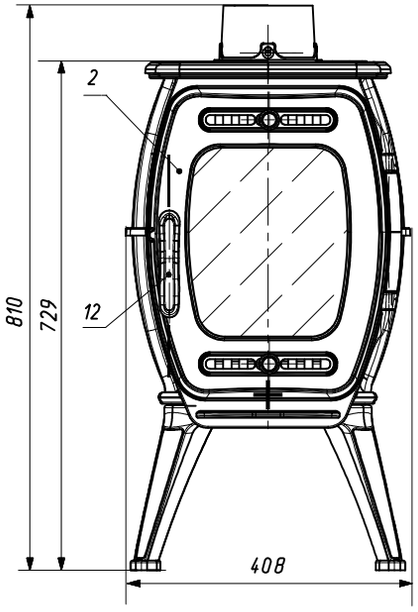

Отбойник пламени вставляется так

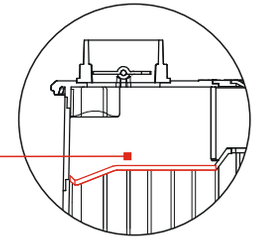

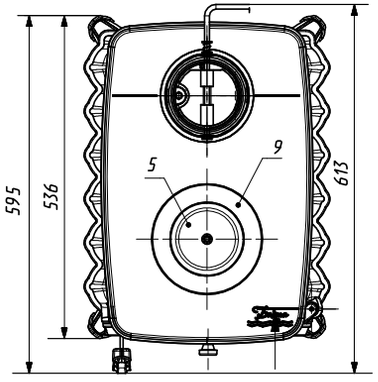

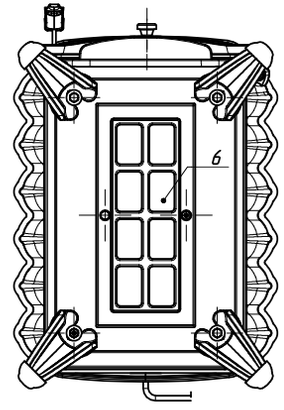

Основные технические характеристики печи «Бахта II»	
Размер в упаковке (ВхДхШ), мм	700x755x520
Длина, мм	595
Ширина, мм	408
Высота, мм	810
Мощность печи, кВт	12
Масса печи с упаковкой, кг	143
Масса печи без упаковки, кг	124
Рекомендуемое топливо	Дрова
Рекомендуемая длина дров, мм	до 400
Масса закладываемых дров, кг	12
Материал	Чугун ЧХ-1, стекло NEOCERAM
Размер экрана, мм	227x270
Размер топки (ВхДхШ), мм	420x330x263
Толщина стенок топки, мм	8
Толщина колосникового дна, мм	13
Диаметр дымохода, мм	130 внешний / 115 внутренний
Тип подключения дымохода	верхнее/заднее
Наличие колосника, зольника	Да
Управление горением с помощью дефлекторов	Да

Внимание! Перед использованием печи «Бахта II» необходимо ознакомиться с руководством по эксплуатации отопительных печей «ПроМеталл»