Woodson®
настроение для бани

Паспорт изделия

Каминный набор Woodson Rail mini





Благодарим за выбор продукции и доверие. Мы уверены, что наши аксессуары принесут Вам радость и пользу. Вы можете быть уверены в качестве нашей продукции.

Назначение

Набор каминный Woodson Rail mini состоящий из полки, кочерги и совка служит для удобного обслуживания топочного пространства печей и каминов. Настенная полка выполнена из черной стали 2 мм., порошковая покраска черный матовый цвет. Кочерга и совок изготовлены из нержавеющей стали, рукояти изделий изготовлены из кавказского дуба и покрыты натуральным маслом.

Правила эксплуатации

Набор каминный следует устанавливать на готовую отделку стен на достаточном расстоянии от нагревательного оборудования с помощью саморезов через монтажные отверстия (крепёж в комплекте). Установка возможна вблизи экрана топочного оборудования, если монтаж такого оборудования выполнен «через стену».

Уход за изделием

Металлическую полку, кочергу и совок необходимо протирать ветошью без ворса с мягкими волокнами с помощью мягкого моющего средства. Дополнительную обработку деревянных поверхностей проводить по мере необходимости натуральным маслом.



Конструкция

1 Кочерга, 1шт

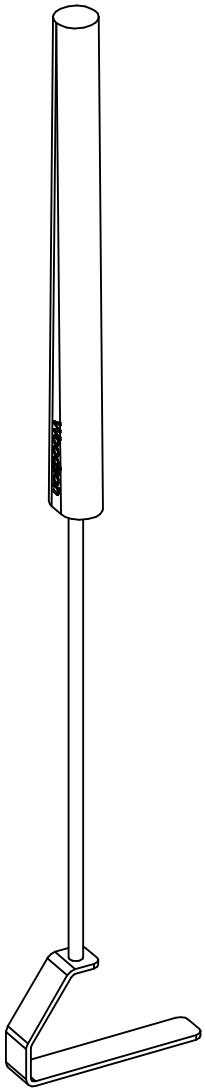

2 Совок, 1шт

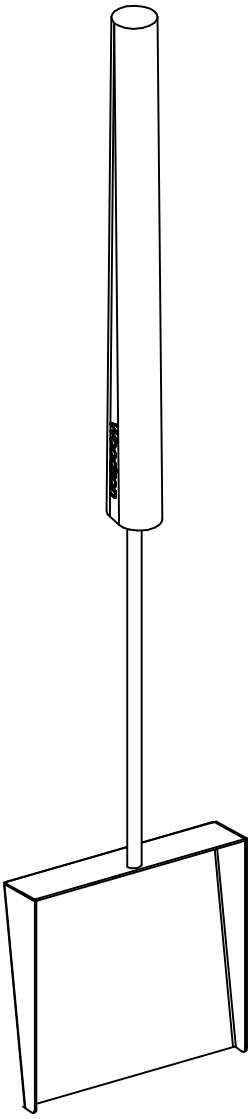

3 Полка для кочерги и совка, 1шт

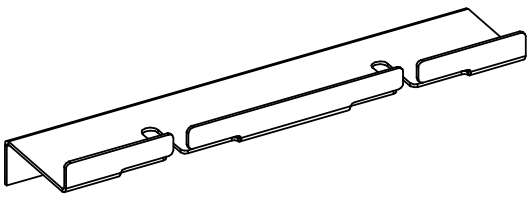

4 Дюбель,шуруп, 2шт



Порядок сборки и установки

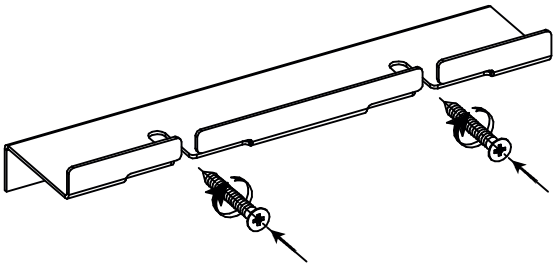

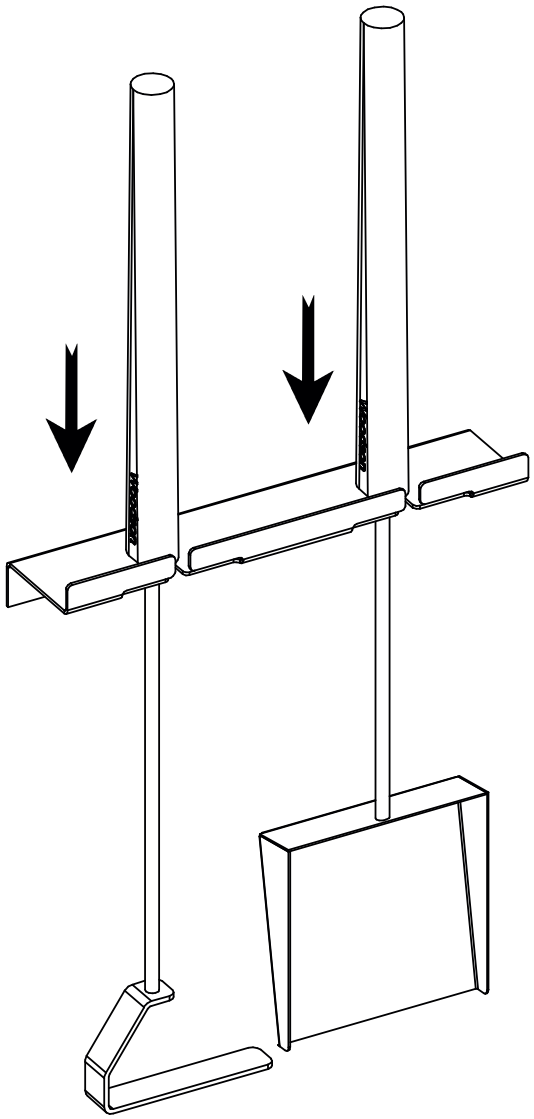

Технические характеристики

Вес, кг	1,4
Размер полки, ДхШхГ, мм	232x113x70
Размер совка, ВхШхГ, мм	400x132x35
Размер кочерги, ВхШ, мм	410x113

Гарантия

1. Гарантийный срок эксплуатации изделия при обязательном условии соблюдения потребителем требований данной инструкции составляет 12 месяцев со дня продажи, через торговую сеть. Началом гарантийного срока считается дата покупки.

2. При обнаружении несоответствия изделия заявленным характеристикам, Покупатель вправе обратиться с претензией к продавцу. Производитель обязуется бесплатно выполнить замену изделия целиком, либо его части, либо возместить ущерб иным способом (по согласованию с Покупателем)

3. При внесении Покупателем изменений в изделие целиком/либо какой-либо части, гарантийные обязательства на изделие не распространяются.

4. Гарантия не распространяется на изделие и его составные части, если неисправность вызвана полученными в процессе эксплуатации механическими повреждениями, неправильным хранением, установкой и обслуживанием.

Производитель оставляет за собой право в любой момент без обязательного уведомления вносить изменения в конструкцию изделия, его технические характеристики, комплектацию и дизайн, не влияющие на функциональные свойства товара.



Полный каталог нашей продукции
по QR-коду

По вопросам качества и предложений просим
направить письмо на **snab@woodson.ru** или
позвонить **8 800 555 10 58**