Вкладыш в паспорт
банная печь «Эйфория 45» в облицовке «Империя»



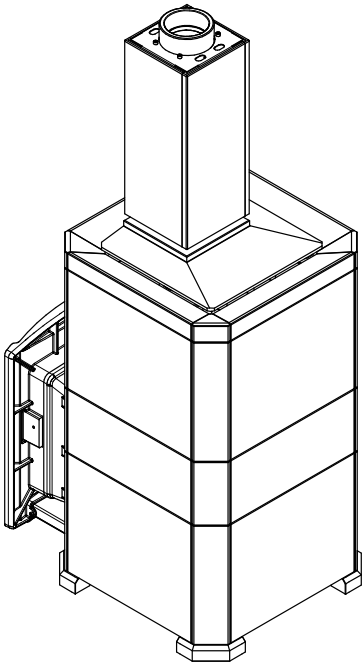

Диаметр патрубка дымохода **170мм** (внешний) / **150мм** (внутренний)

Рекомендуемый диаметр чугунного дымохода **130мм**

Внутренняя комбинированная каменка с литым дном
из коррозионностойкой легированной стали 20Х13Л массой **82кг**

Материал дверки, купола и корпуса **чугун ЧХ-1**

Сауна, Хаммам, Русская баня - **3 режима**

Объем парной **35-45м^3**

Толщина топки **10-15мм**

Изменения цвета, фактуры и поверхностные повреждения окрашенных элементов печи не являются гарантийным случаем. Гарантия не распространяется на уплотнители (печные шнуры) и стекла, которые являются расходным материалом и подлежат замене владельцем печи по мере необходимости
*На печи, используемые в коммерческих целях, гарантия не распространяется.

Печь банная «Эйфория 45» в облицовке «Империя»

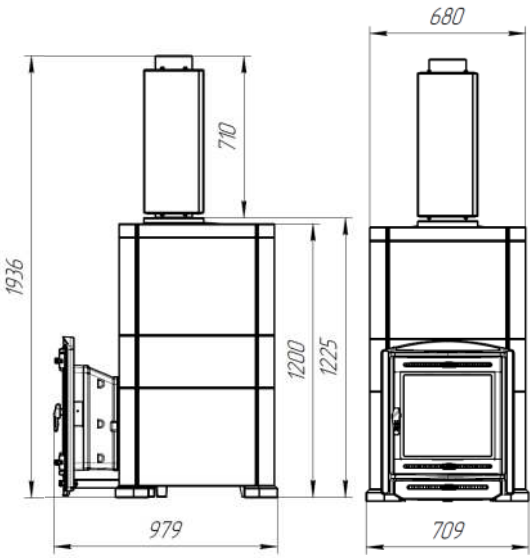

Технические характеристики модели

Объем внутренней каменки 26л

Объем топки 61л

Рекомендуемая длина дров до 500мм

Толщина топки 10-15мм

Размер экрана 380х357мм

Масса камней в закрытой внутренней каменке 50-55кг

Объем корзины 71л

Масса камней в корзине 113кг

Масса печи в сборе 808кг

Размер печи в сборе (ВхДхШ) 1936х979х709мм

Сборка печь банная «Эйфория 45» в облицовке «Империя»

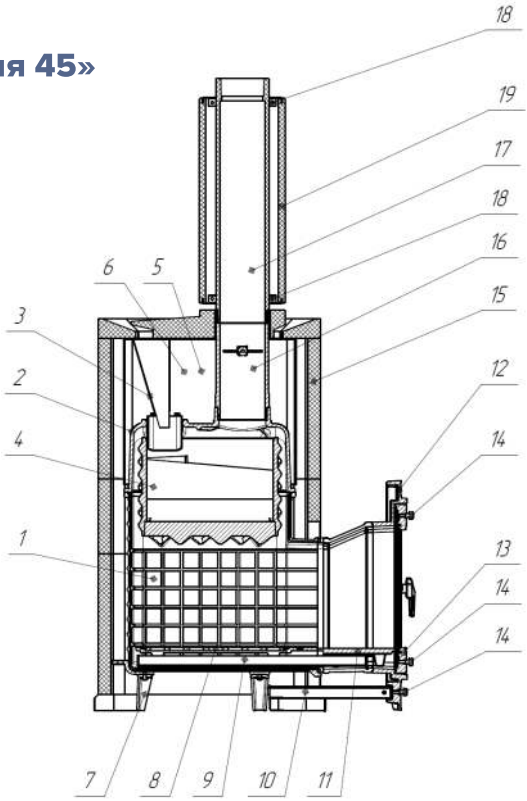

1. Корпус
2. Купол
3. Заливная горловина(нерж)
4. Каменка
5. Паровая пушка
6. Корзина
7. Ножка
8. Колосниковое дно
9. Зольник
10. Нижний воздуховод
11. Удлинитель колосникового дна
12. Портал
13. Дверь
14. Ручка регулировки подачи воздуха
15. Каменная облицовка "Империя"
16. Чугунный стартовый дымоход Ф150
17. Чугунный дымоход Ф150
18. Натрубное крепление каменной облицовки
19. Каменная облицовка дымохода "Империя»