Revillusion™

Встраиваемый электрический камин с диагональю 30 дюймов

RBF30



Dimplex в очередной раз повышает стандарты, представляя Вашему вниманию Revillusion® – принципиально новый взгляд на камины. Максимально аутентичный вид камина достигается благодаря применению революционной технологии ThruView™, обеспечивающей сверхчеткую видимость задней кирпичной стенки сквозь реалистичные языки пламени. Выбирая Revillusion®, вы позволяете себе насладиться красотой, пожалуй, лучшего в своем роде камина, словно сошедшего с обложки журнала.

illusion®
by Dimplex

Revillusion™

Встраиваемый электрический камин с диагональю 30 дюймов

RBF30





Закаленное переднее стекло, диагональ 30 дюймов
Габаритные размеры: 29-1/4" Ш x 22-1/8" В x 3/8" Г
(74.0 см x 56.1 см x 1.1 см)



Функциональные дверцы из закаленного стекла, диагональ 30 дюймов
Габаритные размеры: 33-3/4" Ш x 27-1/4" В x 1-1/4" Г
(85.8 см x 69.4 см x 3.7 см)

120 В | 1,375 Вт | 4,400 БТЕ
208 В | 1,975 Вт | 6,745 БТЕ
240 В | 2,575 Вт | 8,794 БТЕ



Пульт дистанционного управления
Возможность регулировки цвета и интенсивности пламени в соответствии с Вашими индивидуальными предпочтениями.

Модель #	Описание	Фунт/кг	Универсальный товарный код (UPC)	Гарантия	Габаритные размеры упаковки (Ш x В x Г)		Объем	
					дюйм	см	фут³	м³
RBF30	Встраиваемый электрический камин с диагональю 30 дюймов	67.7 / 30.7	781052 104747	2 года	35-1/4 x 15 x 31-5/8	89.8 x 38.2 x 80.4	9.7	0.3
RBFPLUG	Кабель с вилкой	0.6 / 0.3	781052 107656	1 год	7 x 3 x 4	17.8 x 7.6 x 10.2	0.05	0.00
RBFGLASS30	Одиночная стеклянная панель	22.1 / 10	781052 108004	1 год	35-5/8 x 29-1/4 x 4-1/4	90.4 x 74.2 x 10.6	2.6	0.07
RBFDOOR30	Стеклянная дверца, диагональ 30 дюймов	28.4 / 12.8	781052 108042	1 год	35-7/8 x 30-1/8 x 4-5/8	91.3 x 76.4 x 11.6	2.9	0.08

Особенности

SE-328-R08-082817

Технические характеристики, габаритные размеры и отделочные особенности подлежат изменениям и представлены только для общего представления и руководства. † Ограниченная гарантия. ©2017

Dimplex North America Limited | 1367 Industrial Rd., Cambridge ON, Canada N3H 4W3 | 1-800-668-6663 | dimplex.ru

Revillusion™

RBF30

Встраиваемый электрический камин с диагональю 30 дюймов

Габаритные размеры продукта:

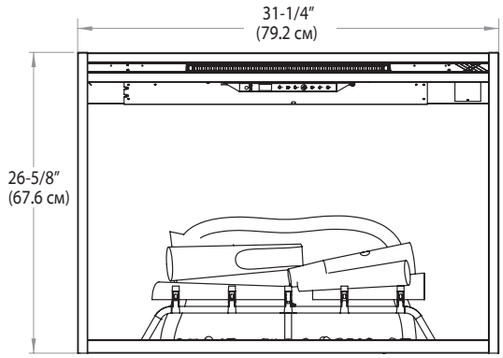

Фронтальная сторона

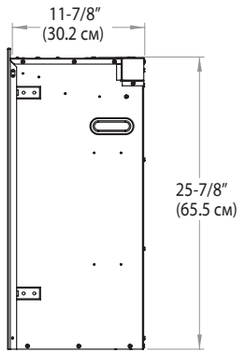

Боковая сторона

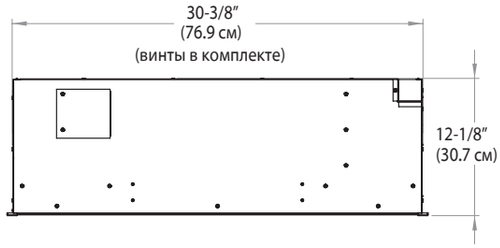

Верхняя сторона

Габаритные размеры обрамления:

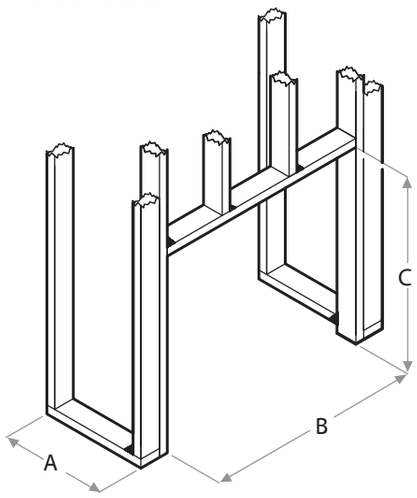

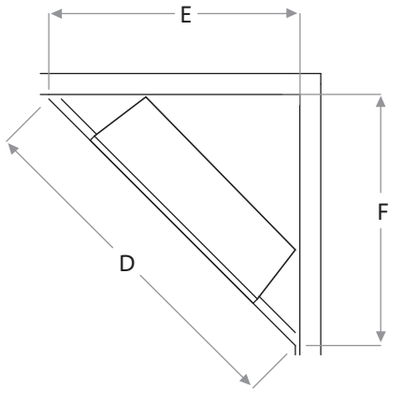

ПРИМЕЧАНИЕ: Материалы, используемые в изготовлении отделки обрамления, необходимо подготовить строго в соответствии с габаритными размерами оборудования, так как самонарезающие винты 1/2 ″(1,3 см) предназначены для конечной фиксации оборудования в готовом виде.

RBF30

A	B	C	D	E	F
12-1/2″ (31.8 см)	30-5/8″ (77.8 см)	26-1/4″ (66.5 см)	54-1/4″ (137.8 см)	38-1/2″ (97.8 см)	38-1/2″ (97.8 см)