Руководство

по монтажу и эксплуатации изразцовой облицовки для камина

«Модерн-Центральный»

I. Назначение

Изразцовая облицовка «Модерн -центральный» предназначена для декорирования топки.

Облицовка также выполняет конвективную и теплонакопительную функцию.



II. Технические характеристики:

- ширина - 975
- высота - 925
- глубина - 640
- масса - 200 кг
- масса в упаковке - 240 кг

Изразцовый комплект по своему качеству должен соответствовать образцам и обладает технологическими особенностями, характерными для изразцов, т.е наличие кракелюра (паутинка трещинок на глазури, обусловленная технологией и не влияющая на долговечность), лёгкой игры оттенков и геометрии - особенностями изделий ручной работы.

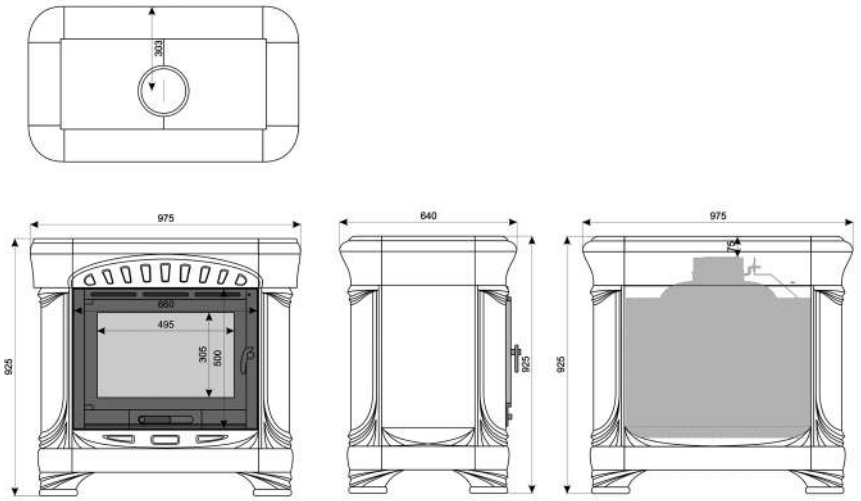

III. Комплектность

1. Верхний карниз - 1 шт.



2. Нижний карниз - 1 шт.



3. Боковая стенка - 2 шт.



4. Задняя стенка - 1 шт.



5. Нижнее панно 1шт.



6. Полка 1 шт.



7. Саморезы - 2 шт.

8. Термостойкий силиконовый герметик

IV. Порядок сборки

Рекомендации:

Монтаж изразцовой облицовки должен осуществляться специалистом и производиться согласно СНиП 41-01-2003 (отопление вентиляция и кондиционирование).

При сборке облицовки необходимо обеспечить ровную горизонтальную поверхность в месте установки

Изразец - хрупкий материал и требует бережного обращения.

Безопасное расстояние от облицовки до возгораемых предметов (согласно СНиП безопасное расстояние до горючих материалов должно быть: спереди – 1,5 м., в стороны и сзади – 0,5 м., сверху – 1,2 м).

Зазор между металлическими частями топки и керамическими частями облицовки должен быть не менее 3 мм.

Пошаговая инструкция.

Шаг 1.

Установить нижний карниз на ровный пол. На нижний карниз установить топку и поднять её болтами.

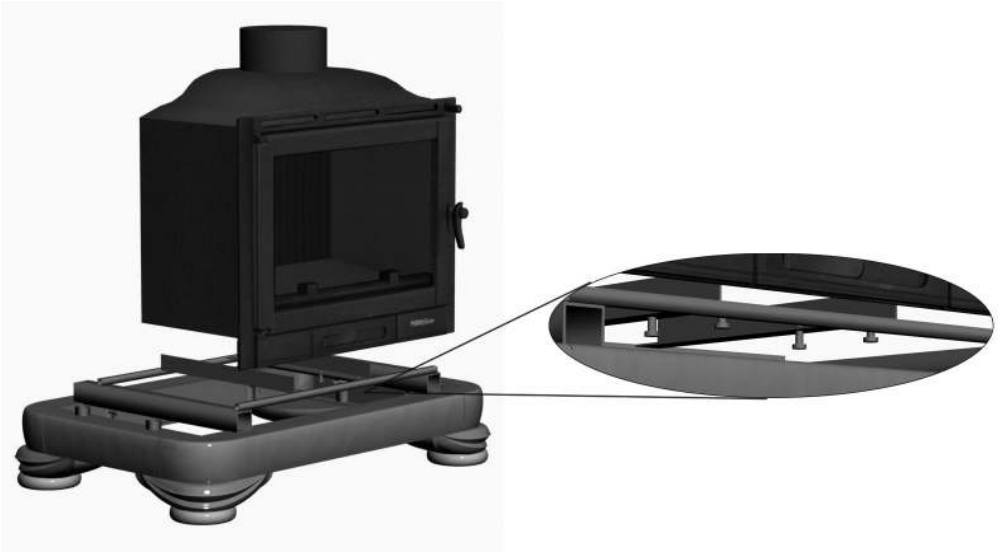

Шаг 2.

Установить нижнее панно под топкой, закрепить его двумя саморезами как показано на рисунке. Затем опустить топку так чтобы зазаор между топкой и нижним панно было 5 мм.

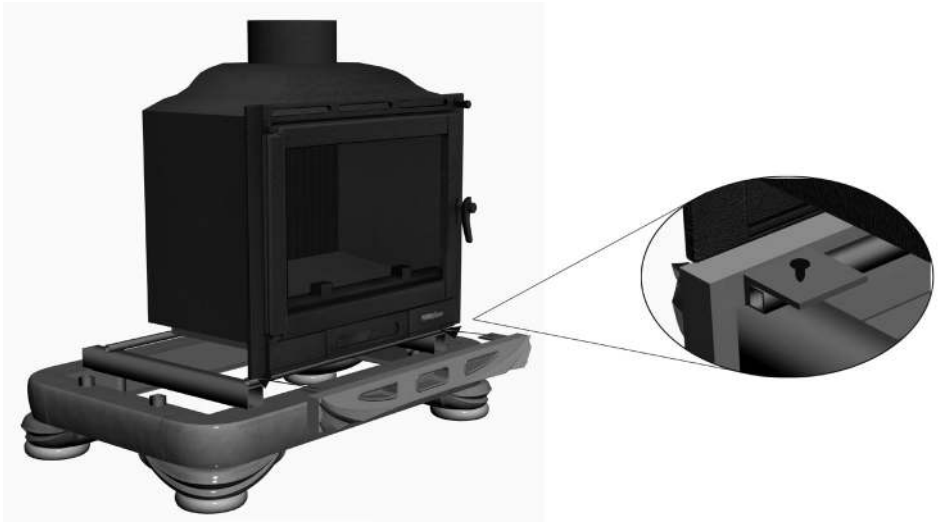

Шаг 3.

Боковые стенки установить в направляющие как показано на рисунке и закрепить болтами. Выполнить окончательно позиционирование топки.

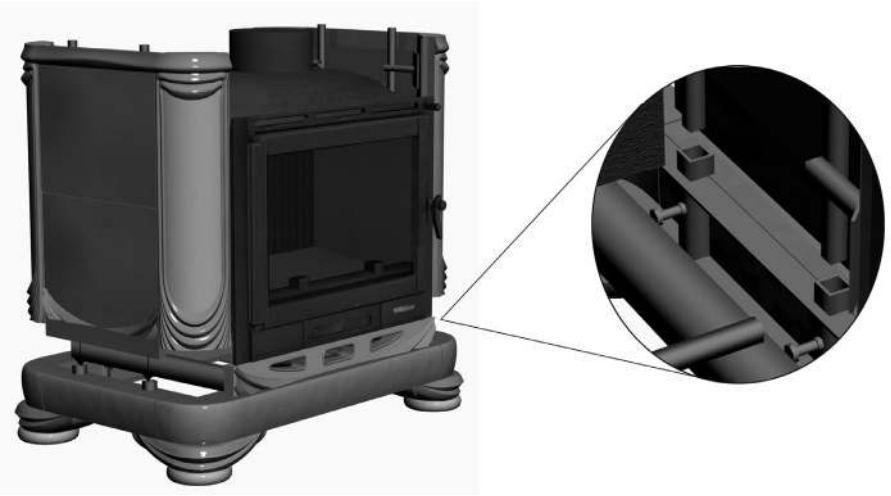

Шаг 4.

Установить заднюю стенкумм в направляющие и закрепить её болтами.

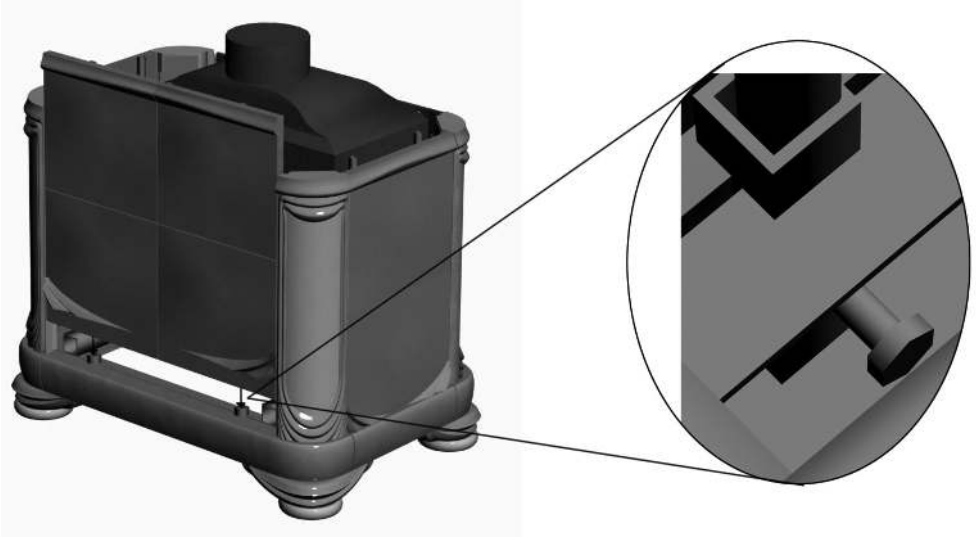

Шаг 5.

Установить верхний карниз в направляющие и закрепить его болтами.

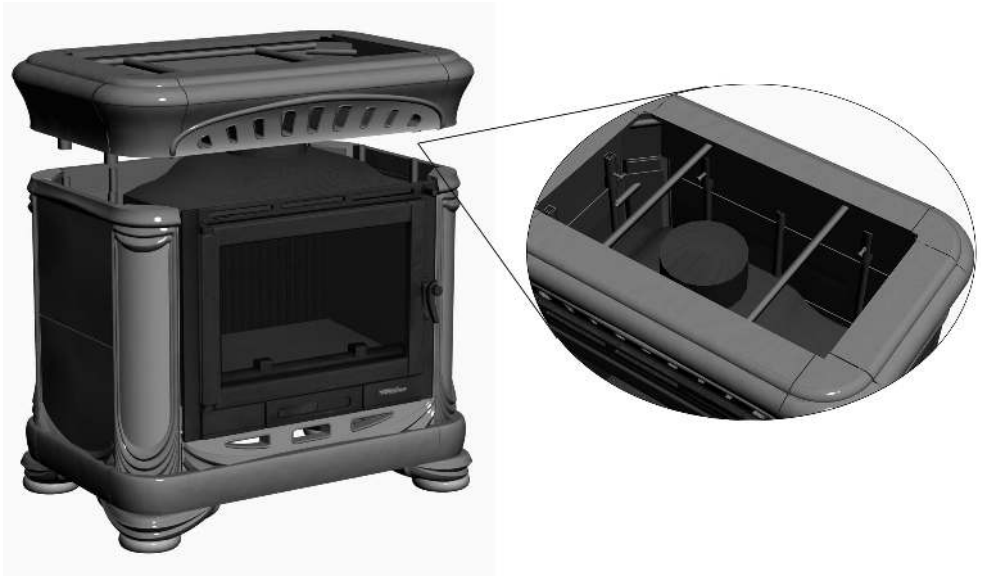

Шаг 6.

Установить полку на термостойкий силиконовый герметик.



V. Правила эксплуатации

Не допускается:
- закрывать чем бы то ни было конвекционные отверстия
- использовать при чистке образиво-содержащие смеси
- в процессе эксплуатации камина прикасаться к облицовке
- подвергать механическим воздействиям

Рекомендуется:
- очистка от пыли электростатической щеткой

VI. Гарантия

При выполнении правил эксплуатации гарантийный срок на облицовку топки составляет 5 лет.

Изготовлено ООО «Изразцовые печи»
(Тверская обл., г. Кимры, ул Урицкого, 90,
тел. 8-495-749-69-33, 8-909-921-09-60, www.
pechy.ru)