РУКОВОДСТВО ПО ЭКСПЛУАТАЦИИ

Модели:

Cassette 500 Retail Optimyst CAS500R-RGB-EU

Cassette 1000 Retail Optimyst CAS1000R-RGB-EU

Внимательно ознакомьтесь с настоящим руководством и сохраните его для дальнейшего использования. Также ознакомьтесь с информацией на этикетках, размещённых на корпусе устройства.

Данное оборудование соответствует всем требованиям безопасности, стандартам по электромагнитной совместимости и экологическим нормативам. Данное оборудование полностью соответствует Директиве ЕС о низковольтном оборудовании (LVD), Европейским стандартам по электромагнитной совместимости (EMC), Директиве ЕС, ограничивающей содержание вредных веществ (RoHS), и Директиве ЕС по экодизайну (Ecodesign Directive).

100001212 Выпуск 4 OCN 12181

Официальный сайт в России: dimplex.ru

Dimplex CAS500R-RGB-EU, CAS1000R-RGB-EU

⚠ ВАЖНАЯ ИНФОРМАЦИЯ

Внимательно ознакомьтесь со всеми мерами технической безопасности, прежде чем приступить к монтажу, эксплуатации и техническому обслуживанию оборудования.

Несоблюдение мер технической безопасности может привести к серьёзным травмам и/или поломке оборудования и аннулирует действие гарантии.

Во избежание возгорания, поражения электрическим током и травм строго соблюдайте следующие меры технической безопасности:

• Если устройство повреждено, запрещается приступать к его монтажу и эксплуатации. Немедленно обратитесь за помощью в техподдержку. Эксплуатация запрещена при обнаружении любых видимых дефектов оборудования.

• Запрещается использовать очаг после его падения.

• Оборудование предназначено для использования только внутри помещений, запрещается использовать его на открытом воздухе.

• Запрещается устанавливать оборудование в помещениях с высокой влажностью воздуха (в ванных, душевых, прачечных, рядом с плавательными бассейнами и т.д.).

• Не устанавливайте устройство непосредственно под или перед розеткой.

• Устанавливайте электрический очаг на ровную, прочную поверхность, обеспечивающую его горизонтальное положение.

Данное устройство предназначено для использования детьми в возрасте от 8 лет и старше, а также людьми с ограниченными возможностями строго при условии, что эксплуатация электрического очага осуществляется под присмотром ответственных лиц, ознакомившихся со всеми мерами технической безопасности. Не позволяйте детям играть с устройством. Не позволяйте детям самостоятельно производить очистку и обслуживание устройства.

Детям в возрасте от 3 до 8 лет разрешается только включать/выключать электрический очаг строго при условии, что он установлен правильно, и его эксплуатация осуществляется под присмотром ответственных лиц, ознакомившихся со всеми мерами технической безопасности. При этом детям в возрасте от 3 до 8 лет категорически запрещается подключать очаг к сети электропитания, регулировать параметры его работы, а также производить его очистку или выполнять техническое обслуживание.

Детям в возрасте до 3 лет доступ к электрическому очагу категорически запрещён; предусмотрите все возможные меры по ограничению доступа детей к устройству.

ОСТОРОЖНО: В процессе эксплуатации электрического очага выделяется тепло, вследствие чего его поверхности могут сильно нагреваться. Во избежание травм будьте предельно осторожны при обращении с горячими поверхностями очага. Особое внимание уделите защите детей и лиц с ограниченными возможностями от возможных контактов с горячими поверхностями прибора во избежание ожогов.

Несмотря на то, что устройство соответствует всем стандартам безопасности, мы не рекомендуем ставить его на ковры с высоким ворсом. Объекты из легковоспламеняющихся материалов, такие как мебель, подушки, постельное белье, бумага, одежда и занавески должны находиться на расстоянии не менее 1 м от всех сторон электрического очага, в особенности от выхода пара.

Устанавливайте очаг, убедившись, что к вилке обеспечивается беспрепятственный доступ для возможности немедленного отключения от сети электропитания в случае непредвиденных ситуаций. При обнаружении неисправностей отключите очаг от сети электропитания путём извлечения вилки из розетки. Если устройство не планируется использовать в течение длительного времени, отключите его от сети электропитания путём извлечения вилки из розетки.

В случае повреждения силового кабеля необходимо немедленно заменить его новым кабелем оригинального производства, обратившись за помощью к квалифицированным специалистам. Располагайте силовой кабель на расстоянии от фронтальной стороны прибора.

ПРЕДУПРЕЖДЕНИЕ: Данное оборудование должно быть заземлено.

ПРЕДУПРЕЖДЕНИЕ: Во избежание перегрева и риска возгорания КАТЕГОРИЧЕСКИ ЗАПРЕЩАЕТСЯ накрывать очаг, препятствовать свободной циркуляции воздуха вокруг него и блокировать входы/выходы воздуха! Также во избежание риска возгорания избегайте любой возможности случайных контактов устройства с окружающими предметами, такими как мебель, шторы и т.д.

Данное устройство имеет этикетку «НЕ НАКРЫВАТЬ»

ПРЕДУПРЕЖДЕНИЕ: Риск пожара! Категорически запрещается изменять длину силового кабеля или использовать удлинители. Во избежание неисправностей данное оборудование не должно включаться/выключаться от внешнего источника, такого как таймер, или подключаться к цепи, которая регулярно включается/выключается по команде внешнего устройства управления. Все отопительные приборы создают высокое напряжение в цепи электропитания, поэтому крайне важно обеспечить правильный монтаж оборудования, герметичность всех соединений, правильность электрических подключений во избежание перегрева и, как следствие, риска возгорания!

ПРЕДУПРЕЖДЕНИЕ: Данное устройство не оснащено защитным автоматом, отключающим его от сети электропитания, например, в случае перепадов напряжения и т.д. Использование устройства в небольших помещениях людьми с ограниченными возможностями, неспособными самостоятельно покинуть помещение в случае непредвиденных обстоятельств, таких как возгорание, КАТЕГОРИЧЕСКИ ЗАПРЕЩЕНО.

ПРЕДУПРЕЖДЕНИЕ: ОГРАНИЧЬТЕ ДОСТУП ДЕТЕЙ К БАТАРЕЙКАМ!

1. Проглатывание батареек может привести к серьёзным травмам и летальному исходу в течение двух часов в результате воздействия химических веществ на пищевод и, как следствие, ожогов.
2. При подозрении, что ребёнок проглотил батарейки, немедленно обратитесь за медицинской помощью!
3. Проверьте пульт ДУ и убедитесь, что отсек для батареек надёжно закрыт. Не используйте пульт ДУ с открытым, недостаточно закрытым или плохо закрывающимся отсеком для батареек во избежание доступа к ним детей.
4. После использования немедленно утилизируйте батарейки безопасным способом в соответствии с правилами утилизации батареек в вашем регионе. Обратите внимание, что батарейки с истёкшим сроком годности по-прежнему могут представлять опасность для здоровья!





ОСТОРОЖНО: Видимые симптомы проглатывания батарейки могут отсутствовать!
Будьте предельно осторожны, так как не всегда удаётся визуально распознать факт проглатывания и застревания батарейки в пищеводе у ребёнка.
Однако следует немедленно обратиться за медицинской помощью при таких симптомах, как:
• кашель, рвота, активное слюноотделение;
• расстройство желудка;
• тошнота;
• чувство инородного тела в горле или желудке;
• боли в области живота, грудной клетки или горла;
• слабость, быстрое утомление;
• нетипичное поведение (нарушение активности, перепады настроения и т.д.);
• потеря или снижение аппетита;
• нежелание/неспособность употреблять в пищу твёрдые продукты.

Данные симптомы носят индивидуальный характер и могут проявляться по-разному. Боли могут попеременно нарастать и спадать.
В случае отхаркивания алой кровью НЕМЕДЛЕННО вызовите бригаду скорой помощи!
Опасность при отсутствии своевременной утилизации старых батареек или ненадлежащего хранения новых заключается именно в размытой симптоматике в случае доступа детей к батарейкам и их проглатывания.

ОБЩИЕ СВЕДЕНИЯ

• Устройство создаёт лишь эффект пламени. Оно предназначено для встраивания в стену или дизайнерскую конструкцию.
• Данное устройство требует проведения регулярной очистки и технического обслуживания. Подробную информацию см. в соответствующем разделе «Техническое обслуживание».
• Осторожно распакуйте устройство и сохраните упаковку на случай транспортировки или возврата электрического камина поставщику.
• Обратите внимание: при использовании в помещениях с низким уровнем шума можно услышать специфический звук, который характерен для эффекта пламени, что не является неисправностью.
• Устанавливайте очаг на ровную, прочную поверхность, обеспечивающую его горизонтальное положение. После размещения устройства его нельзя перемещать и переворачивать, не слив предварительно воду из поддона и бака.
• Очаг оповещает пользователя о наличии неисправностей звуковыми сигналами и миганием светодиодных лампочек. Подробную информацию см. в разделе «Поиск и устранение неисправностей».

КАЧЕСТВО ВОДЫ И ОЧИСТКА

Данное устройство использует воду в процессе работы. Для минимизации рисков, связанных с размножением бактерий, необходимо соблюдать требования по очистке, указанные в данных инструкциях.

Все внутренние компоненты электрического очага, контактирующие с водой, защищены специальной противомикробной технологией, которая подавляет рост широкого спектра бактерий до 99,99%. Защита прибора эффективна в течение всего срока его службы. Её эффективность была независимо протестирована в соответствии со стандартом ISO 22196.

• В данном устройстве должна использоваться только чистая фильтрованная вода.
• В районах с жёсткой водой рекомендуется использовать смягчитель воды (средство для удаления накипи), а также может потребоваться более частая очистка и техническое обслуживание.
• Не рекомендуется использовать нефильтрованную воду из скважин или любого другого природного источника.
• Запрещается использовать для питья воду из поддона или резервуара(-ов).
• Резервуар, поддон, крышка поддона, насадка резервуара и фильтры необходимо очищать раз в неделю, особенно в районах с жёсткой водой. Это необходимо для удаления загрязнений и предотвращения образования известкового налёта, который может повредить изделие.
• Перед повторным использованием деталей после мытья тщательно сполосните их чистой водой и убедитесь, что все использованные моющие/чистящие средства полностью смыты. Во избежание повреждения деталей во время очистки категорически запрещается использовать абразивные средства и химические вещества, вызывающие коррозию.
• Если вы не планируете использовать очаг более недели, слейте воду из поддона и резервуара и просушите их.

Электрические характеристики, модели:		CAS500R-RGB-EU,		CAS1000R-RGB-EU		
Теплопроизводительность		230 В	240 В	230 В	240 В	
Номинальная теплопроизводительность	PNom	0,24	0,26	0,47	0,51	кВт
Минимальная теплопроизводительность	Pmin	0,24	0,26	0,47	0,51	кВт
Максимальная теплопроизводительность	P_{max}	0,24	0,26	0,47	0,51	кВт
Дополнительное потребление электроэнергии	-	-	-			-
В режиме ожидания	PNom	0,21	0,22	0,43	0,44	Вт
Без контроля температуры в помещении						

ИНСТРУКЦИИ ПО МОНТАЖУ

В данном разделе описываются инструкции по монтажу и настройке вашего камина.

ПРЕЖДЕ ЧЕМ ПРИСТУПИТЬ К ВЫПОЛНЕНИЮ РАБОТ:

• Убедитесь, что все упаковочные материалы сняты с очага и его компонентов (внимательно прочтите все предупреждающие этикетки). Сохраните упаковку для возможного использования в будущем.
• Перед подключением очага убедитесь, что напряжение питания соответствует указанному на устройстве.
• Убедитесь, что устройство установлено на ровной поверхности.
• Убедитесь, что перед монтажом устройство полностью обесточено.

НЕОБХОДИМЫЕ ПОДКЛЮЧЕНИЯ ПЕРЕД МОНТАЖОМ
ЭЛЕКТРИЧЕСКИЕ ПОДКЛЮЧЕНИЯ

Устанавливайте электрический очаг, убедившись, что ближайшая розетка напряжением 230/240 В 16 А располагается в пределах длины кабеля на расстоянии 1 м, и к ней обеспечивается свободный доступ.

ПОДГОТОВКА НИШИ/КОНСТРУКЦИИ ДЛЯ ВСТРАИВАНИЯ КАМИНА

Электрический очаг можно встроить в стену, портал или дизайнерскую конструкцию. Подготовьте нишу в стене, портал или конструкцию в соответствии с габаритными размерами прибора (см. Рис. 1). Обеспечьте достаточное пространство для свободного размещения и монтажа устройства.
Минимальное расстояние от основания топливного слоя до ближайшей полки над прибором должно быть не менее 400 мм (см. Рис. 2). Это необходимо для обеспечения достаточного пространства над изделием для его правильного функционирования и беспрепятственного формирования эффекта пламени. При выборе места для монтажа убедитесь, что устройствог не будет подвержено воздействию сквозняка, вентиляции и других воздушных потоков. Посторонние воздушные потоки повлияют на способность очага надлежащим образом создавать и поддерживать эффект пламени. Если выбранное место для монтажа подвержено значительному воздействию воздушных потоков, например, от вентиляционной системы, можно установить очаг способами, указанными на Рис. 2, а именно встроить его в готовую конструкцию, которая будет защищать изделие от нежелательных воздействий внешних факторов.

ВЕНТИЛЯЦИЯ

Для правильного функционирования данное устройство требует установки в месте, обеспечивающем достаточную вентиляцию у его основания. Естественная вентиляция обеспечивается благодаря отверстиям в основании очага, через которые осуществляется свободная циркуляция воздуха. Вентиляция необходима для поддержания нормальной температуры прибора во избежание его перегрева, а также для обеспечения беспрепятственного выхода пара. Примеры необходимой вентиляции см. на Рис. 3 и Рис. 4. Обратите внимание на необходимость наличия вентиляционного отверстия в полке, на которой размещается изделие, для обеспечения свободного доступа воздуха к нему.
CAS500R-RGB-EU Площадь свободного пространства для обеспечения вентиляции: не менее 210 см²
CAS1000R-RGB-EU Площадь свободного пространства для обеспечения вентиляции: не менее 420 см²

ЭЛЕКТРИЧЕСКИЕ ПОДКЛЮЧЕНИЯ

Подключите устройство к розетке напряжением 230/240 В 16 А. Убедитесь, что к вилке изделия обеспечивается свободный доступ для возможности быстрого отключения очага от сети электропитания в случае непредвиденных ситуаций. Убедитесь, что кабель питания выходит с обратной стороны камина в правом или левом углу в зависимости от расположения розетки и не зажат под камином, что может привести к его повреждению.

ВСТРАИВАНИЕ КАМИНА В НИШУ/КОНСТРУКЦИЮ

После подготовки подходящей конструкции в соответствии с габаритными размерами прибора и выполнения электрических подключений выполните следующие шаги для встраивания очага в готовую конструкцию:
1. Установите изделие на собранное основание конструкции, убедившись, что к кабелю и вилке обеспечивается свободный доступ, и кабель не зажат под прибором.
2. Убедитесь, что устройство находится на необходимой высоте и ровно располагается на позиции. Обеспечьте горизонтальное положение устройства, регулируя ножки с помощью плоской отвёртки (см. Рис. 5). После регулировки проверьте ровное расположение очага с помощью встроенного уровня, находящегося в металлическом основании ближе к задней части камина (см. Рис. 6).
3. После установки изделия на необходимую высоту и проверки его горизонтального положения отцентрируйте его в основании ниши/конструкции. Это можно сделать, предварительно установив поддон со светодиодной подсветкой топливного слоя в очаг (который шире самого изделия). Топливный поддон правильно разместится в нише сам по себе благодаря направляющим снизу прибора (см. Рис. 7).
4. После установки очага на окончательную позицию снимите топливный поддон и, используя подходящие винты (не входят в комплект), прикрутите устройство к стенкам конструкции, используя четыре крепёжных отверстия, показанных на Рис.8.

ВВОД В ЭКСПЛУАТАЦИЮ/ПЕРВЫЙ ЗАПУСК ОЧАГА

ПОДКЛЮЧЕНИЕ ПРИЕМНИКА/ПУЛЬТА ДИСТАНЦИОННОГО УПРАВЛЕНИЯ

После снятия поддона топливного слоя вставьте разъём Bluetooth-приёмника в соответствующее гнездо на задней панели очага (см. Рис. 9). Убедитесь, что разъем полностью вставлен в гнездо. Ненадёжное подключение разъёма приведёт к неправильной работе устройства. Длина кабеля приёмника - 1,4 м, что позволяет разместить его в любом месте вокруг прибора. Если вы предпочитаете скрыть приёмник, его можно разместить внутри ниши. Убедитесь, что приёмник не перекрыт металлом, бетоном или любым другим плотным материалом, так как это может привести к помехам для приёма сигналов от пульта ДУ.

ДОБАВЛЕНИЕ ВОДЫ В РЕЗЕРВУАР

Перед первым включением почага убедитесь, что резервуар для воды полностью заполнен. Снимите резервуар с верхней части поддона (см. Рис. 10) и откройте его, открутив оранжевую крышку (см. Рис. 11). Резервуар следует заполнять только чистой (очищенной от накипи) водой – подробную информацию см. в разделе «Качество воды и очистка». После установки резервуара обратно потребуется около минуты, чтобы вода из резервуара попала в поддон. Дайте поддону полностью заполниться, прежде чем включать очаг. После заполнения поддона резервуар можно снова наполнить водой и установить обратно на поддон. Это обеспечит максимальный объем воды в приборе, который не потребует повторной заправки в течение нескольких часов. Закройте отсек для воды после заполнения.

УСТАНОВКА МУЛЯЖА ДРОВ (ОПЦИЯ)

Изделие поставляется с установленной металлической пластиной в качестве топливного слоя. Если вы выбрали опциональный муляж дров в качестве топливного слоя, снимите металлическую пластину и отложите её в безопасное место для дальнейшего использования в будущем (см. Рис. 12). Для установки муляжа дров выполните следующие шаги:

1. Осторожно извлеките муляж дров из упаковки. ОСТОРОЖНО: Обратите внимание, что вес муляжа дров составляет 5 кг. Соблюдайте осторожность при обращении с муляжом дров, поднимайте его, держась только за два центральных полена (см. Рис. 13).
2. Поместите муляж дров на верхнюю часть прибора. Под ним расположены 4 пластиковые направляющие, которые помогут его зафиксировать на позиции (см. Рис. 7). Обратите внимание, что муляж дров можно развернуть, то есть разместить фронтальной стороной, направленной как вперёд, так и назад.
3. После установки муляжа дров снимите небольшое свободное полено (см. Рис. 14). Это небольшое полено закреплено магнитами и должно легко сняться с топливного слоя.
4. Найдите разъём постоянного тока (DC) под снятым поленом и вставьте его в соответствующее гнездо постоянного тока (DC), расположенное в основании электрокамина, через отверстие в топливном слое (см. Рис. 15).
5. В зависимости от модификации комплект муляжа дров поставляется с отдельным поленом без светодиодной подсветки. Для одиночных установок CAS500R-RGB-EU его можно разместить сверху топливного слоя или убрать вместе с упаковкой. Для модели CAS1000R-RGB-EU или многомодульной установки, отдельное полено можно разместить на стыке двух комплектов муляжа дров в указанном месте (см. Рис. 16).

МНОГОМОДУЛЬНАЯ УСТАНОВКА (ПОСЛЕДОВАТЕЛЬНОЕ ПОДКЛЮЧЕНИЕ НЕСКОЛЬКИХ ЭЛЕКТРОКАМИНОВ)

ПИТАНИЕ

Модели CAS500R-RGB-EU и CAS1000R-RGB-EU можно объединить в единую установку для увеличения размера электрокамина, последовательно подключив их друг к другу. При подаче питания на несколько объединённых модулей убедитесь, что их суммарная мощность не превышает номинальную мощность защитного автомата (УЗО) на вводе электропитания.

МОНТАЖ МНОГОМОДУЛЬНОЙ УСТАНОВКИ

Выполните шаги 1-4 в разделе «Встраивание камина в нишу/конструкцию», чтобы установить первый электрокамин. Важно, чтобы первый электрокамин был расположен таким образом, чтобы его сторона с пазами оставалась свободной (см. Рис. 17).

1. После установки и надёжной фиксации первого электрокамина подготовьте второй электрокамин, открутив соединительные винты и вкрутив их в противоположную сторону металлической конструкции (см. Рис. 18). Обратите внимание, что эти винты не следует затягивать до конца, и резьба должна выступать за край изделия на 5-10 мм.
2. Установите второй электрокамин рядом с первым, убедившись, что выступающие винты второго электрокамина входят в пазы первого электрокамина (см. Рис. 19).
3. Убедитесь, что второй электрокамин находится на одном уровне с первым электрокамином, и что оба камина расположены ровно. Проверить и обеспечить ровное расположение каминов относительно друг друга можно, отрегулировав ножки с помощью плоской отвёртки (См. Рис. 5). После регулировки проверьте ровное расположение устройств с помощью встроенного уровня, находящегося в металлическом основании ближе к задней части камина (см. Рис. 6).
4. Затяните винты второго электрокамина так, чтобы он плотно прилегал к первому электрокамину. Аналогичным образом, вы можете подсоединить другие модули ко второму электрокамину, выполнив шаги 1-4, описанные выше.

УПРАВЛЕНИЕ МНОГОМОДУЛЬНОЙ УСТАНОВКОЙ

Каждый электрокамин поставляется со своим собственным кабелем связи для создания проводной связи между несколькими модулями в многомодульной установке. Следуйте приведённым ниже инструкциям для установления связи между несколькими модулями.

1. Определите «ведущий» модуль в установке. Это должен быть первый электрокамин, расположенный слева.
2. Подключите Bluetooth-приёмник к данному электрокамину (см. Рис. 20A, 21A). Это будет единственный Bluetooth-приёмник в установке, и он будет управлять остальными модулями в установке. В конструкции, включающей как CAS500R-RGB-EU, так и CAS1000R-RGB-EU, Bluetooth-приёмник (см. Рис. 9) должен быть подключён к «ведущему» модулю.
3. Вставьте кабель связи в соответствующее гнездо на правой стороне первого «ведущего» модуля (см. Рис. 20B, 21B).

4. Пропустите кабель связи через отверстие в металлическом корпусе первого модуля в корпус следующего модуля в установке.
5. Вставьте кабель связи в соответствующее гнездо на левой стороне следующего модуля (см. Рис. 20C, 21C).
6. Каждый электрокамин оснащён поворотным выключателем, который необходимо отрегулировать для последовательного подключения нескольких модулей друг к другу (см. Рис. 22). Ведущий модуль должен быть установлен на 0 (по умолчанию). Следующим модулям следует присвоить уникальный идентификационный номер на каждом выключателе.
7. Повторите шаги 3-6, чтобы подключить следующие модули в системе (при наличии).

После настройки любая команда, отправленная ведущему модулю, будет отправлена всем ведомым модулям. Ведущий и ведомые модули синхронизируются, и настройки высоты пламени и громкости звука ведущего модуля применяются ко всем ведомым модулям. Если требуется индивидуальная регулировка высоты пламени на отдельном очаге, это можно сделать с помощью встроенных регуляторов высоты пламени на самом устройстве (см. Рис. 23).

Также программное обеспечение прибора разработано таким образом, что при подключении нескольких приборов к главному выключателю их можно вручную выключить, а при повторном включении они будут работать с теми же настройками, что и до выключения.

ЭКСПЛУАТАЦИЯ ОЧАГА

В данном разделе приведены инструкции по эксплуатации устройства с помощью ручного или дистанционного управления.

ГЛАВНЫЙ ВЫКЛЮЧАТЕЛЬ

Главный выключатель расположен под топливным слоем и управляет подачей электроэнергии к прибору (см. Рис. 23A).
Примечание: Данный выключатель должен находиться в положении «ВКЛ» (I) на каждом приборе многомодульной установки.

РУЧНОЕ УПРАВЛЕНИЕ

Элементы ручного управления расположены под топливным слоем очага. Также элементы ручного управления имеются на подсоединённом к устройству приёмнике, который устанавливается отдельно.

ПУЛЬТ ДУ

Пульт ДУ поставляется с двумя батарейками CR2032. Откройте отсек для батареек на обратной стороне пульта, вставьте батарейки (см. Рис. 24) и включите пульт.
Примечание: Для работы пульта ДУ необходимо установить на устройство приёмник, который подключается к пульту.

СОПРЯЖЕНИЕ ПУЛЬТА ДУ С ПРИБОРОМ

Пульт ДУ оснащён беспроводной технологией Bluetooth, которая автоматически сопрягается с очагом. Для использования пульта:
1. Нажмите главный выключатель на приборе - «ВКЛ.» (I).
2. Нажмите кнопку питания ⏻ на пульте ДУ, после чего электрокамин включится.

ЗАМЕНА БАТАРЕЕК

1. Снимите крышку батарейного отсека пульта ДУ с помощью крестовой отвёртки (см. Рис. 25).
2. Вставьте две батарейки 3 В (CR2032 или аналогичные) в батарейный отсек, соблюдая полярность (стороной «+» наружу).
3. Установите крышку батарейного отсека обратно и зафиксируйте с помощью ранее снятого винта.

Старые батарейки необходимо утилизировать согласно местным нормам или сдать на переработку в соответствующую организацию, ответственную за сбор, переработку и утилизацию электроприборов в вашем населённом пункте.
Для получения информации об утилизации в вашем регионе обратитесь в администрацию вашего населённого пункта или к продавцу.

Диапазон(-ы) частот, в котором(-ых) работает данное изделие: 2,4 ГГц
Максимальная мощность радиочастотного передатчика в диапазоне(-ах) частот, в котором(-ых) работает данное изделие: 8,23 дБм

АКТИВАЦИЯ ЭФФЕКТА ПЛАМЕНИ Optimyst

Убедитесь, что очаг включён, нажав главный выключатель (I) (см. Рис. 10). После включения очага активируйте эффект пламени. Уникальный эффект пламени в данном устройстве достигается благодаря запатентованной технологии Optimyst путём испарения воды, добавляемой в резервуар, в сочетании со светодиодными лампочками, подсвечивающими пар, в результате чего создаётся иллюзия горения. Чтобы включить эффект пламени, нажмите кнопку ⏻ на панели ручного управления. Если вы используете пульт ДУ, нажмите кнопку «ENTER» для активации и с помощью кнопок ▽ и △ перейдите к значку ⏻ , затем нажмите кнопку «ENTER» для его выбора.

ЦВЕТ ПЛАМЕНИ: На выбор предлагается 6 цветовых тем. Чтобы изменить цвет пламени, перейдите к значку цвета на пульте ДУ и нажмите кнопку «ENTER». Используйте кнопки ▽ и △ для переключения между цветовыми темами 1 - 6, для выбора цветовой темы нажмите кнопку «ENTER». На панели ручного управления повторно нажимайте кнопку для выбора необходимой цветовой темы.

ИНТЕНСИВНОСТЬ ПЛАМЕНИ: Вы можете отрегулировать интенсивность пламени, выбрав значок и нажав кнопку «ENTER». Доступно 6 уровней интенсивности, где F1 - самый низкий уровень, а F6 - самый высокий. Для регулировки интенсивности пламени используйте кнопки ▽ и △ . На панели ручного управления нажимайте кнопки и , чтобы отрегулировать пламя до желаемого уровня. Для обработки команды генератору пламени требуется некоторое время. ПОДСКАЗКА: Низкие уровни дают мягкое, медленное пламя, в то время как высокие - более быстрое и насыщенное.

ЯРКОСТЬ ПЛАМЕНИ: Весной и летом, когда дни длиннее, вам может потребоваться увеличение яркости пламени, чтобы сделать его более выразительным. Выберите значок яркости на пульте ДУ и нажмите кнопку «ENTER». Используйте кнопки ▽ и △ для регулировки яркости от 1 до 6, затем нажмите кнопку «ENTER» для его выбора.

ПОДСКАЗКА: В зависимости от освещения, цветовой гаммы окружающего декора и циркуляции воздуха в комнате, регулировка интенсивности, цвета и яркости пламени может существенно изменить внешний вид и атмосферу вашего камина.

ЗВУК: Для большей реалистичности вы можете добавить к эффекту пламени звук потрескивания дров.
Выберите значок на пульте ДУ. Используйте кнопки ▽ и △ для регулировки звука, затем нажмите кнопку «ENTER» для подтверждения. Для включения/выключения звука потрескивания дров на ручной панели управления нажмите кнопку .

После завершения регулировки интенсивности, цвета и яркости пламени, а также звука потрескивания дров электрокамин сохранит данные настройки, даже если вы выключите его кнопкой включения/режима ожидания на ручной панели управления или с помощью главного выключателя. При следующем включении он запустится в обычном режиме, через 45 секунд активирует эффект пламени, а затем вернётся к сохранённым настройкам.

Кнопки ручного и дистанционного управления

	Включение/ Режим ожидания	Нажмите, чтобы включить очаг или перевести его в режим ожидания. После нажатия данной кнопки устройство включится с некоторой задержкой. Примечание: после включения прибора требуется 45 секунд на прогрев, прежде чем активируется эффект пламени.
	Кнопка повышения интенсивности пламени	Нажимайте повторно, чтобы увеличить интенсивность пламени до необходимого уровня. При достижении максимального уровня раздастся звуковой сигнал.
	Кнопка понижения интенсивности пламени	Нажимайте повторно, чтобы уменьшить интенсивность пламени до необходимого уровня. При достижении минимального уровня раздастся звуковой сигнал.
	Цветовая тема пламени	Нажимайте повторно для выбора необходимой цветовой темы пламени: 1 1 - Оранжевый 2 - Синий 3 - Фиолетовый 4 - Красный 5 - Цвет морской волны 6 - Режим призмы – автоматическое переключение цветовых тем пламени.
	Звук потрескивания дров (Ручное управление)	Нажмите данную кнопку на панели ручного управления, чтобы включить/выключить звук потрескивания дров.
	Увеличить громкость (с помощью пульта ДУ)	Нажимайте повторно для увеличения громкости звука потрескивания дров.
	Уменьшить громкость (с помощью пульта ДУ)	Нажимайте повторно для уменьшения громкости звука потрескивания дров.
	Яркость	Нажимайте повторно для выбора необходимого уровня яркости пламени: B1 - Уровень яркости 1 B2 - Уровень яркости 2 B3 - Уровень яркости 3 B4 - Уровень яркости 4 B5 - Уровень яркости 5 B6 - Пульсирующий эффект
	Таймер	Одно нажатие устанавливает таймер на 1 час (1 звуковой сигнал), второе нажатие - на 2 часа (2 звуковых сигнала), третье нажатие - на 4 часа (3 звуковых сигнала), четвёртое нажатие - выключает таймер (4 звуковых сигнала). Настройка таймера активируется через 5 секунд после последнего нажатия кнопки. По истечении заданного времени камин автоматически переходит в режим ожидания. Чтобы сбросить установленный таймер, необходимо вручную перевести очаг в режим ожидания.
	Bluetooth	Нажмите данную кнопку для сопряжения пульта ДУ с прибором - см. раздел «СОПРЯЖЕНИЕ ПУЛЬТА ДУ С ПРИБОРОМ».

МОБИЛЬНОЕ ПРИЛОЖЕНИЕ FLAME CONNECT

Камином можно управлять с помощью мобильного приложения Flame Connect. Скачайте его на ваше мобильное устройство из Google Play или Apple App Store. Следуйте инструкциям на экране для настройки.
ПРИМЕЧАНИЕ: Управление камином с помощью пульта ДУ недоступно, если приложение открыто на мобильном устройстве.







ВСТАВКИ-РЕГУЛЯТОРЫ ПЛАМЕНИ

Камин поставляется с уже установленной вставкой-регулятором пламени. Вставка предназначена для регулировки выхода пара, но при желании может быть заменена на другую вставку. Для снятия вставки поднимите 2 маленьких D-образных фиксатора, после чего извлеките вставку.
Также поставляются альтернативные блокирующие вставки для выборочного перекрытия участков пламени. Для их установки сначала снимите уже установленную вставку. Установите блокирующие вставки необходимой длины в отверстия выхода пара в необходимых участках. Убедитесь, что вставки расположены правильно, прежде чем зафиксировать их лёгким нажатием. При нажатии они должны защёлкнуться. См. Рис. 26.

НИЗКИЙ УРОВЕНЬ ВОДЫ/ПОВТОРНАЯ ЗАПРАВКА РЕЗЕРВУАРА ДЛЯ ВОДЫ

Когда вода заканчивается в резервуаре, на устройстве дважды мигают светодиоды и раздаются два звуковых сигнала. Очаг будет работать ещё 15 минут, после чего издаст один звуковой сигнал и переключится в режим низкого уровня воды. В устройствах с установленным муляжом дров (Опция) в режиме низкого уровня воды будет работать только подсветка дров. В этот момент очаг можно либо перевести в режим ожидания, нажав соответствующую кнопку на пульте ДУ или Bluetooth-приёмнике, либо повторно заправить резервуар необходимым объёмом воды. При повторной заправке резервуара будет выполнен автоматический перезапуск прибора.

Для повторной заправки резервуара снимите топливный слой и извлеките резервуар из верхней части поддона. Добавьте необходимое количество воды в резервуар. Используйте только фильтрованную/очищенную от накипи воду. Затем установите резервуар обратно в поддон. Если очаг не был переведён в режим ожидания после того, как уровень топлива снизился, он автоматически перезапустится примерно через 20 секунд после заправки.

Обратите внимание, что у модели CAS1000R-RGB при снижении уровня воды светодиоды мигают дважды с двукратным звуковым сигналом только с одной стороны. Тем не менее, рекомендуется заполнить сразу оба резервуара с обеих сторон устройства, поскольку вода расходуется в них, как правило, одинаково.

ТЕХНИЧЕСКОЕ ОБСЛУЖИВАНИЕ

ОБЩИЕ РЕКОМЕНДАЦИИ

В данном устройстве может использоваться только чистая фильтрованная вода. Подробную информацию см. в разделе «Качество воды и очистка».
Устанавливайте очаг на ровную, прочную поверхность, обеспечивающую его горизонтальное положение.
Если вы не планируете использовать камин более недели, слейте воду из резервуара и поддона. После размещения очага его нельзя перемещать и переворачивать, не слив предварительно воду из поддона.

ОЧИСТКА

ПРЕДУПРЕЖДЕНИЕ: Перед очисткой камина всегда выключайте устройство нажатием кнопки главного выключателя - (0) (см. Рис. 23A), после чего извлеките вилку из розетки.
Рекомендуется производить очистку следующих компонентов раз в неделю, особенно в районах с жёсткой водой: крышка и уплотнение резервуара (Рис. 11), насадка (Рис. 29), парогенератор (Рис. 30), поддон (Рис. 31) и воздушный фильтр (Рис. 32).
Для стандартной очистки используйте мягкую чистую щётку для пыли – категорически запрещается использовать абразивные чистящие средства!
Для удаления скопившейся пыли или загрязнений следует периодически использовать мягкую щётку-насадку пылесоса.

ПОДДОН

1. Выключите устройство нажатием кнопки главного выключателя - (0) (см. Рис. 23A).
2. Осторожно извлеките топливный слой и отложите в безопасное место.
3. Извлеките резервуар для воды из верхней части поддона.
4. Отсоедините электрический кабель парогенератора, расположенного на правой стороне поддона (См. Рис. 27).
5. Насадка удерживается в поддоне двумя оранжевыми фиксаторами – слева и справа. Одной рукой нажмите на фиксатор слева, а другой – освободите край насадки из фиксатора. Повторите то же самое с правой стороны (см. Рис. 28). Далее извлеките насадку из поддона и отложите в сторону (см. Рис. 29).
6. Осторожно поднимите поддон (см. Рис. 31), стараясь держать его ровно, чтобы не пролить воду. Поместите поддон в раковину.
7. Осторожно слейте воду из резервуара в раковину, обратив внимание на то, что парогенератор (см. Рис. 30) удерживается на месте с помощью фиксирующей скобы.
8. Влейте небольшое количество средства для мытья посуды в резервуар и, используя мягкую щётку, аккуратно очистите все поверхности резервуара, а также парогенератор, включая конус и металлические диски, расположенные на верхней рифлёной поверхности.

9. После очистки тщательно сполосните резервуар чистой водой и убедитесь, что моющее средство полностью смыто.
10. Очистите насадку мягкой щёткой и тщательно промойте водой.
11. Выполните действия 1–6 в обратном порядке для сборки.

ПАРОГЕНЕРАТОР

Парогенератор является расходным материалом и со временем может потребовать замены в зависимости от интенсивности его использования. Замену парогенератора можно произвести у вашего дилера. Парогенератор удерживается в поддоне с помощью фиксирующей скобы (см. Рис. 30).

Если вам необходимо заменить парогенератор:

1. Выполните шаги 1-5 в разделе «Техническое обслуживание», п. «Очистка - Поддон», чтобы получить доступ к преобразователю.
2. Нажмите на скобу и поднимите парогенератор, извлекая его из держателя.
3. Поместите новый парогенератор в поддон, убедившись, что его кабель не перекрывает конус.
4. Выполните описанные выше шаги в обратном порядке, чтобы установить поддон и насадку обратно в поддон.

ВОЗДУШНЫЙ ФИЛЬТР

1. Осторожно извлеките топливный слой и отложите его в безопасное место.
2. Осторожно извлеките воздушный фильтр из пластикового держателя, потянув его вверх (см. Рис. 32).
3. Осторожно промойте фильтр водой в раковине и вытрите насухо тканевым полотенцем.
4. Установите фильтр на место, убедившись, что чёрный фильтр грубой очистки направлен наружу.
5. Установите топливный слой на место.

ПОИСК И УСТРАНЕНИЕ НЕИСПРАВНОСТЕЙ

Данное устройство разработано таким образом, чтобы оповещать пользователя о наличии определённых неисправностей путём мигания встроенных светодиодных индикаторов. Индикаторы будут мигать определённое количество раз, соответствующее возникшей ошибке. Описание неисправностей, их возможных причин и методов устранения приведено в Таблице ниже.

Проблема	Причина	Решение
Очаг не работает	Проблема с электрическим подключением. Устройство выключено	Убедитесь, что электрические соединения выполнены правильно, и очаг подключён к сети электропитания. Убедитесь, что очаг включён нажатием кнопки главного выключателя (см. Рис. 23).
Очаг не работает. Работает только светодиодный топливный слой.	Низкий уровень воды. Очаг установлен на неровной поверхности под уклоном.	Долейте воду в резервуар(-ы). См. раздел «Низкий уровень воды/повторная заправка резервуара для воды» выше. Убедитесь, что очаг установлен на ровной поверхности, обеспечивающей его горизонтальное положение. Используйте встроенный уровень для проверки (см. Рис. 6).
Светодиоды мигают дважды, и очаг издаёт два звуковых сигнала.	Уровень воды в очаге приближается к критическому минимуму.	Долейте воду в резервуар(-ы). См. раздел «Низкий уровень воды/повторная заправка резервуара для воды» выше.
Очаг не работает. Светодиоды мигают дважды с одной стороны каждые 8 секунд.	Низкий уровень воды на мигающей стороне.	Долейте воду в резервуар(-ы). См. раздел «Низкий уровень воды/повторная заправка резервуара для воды» выше.
Очаг не работает. Светодиоды мигают трижды с одной стороны каждые 8 секунд.	Слишком быстрый расход воды. Противоречивые показания уровня воды (минимальный и максимальный уровни считываются одновременно).	Убедитесь в отсутствии утечек в поддоне. Убедитесь, что парогенераторы свободно перемещаются внутри поддона. Убедитесь, что очаг установлен на ровной поверхности, обеспечивающей его горизонтальное положение. Используйте встроенный уровень для проверки (см. Рис. 6).
Недостаточная генерация или отсутствие пара.	Неисправность парогенератора. Парогенератор загрязнён. Парогенератор неправильно установлен в поддоне. Фильтр засорён или загрязнён. Насадка неправильно установлена в поддоне. Насадка загрязнена.	Проверьте работу парогенератора. Тщательно очистите резервуар и парогенератор. Выключите очаг, снимите насадку с резервуара и убедитесь, что парогенератор правильно установлен в поддоне. Снимите воздушный фильтр и очистите его. Убедитесь, что он правильно установлен обратно в устройство. Убедитесь, что насадка правильно установлена в поддоне. Тщательно очистите резервуар, парогенератор и насадку.

Эффект пламени сопровождается слишком большим количеством пара.	Установлен слишком высокий уровень эффекта пламени.	Уменьшите интенсивность эффекта пламени. Дайте прибору некоторое время адаптироваться к новым настройкам.
Очаг не работает. Светодиоды мигают четыре раза каждые 8 секунд.	Требуется дозаправка резервуара для воды.	Долейте воду в резервуар(ы) изделия. См. раздел «Заполнение резервуаров для воды» выше.
Очаг не работает. Светодиоды мигают с одной стороны устройства каждые 8 секунд.	Резервуар на мигающей стороне переполнен.	Отключите очаг и подачу воды. Обратитесь за помощью к своему дилеру.
Bluetooth-приёмник перестал работать.	Слабое электрическое соединение.	Проверьте подключение к приёмнику (см. Рис. 9).
Пульт ДУ перестал работать.	Проблема с дальностью действия Bluetooth-приёмника Ненадёжное соединение Bluetooth-приёмника. Необходимо заменить батарейки в пульте ДУ.	Проверьте расположение Bluetooth-приёмника. Убедитесь, что его не перекрывает металлическая или бетонная конструкция. Проверьте подключение к приёмнику (см. Рис. 9). Замените батарейки пульта ДУ на две новые батарейки типа AAA.

ДОПОЛНИТЕЛЬНАЯ ИНФОРМАЦИЯ

ПОСЛЕПРОДАЖНОЕ ОБСЛУЖИВАНИЕ

Гарантия на изделие составляет два года с даты покупки. В течение данного периода мы обязуемся бесплатно отремонтировать или заменить данное изделие при условии, что монтаж и эксплуатация данного устройства осуществлялись в соответствии с настоящим руководством. Ваши права в рамках данной гарантии дополняют ваши законные права, которые, в свою очередь, не затрагиваются данной гарантией.

Для получения первоначальной консультации и поддержки сначала обратитесь к продавцу, у которого был приобретён очаг. При обращении убедитесь, что у вас имеется номер модели и серийный номер очага. Эти номера указаны на этикетке с техническими характеристиками устройства (см. Рис. 10A).

УТИЛИЗАЦИЯ



Оборудование данного типа и его части подлежат сортировке и отдельной утилизации по истечении срока службы. Не допускается утилизация данного оборудования совместно с другими бытовыми приборами. Обратитесь в соответствующую службу, ответственную за сбор, сортировку, переработку и утилизацию электрических приборов в вашем населённом пункте.

ПАТЕНТ/ЗАЯВКА НА ПАТЕНТ

Продукция линейки Optimyst защищена одним или несколькими из следующих патентов и заявок на патенты:

Великобритания GB2460259B, GB2475794B, GB2418014, EP2029941, GB2436212, GB2402206B
США US8413358, US8136276, US7967690, US8574086
Россия RU2434181
Европа EP2029941, EP2315976, EP1787063 (A1), EP2388527, EP2029941
Китай CN101883953A, CN102105746A, CN101057105 (A), CN101438104
Австралия AU2009248743A1, AU2007224634
Канада CA2725214, CA2579444, CA2645939
Южная Африка ZA2008/08702
Мексика MX2008011712
Южная Корея KR101364191
Япония JP5281417, JP5496291
Бразилия BRP10708894
Индия 4122/KOLNP/2008
Новая Зеландия NZ571900

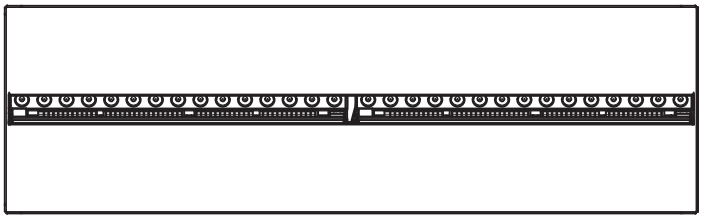

МОДЕЛЬ	ГАБАРИТНЫЕ РАЗМЕРЫ «A»
CAS500R-RGB	508 мм
CAS1000R-RGB	1017 мм

ТОПЛИВНЫЙ СЛОЙ	ГАБАРИТНЫЕ РАЗМЕРЫ «B»
Металлическая пластина	304 мм
Муляж дров	354 мм

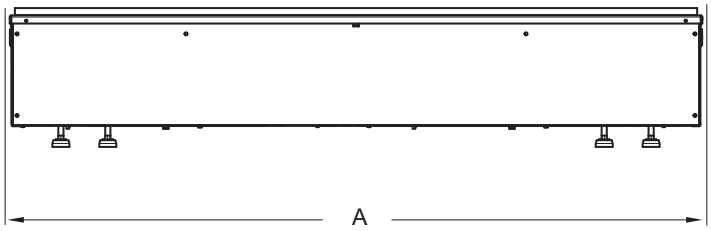

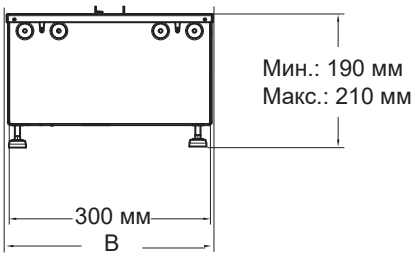

Рис. 1

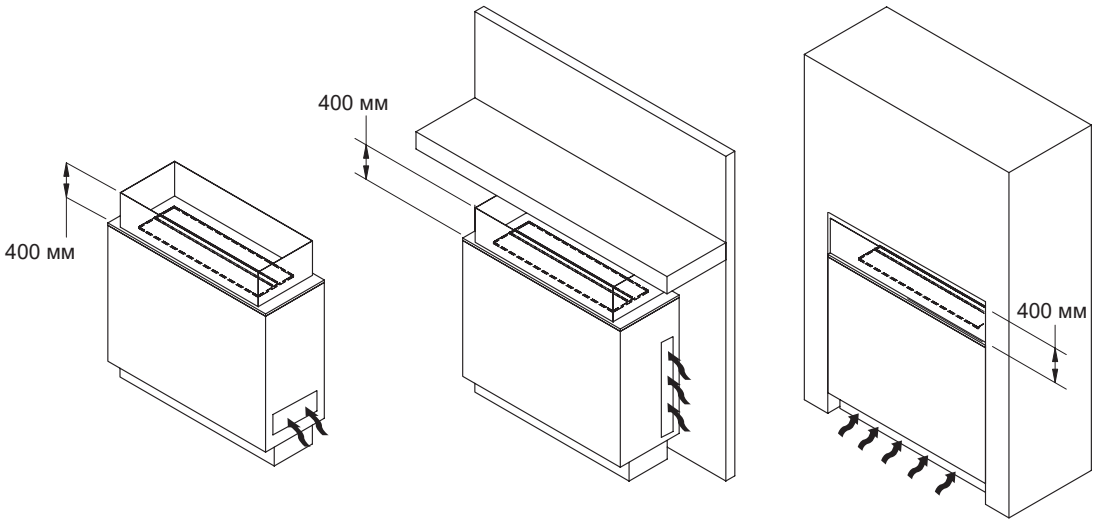

Рис. 2

Рис. 3

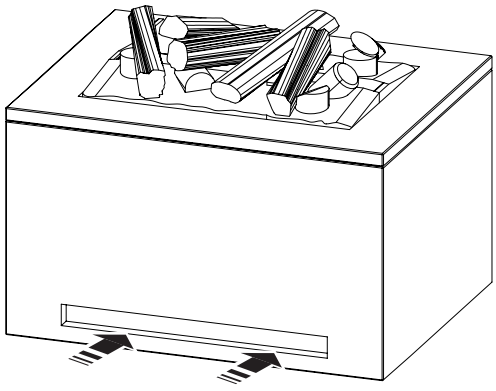

≋ >210 см^2
Пример: 42 см x 5 см

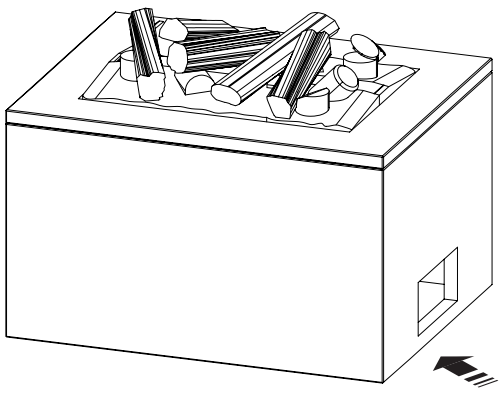

≋ >210 см^2
Пример: 14,5 см x 14,5 см

Рис. 4

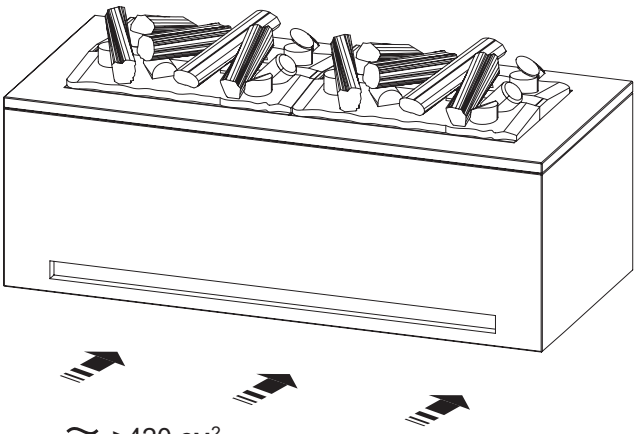

≋ >420 см^2
Пример: 84 см x 5 см

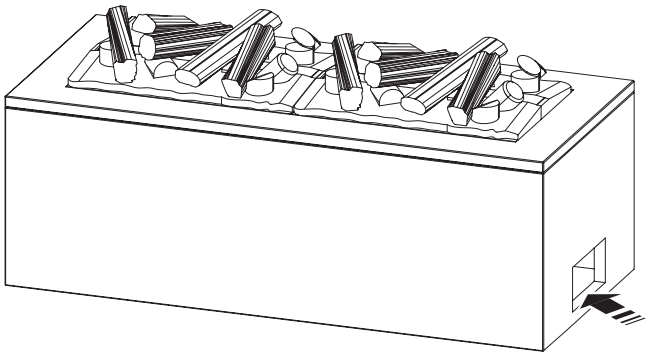

≋ >420 см^2
Пример:
>20,5 см x 20,5 см

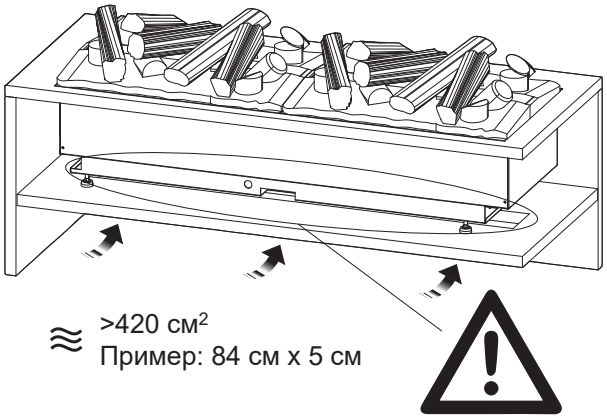

≋ >420 см^2
Пример: 84 см x 5 см

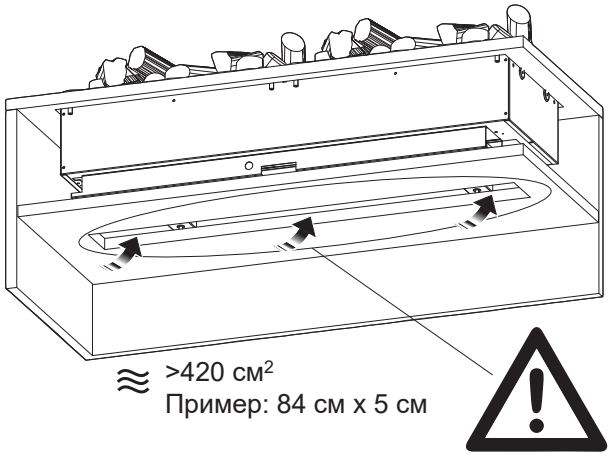

≋ >420 см^2
Пример: 84 см x 5 см

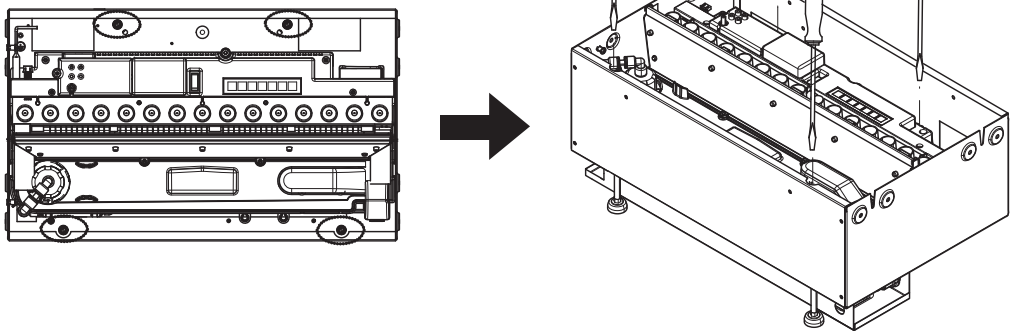

Рис. 5

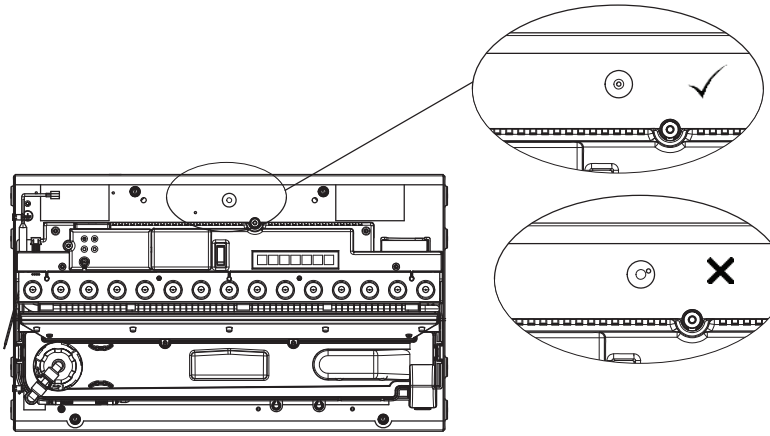

Рис. 6

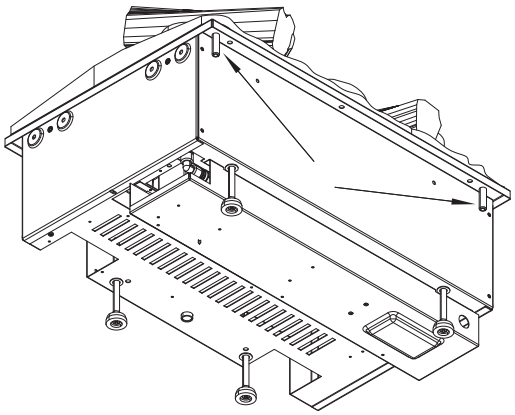

Рис. 7

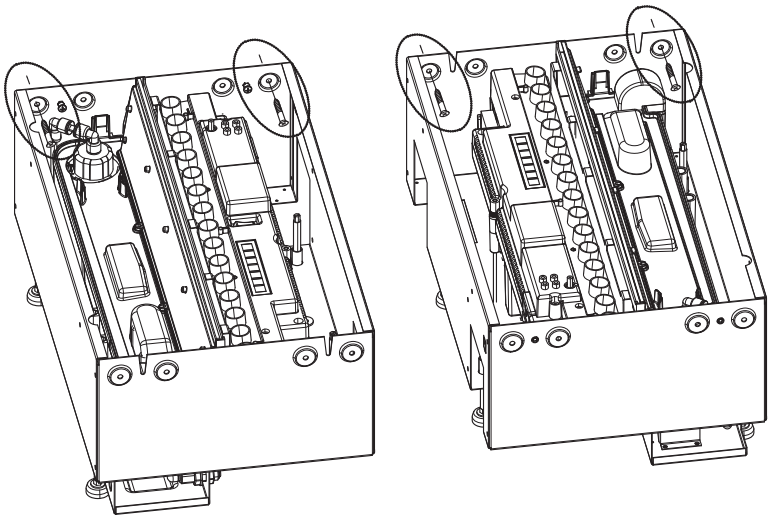

Рис. 8

CAS500R-RGB CAS1000R-RGB

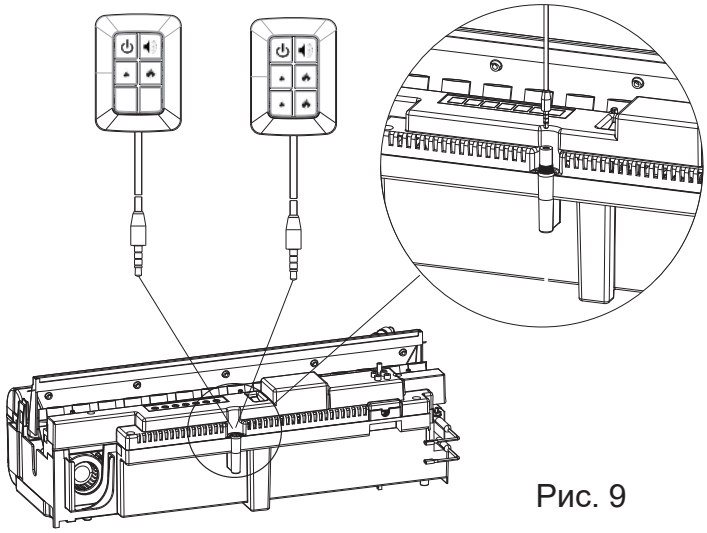

Рис. 9

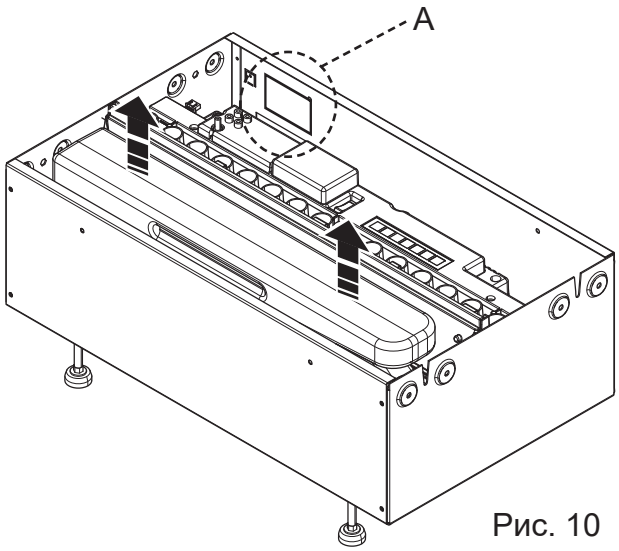

Рис. 10

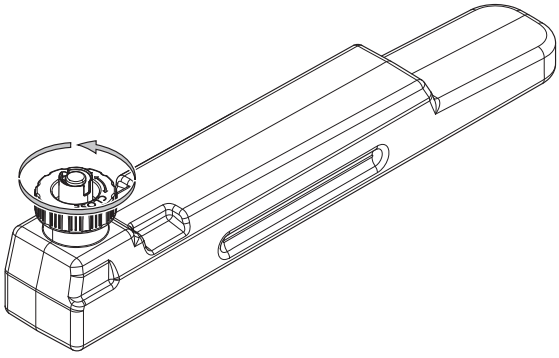

Рис. 11

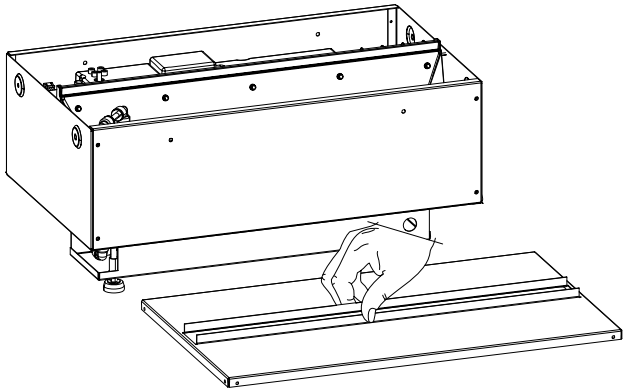

Рис. 12

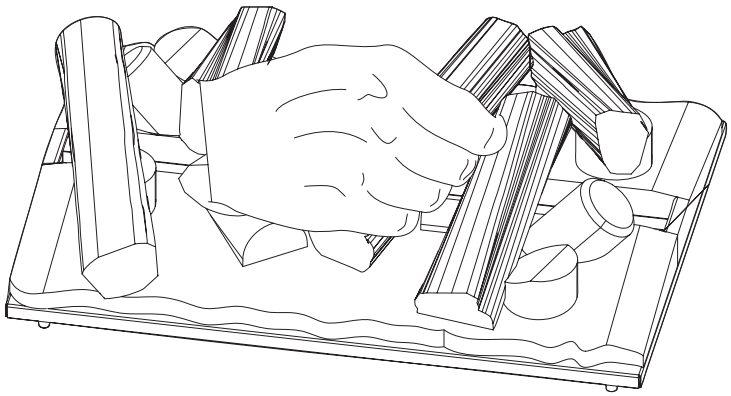

Рис. 13

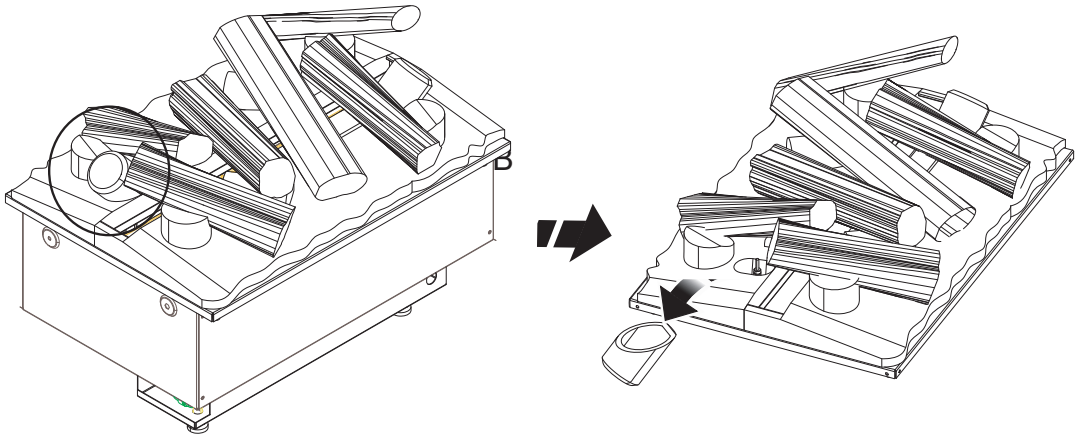

Рис. 14

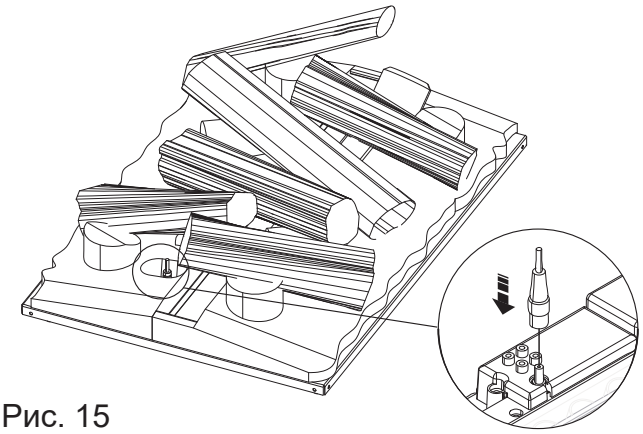

Рис. 15

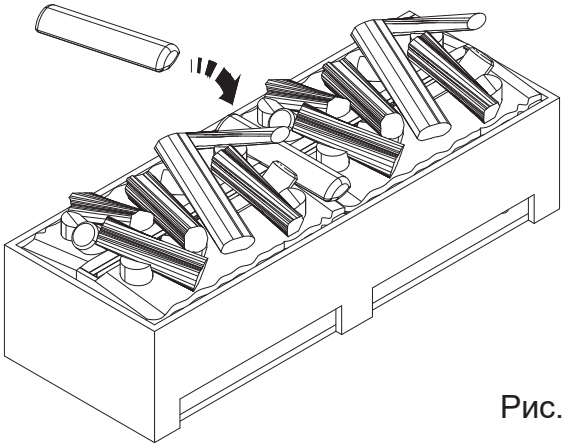

Рис. 16

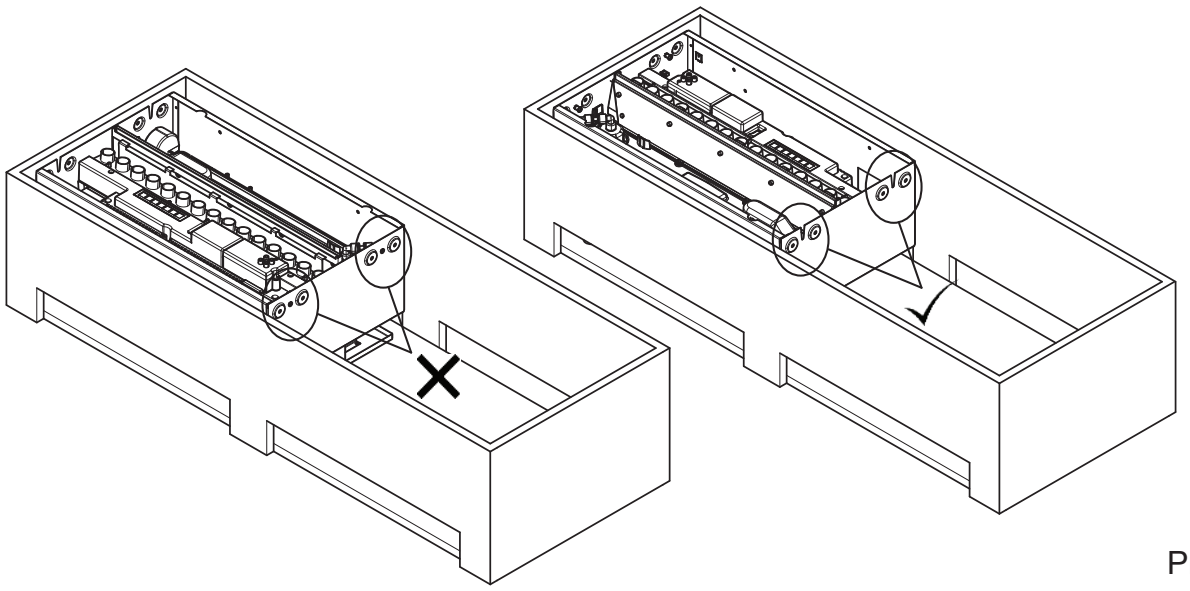

Рис. 17

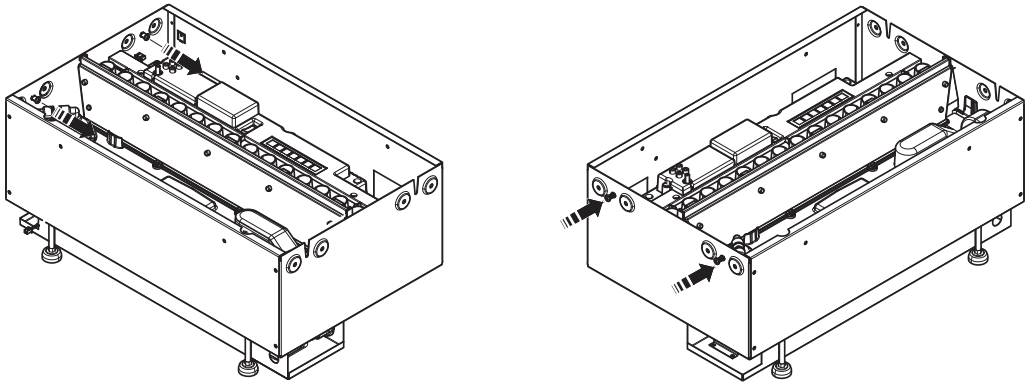

Fig. 18

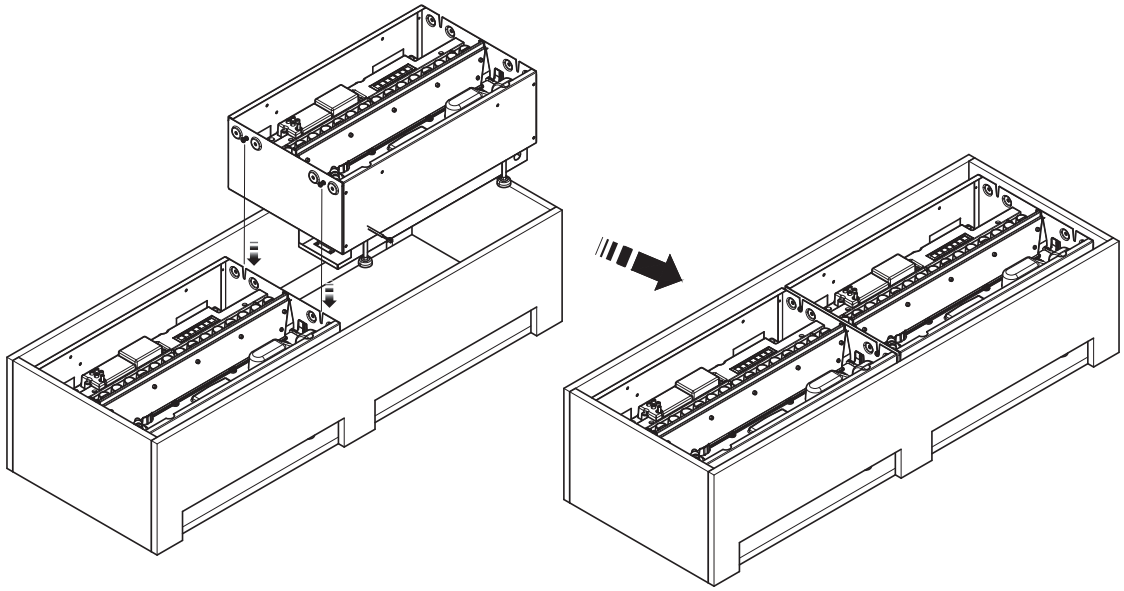

Рис. 19

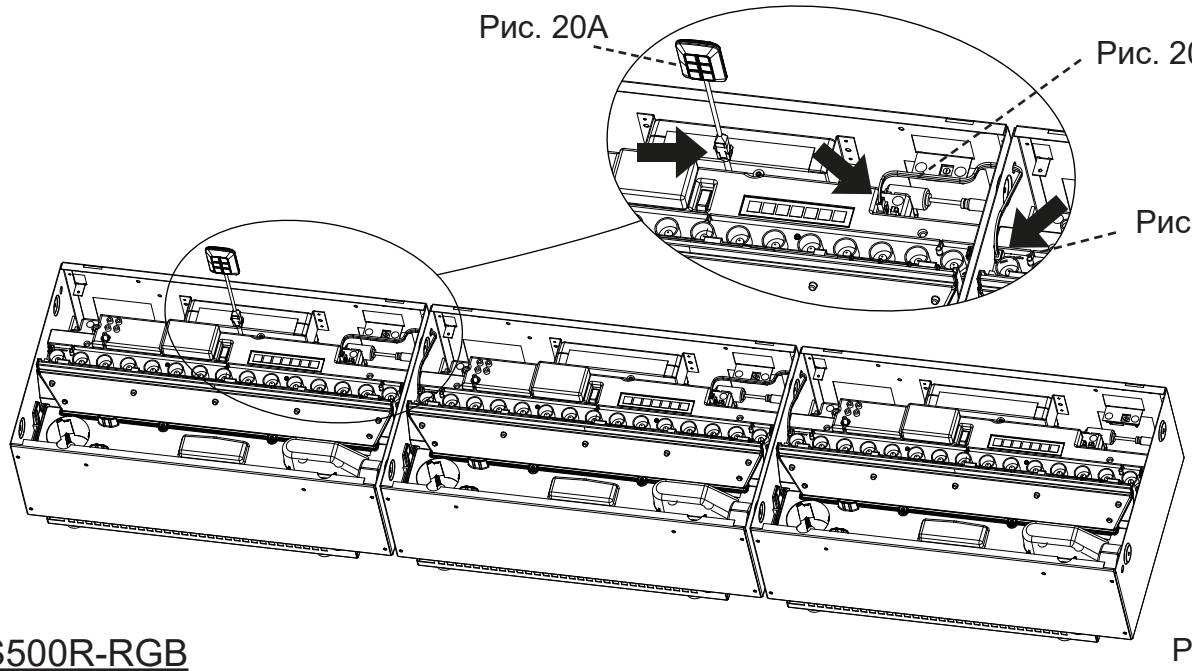

CAS500R-RGB

Рис. 20

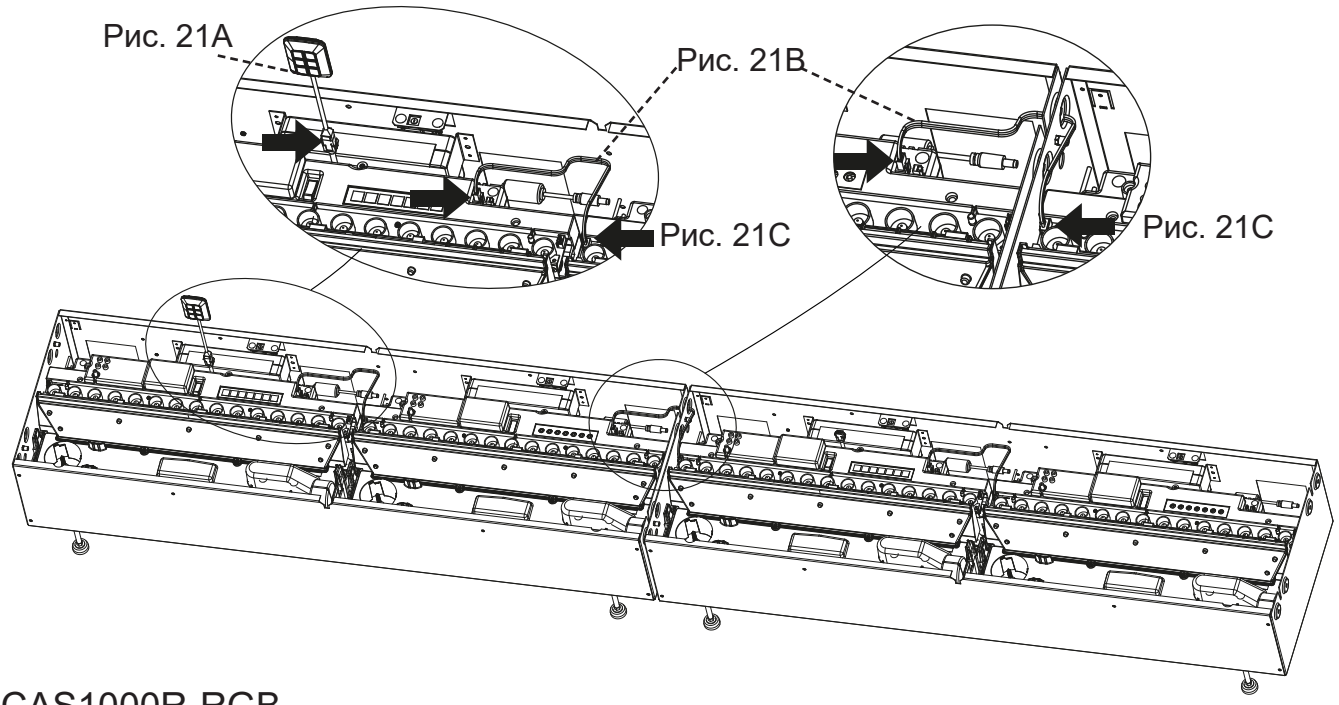

CAS1000R-RGB

Рис. 21

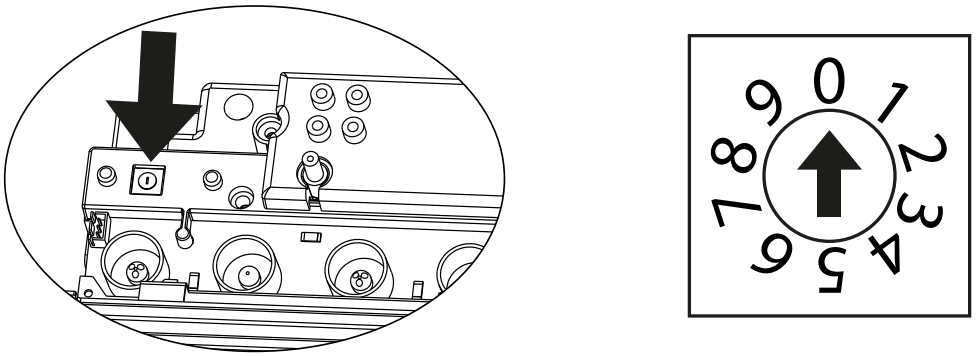

Рис. 22

Рис. 23

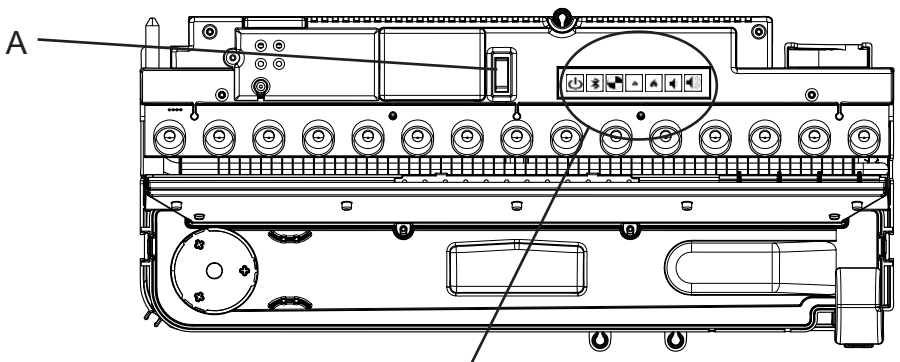

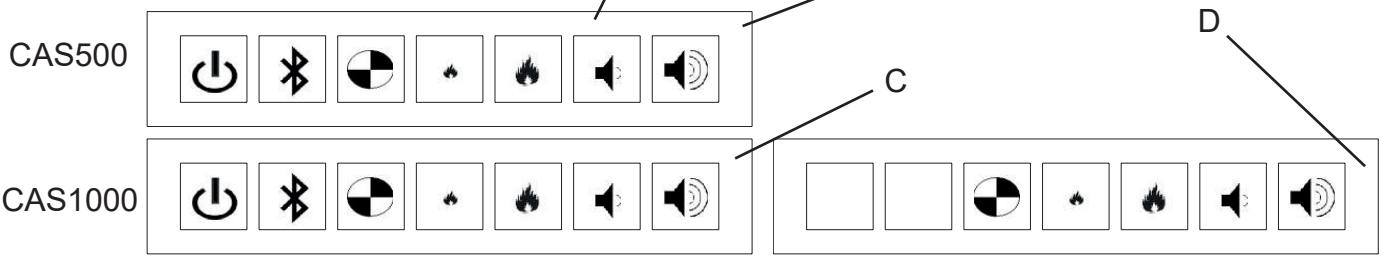

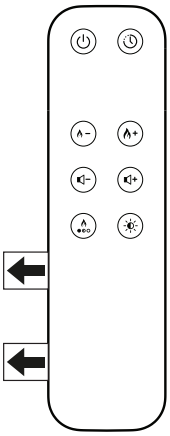

Рис. 24

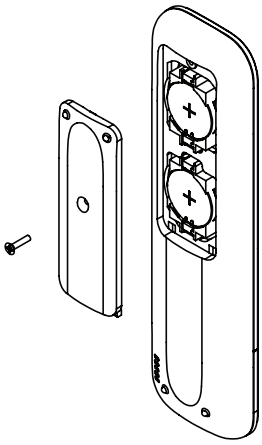

Рис. 25

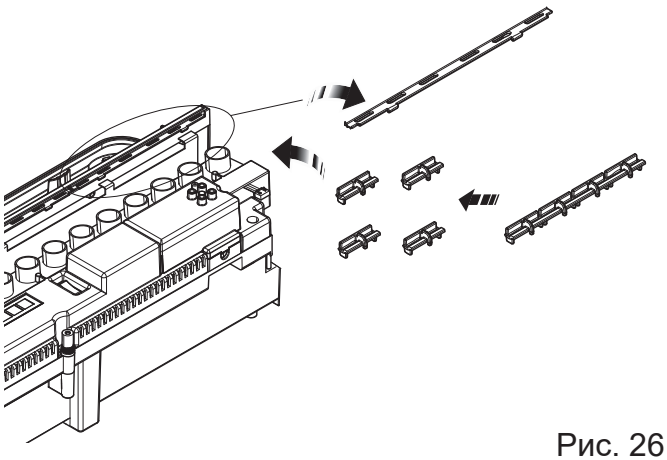

Рис. 26

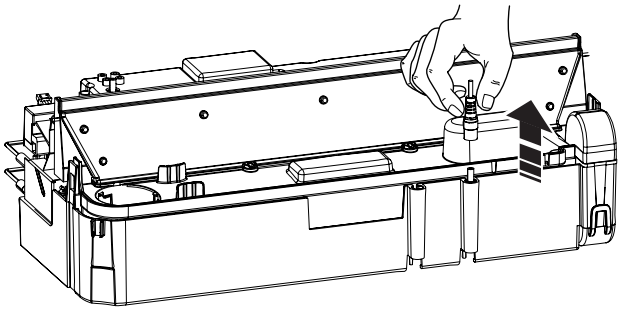

Рис. 27

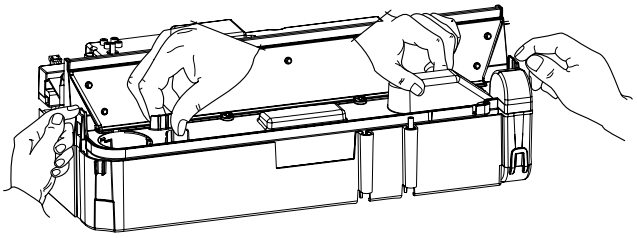

Рис. 28

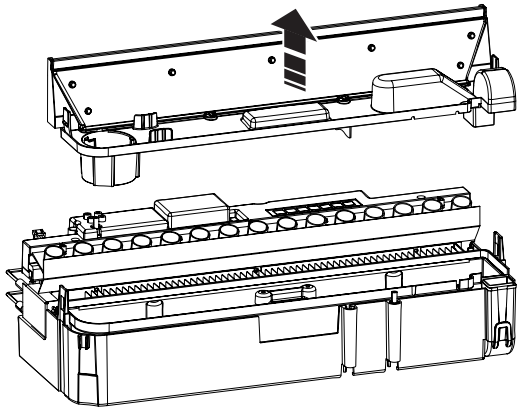

Рис. 29

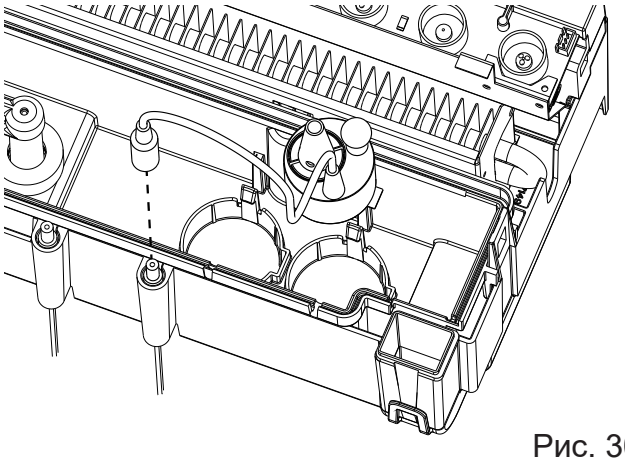

Рис. 30

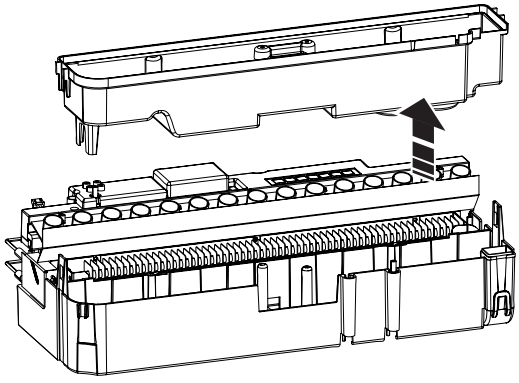

Рис. 31

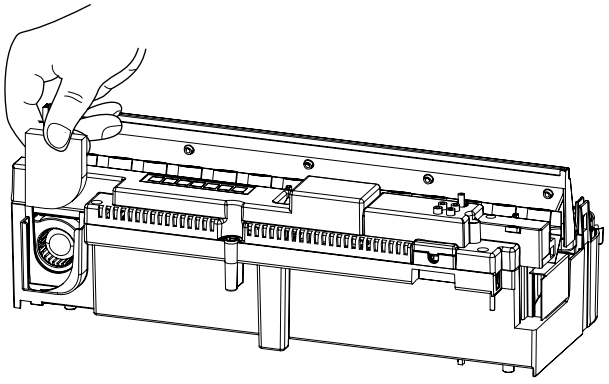

Рис. 32