

Kominek powietrzny stalowy KRATKI LUCY 15 kW Ø 200

SKU: LUCY/15/NEW EAN: 5903751317456

2 210,53 $

Технические данные

Общие данные

Версия	**Передняя панель**
Номинальная мощность (кВт)	**15**
Диапазон мощности нагрева (кВт)	**6.5 - 18.5**
Тепловой КПД (%)	**81**
Температура дымовых газов (oC)	**263**
Максимальная длина заготовки (см)	**40**
Минимальная требуемая активная площадь впускных решеток (см2)	**≥700**
Минимальное требуемое активное поле выходных решеток (см2)	**≥900**
диаметр выходного отверстия дымовых газов	**200**
ЦВЕТ	**Черный**
ЗАКРЫТИЕ	**НЕТ**
Материал	**сталь**
Открывание двери	**Левый**

Energeticheskaya effektivnost

Класс энергоэффективности	**A**
ЭЭИ	**107.5**
Сезонная энергоэффективность (%)	**71**
Тепловая мощность для отопления помещений (кВт)	**15**
Выбросы CO (при 13% O2) ≤ приведены в %	**0.092**
Выбросы CO (мг/м3)	**1119**
Выбросы пыльцы (мг/м3)	**19**
Выбросы NOx (мг/м3)	**108**
Выбросы ОГК (мг/м3)	**43**
Массовый расход дымовых газов (г/с)	**12.6**

Сертификация / соответствие

Сертификаты	**KRATKI PRO, Ekodesign, Предназначен для оздоровления, BImSchV 2**

Дополнительная информация

Оборудование	**Воздухозаборник, Декоративное стекло, Загрузка камеры сгорания, Зольник**
ФРОНТ	**Стальная передняя панель со стеклом с шелкографией**
Тип топлива	**Опытная лиственная древесина (влажность ≤20%)**
EAN	**5903751317456**

Физические параметры

Ширина (см)	**86.6**
Высота (см)	**130.2**
Глубина (см)	**49**
Вес (кг)	**258.46**

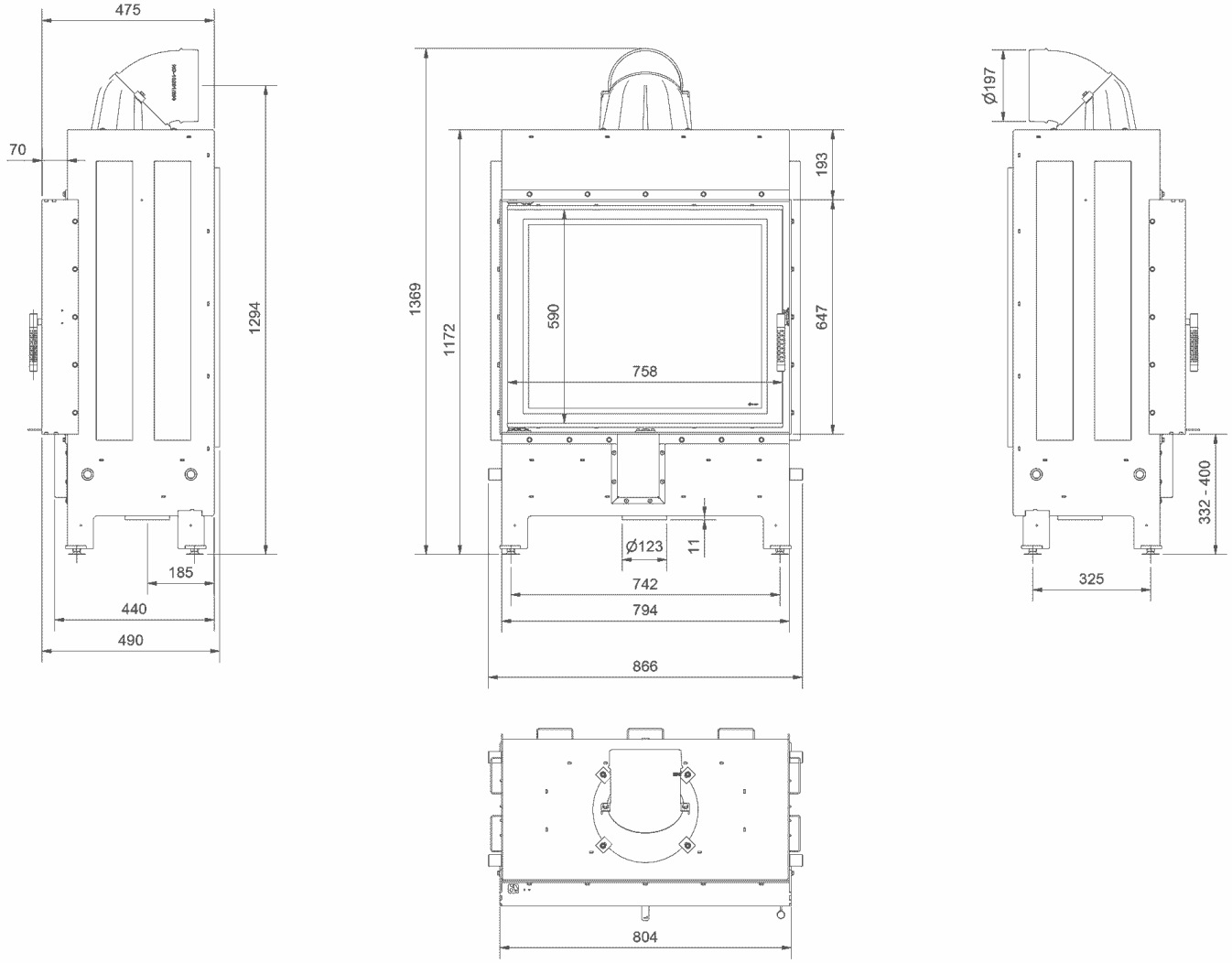
475
70
1294
185
440
490
1369
1172
590
193
647
758
Ø123
11
742
794
866
804
Ø197
332 - 400
325