ASTOV KAMIN

# ТОПКА ПОДОВАЯ С 2 СТОРОННИМ СТЕКЛОМ (Г-ОБРАЗНОЕ) И БОКОВЫМ ОТКРЫВАНИЕМ ДВЕРКИ

# П2С 800 L



## ТЕХНИЧЕСКИЕ ДАННЫЕ

| | |
|---|---|
| Габаритные размеры | Ш -870мм*В-1226мм*Г-540мм |
| Размер проёма для дверки | Ш - 800мм *В-570мм |
| Диаметр дымового патрубка | ϕ200 мм |
| Футеровка | Стальные широкие пластины, Панели 3Д, Шамот или Керамика |
| Вес | 240-290 кг |
| Номинальная мощность | 8 кВт |
| КПД с закрытой дверкой, в номинальном режиме | 80% |
| Система «чистое стекло» регулируемая. | |
| Регулируемый вторичный дожиг . | |
| Рекомендуется для помещений не менее 100 м$^3$ (норма 200 м$^3$) | |
| В комплекте ножки, регулируемые по высоте | |
| Гарантия 5 лет при условии соблюдения прилагаемой инструкции и СНиП | |

Производитель оставляет за собой право вносить отдельные изменения в модели топок в целях улучшения потребительских свойств продукции.

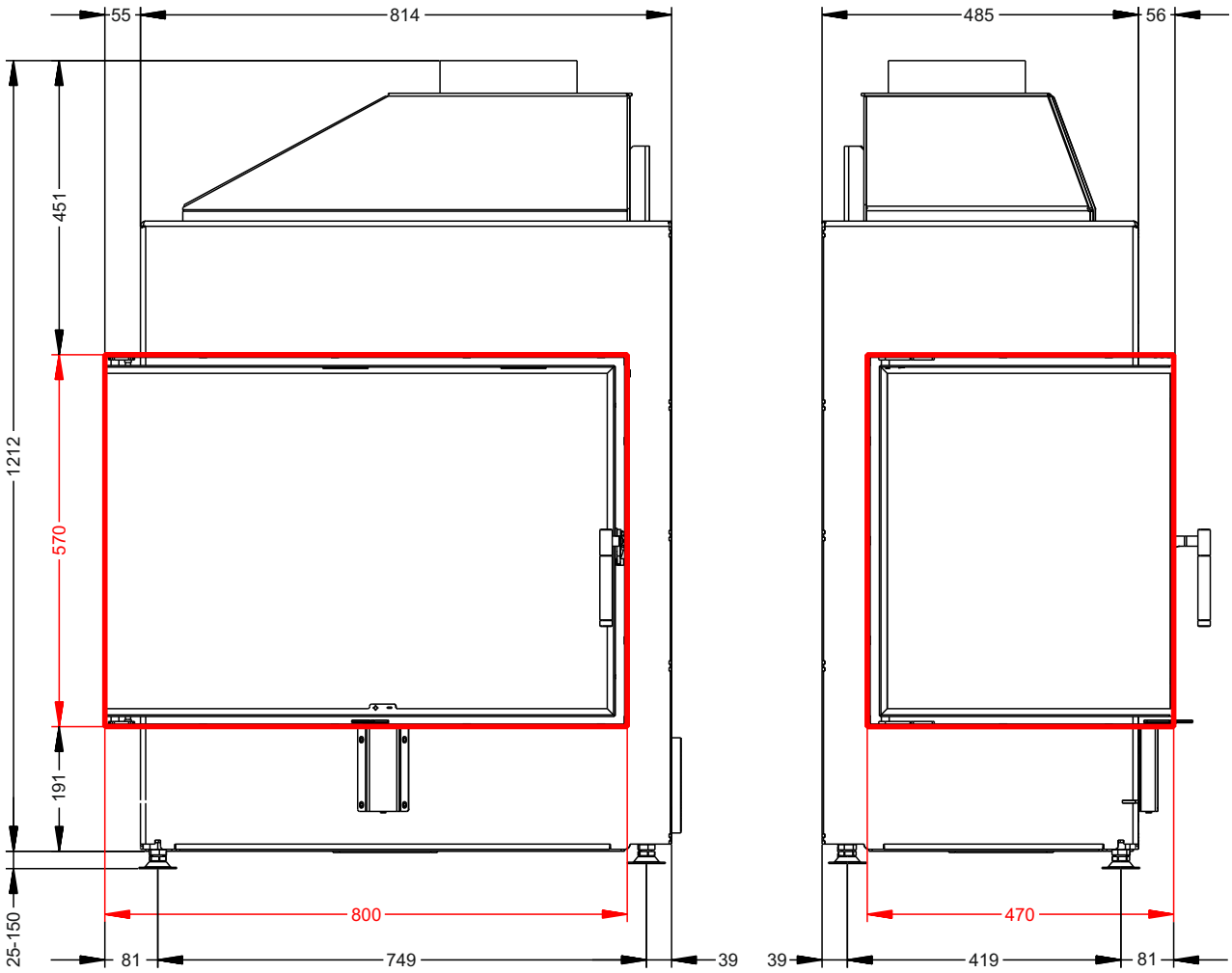


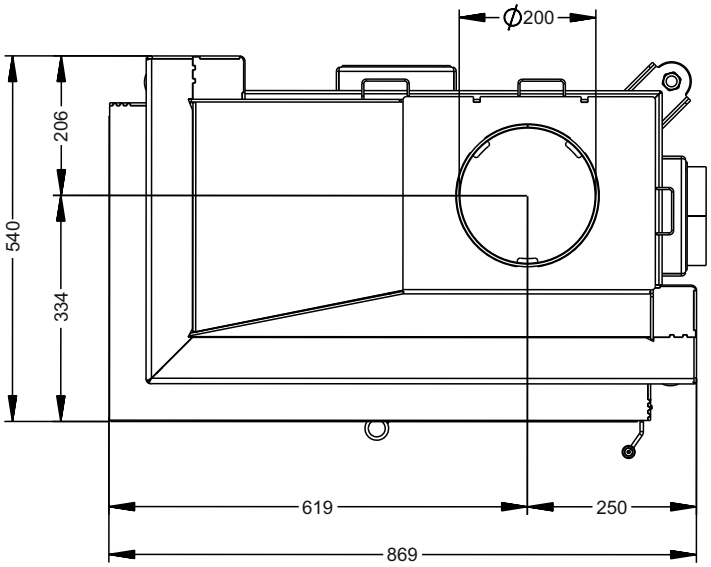


ASTOV
KAMIN

Производитель оставляет за собой право вносить отдельные изменения в модели топок в целях улучшения потребительских свойств продукции.

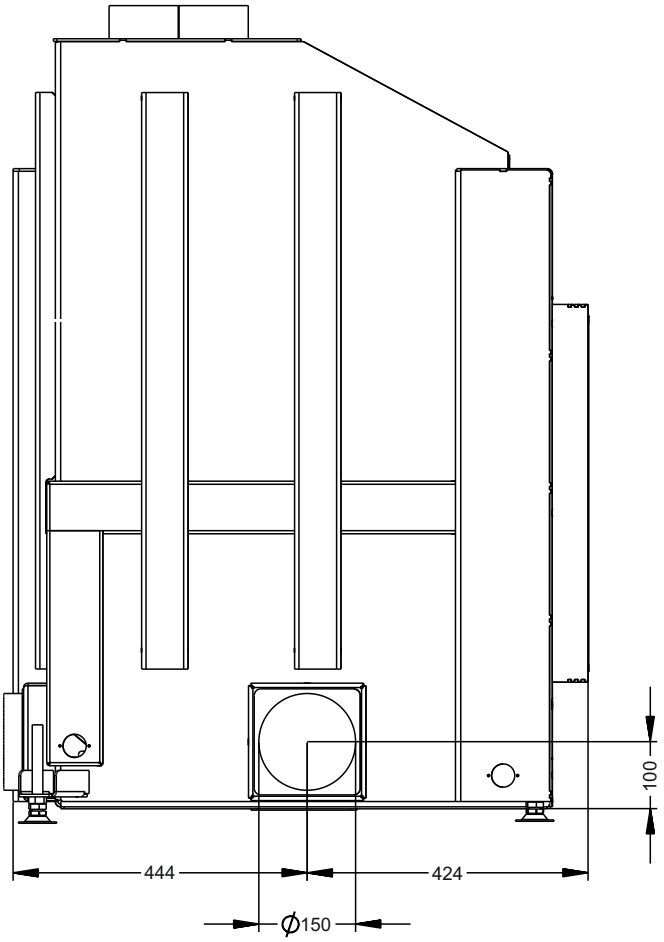


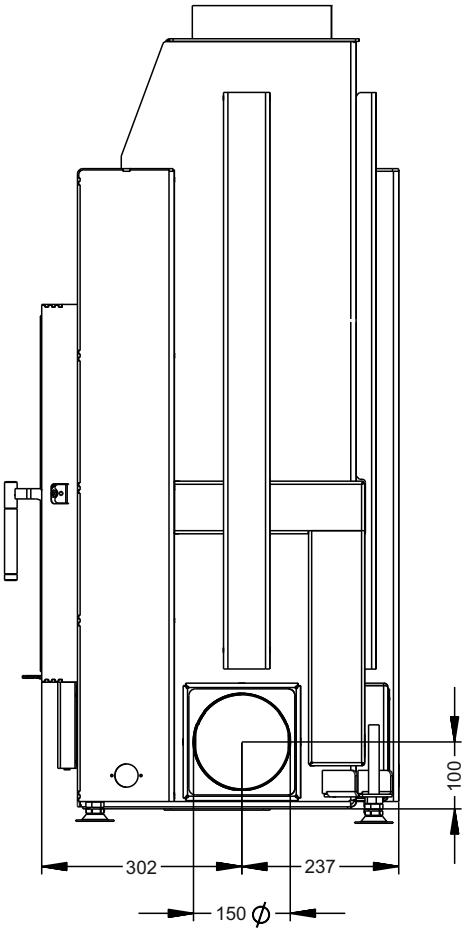


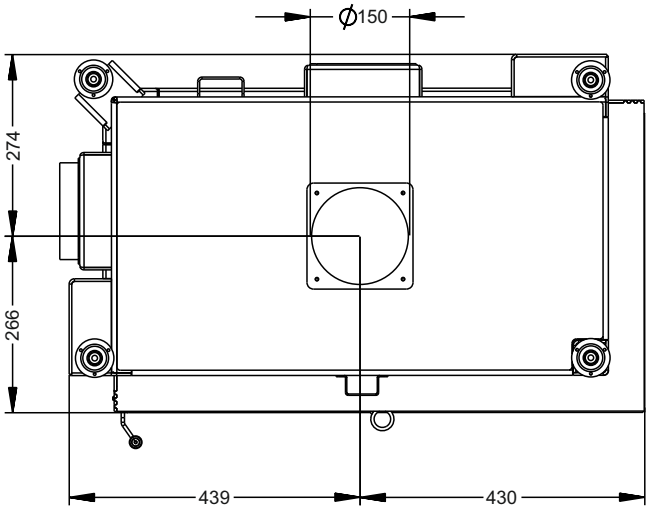


Производитель оставляет за собой право вносить отдельные изменения в модели топок в целях улучшения потребительских свойств продукции.