PRO METALL

Есть вопросы?
Звоните на горячую линию:
8 800 707 30 96
ProMetall.ru

Инструкция по сборке печи «Эйфория» в облицовке «Империя»



СДЕЛАНО В ВОРОНЕЖЕ

Поздравляем Вас с приобретением новейшей разработки в сфере банного мастерства от «ПроМеталл»!



ПЕЧЬ БАННАЯ «ЭЙФОРИЯ» В ОБЛИЦОВКЕ «ИМПЕРИЯ» — стильная модификация печи «Эйфория» в облицовке из натурального камня.

Уникальность этой модели – полностью закрытая облицовка из натурального камня, лаконичный дизайн и инновационная заливная горловина.

Благодаря полностью закрытой облицовке печь выглядит изысканно и благородно. Эксклюзивный дизайн не оставляет на виду в парной ни одной металлической детали и обеспечивает 100% защиту от вредного инфракрасного излучения.

В комплект входит:



Печь
с облицовкой



Облицовка
чугунной трубы



Чугунный
дымоход 115/740



Стартовый
дымоход 130-136

I этап

Подготовительный

ВНИМАНИЕ! Для того, чтобы печь работала на полную мощность, необходимо заполнить закрытую внутреннюю каменку камнями для бани! ПроМеталл советует использовать для этого керамические камни и стальные пирамидки. Рекомендуем выложить на дно каменки 1-2 упаковки стальных пирамидок, а оставшееся пространство заполнить керамическими камнями или природными камнями для бани.

1. Устанавливаем печь в парной. Заполняем внутреннюю каменку камнями



2. Монтируем стартовый дымоход с ревизией, который идет в комплекте. Снимаем чугунную ручку с шибера. Удлинительную ручку не устанавливаем пока!

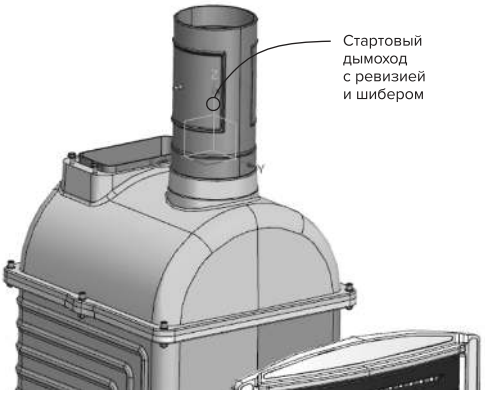

3. Устанавливаем корзину для камней для наружной закрытой каменки на направляющие

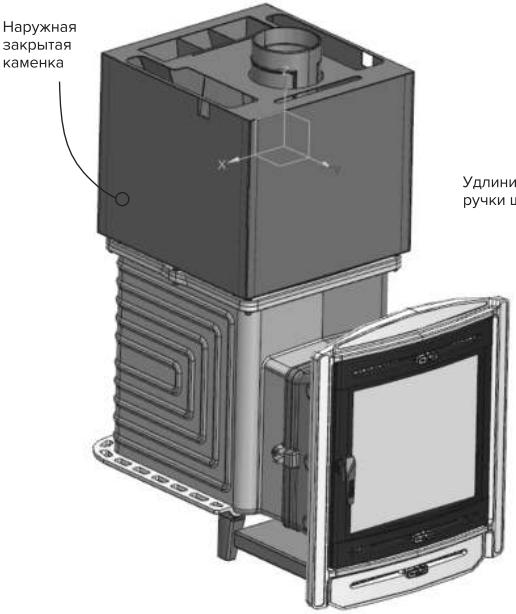

4. Устанавливаем удлинитель ручки шибера

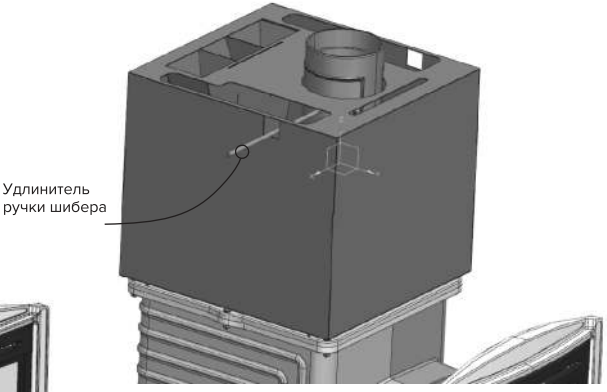

Купить камни
и пирамидки
на сайте prometall.ru:

II этап

Сборка облицовки печи

В комплект входит:

Скобы - 12 шт.



Скоба ножки – 4 шт.



Скоба для панелей между 1 и 2 рядом – 2 шт.



Скоба стойки — 2шт.



Скоба для панелей между 2 и 3 рядом и 3 и 4 рядом – 4 шт.

Последовательность крепления скобами облицовки:

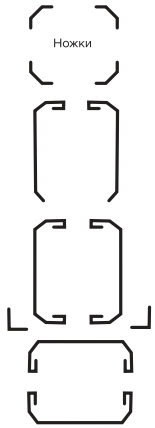

основание

Ножки – 4 шт.

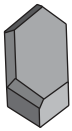

1 ряд

Панель 1.0, 1.8 - 2 шт.

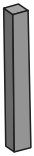

Панель 1.1, 1.7, 1.5, 1.3 - 2 шт.



Панель 1.2, 1.4, 1.6 - 3 шт.

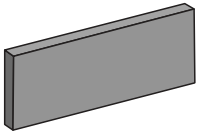

2 ряд

Панель 2.1, 2.3, 2.5, 2.7- 4 шт.



Панель 2.6, 2.4, 2.2- 3 шт.

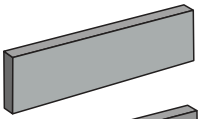

Панель 2.8- 1 шт.

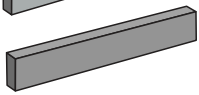

3 ряд

Панель 3.1, 3.3, 3.5, 3.7 - 4 шт.

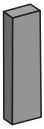

Панель 3.2, 3.4, 3.8 - 3 шт.

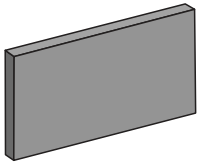

Панель 3.6 - 1 шт.

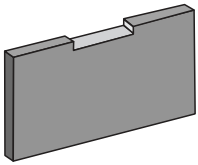

4 ряд

Панель 4.2, 4.4, 4.6, 4.8 – 4 шт.

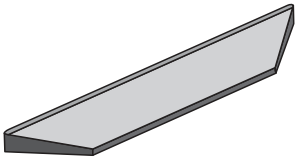

Уголки 4.1, 4.3, 4.5, 4.7 – 4 шт.



Центральный камень – 1 шт.

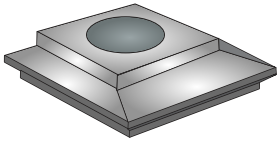

Нумерация деталей облицовки для последовательной сборки

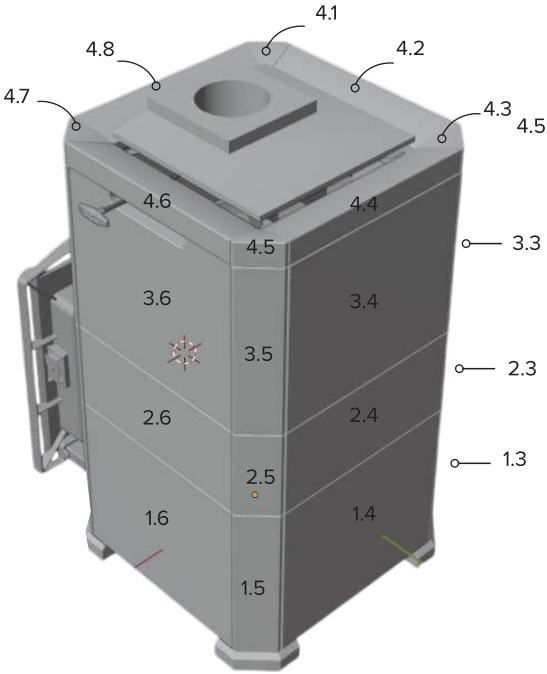

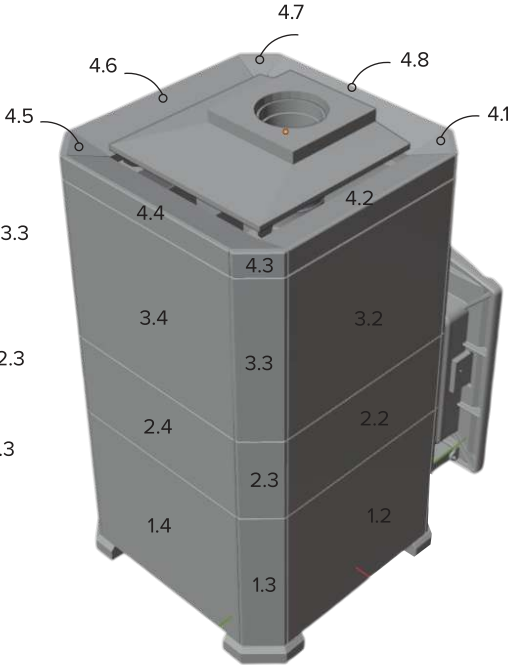

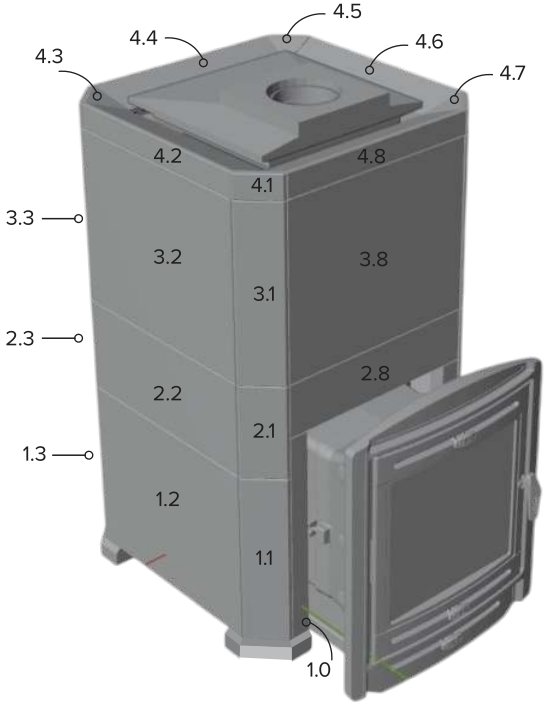

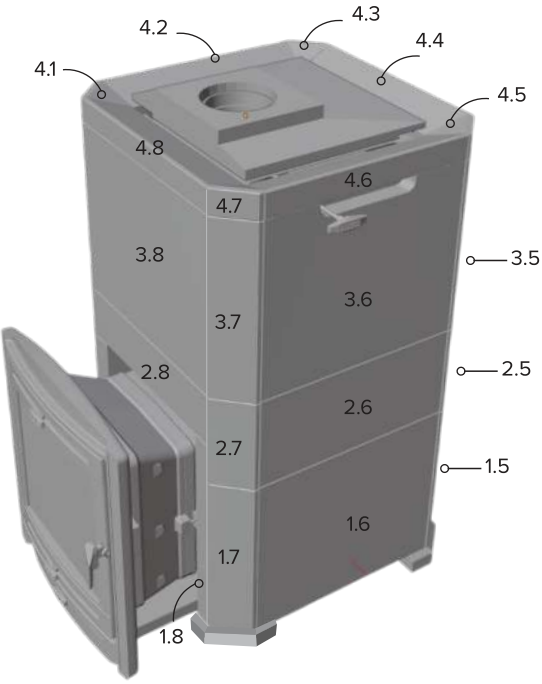

1. Выставляем прямоугольные ножки, вставляем металлические скрепляющие скобы сверху в пазы на ножках.

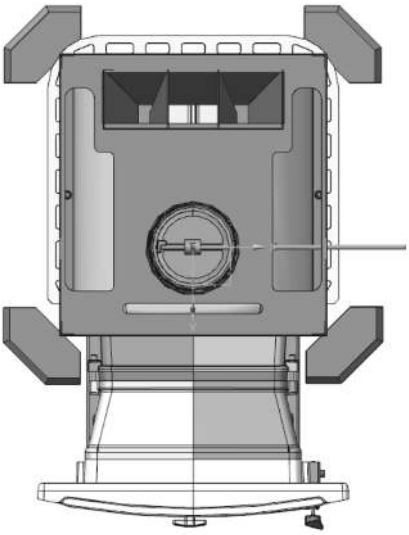

2. Собираем облицовку печи слева направо, если смотреть со стороны портала. Ставим плиту под номером 1.1. на установленные ножки, потом 1.2 и 1.3.

Вставляем скрепляющие металлические скобы в пазы на плитах. Они не только стягивают предыдущий ряд, но и позволяют надежно установить следующий ряд.

Первый ряд

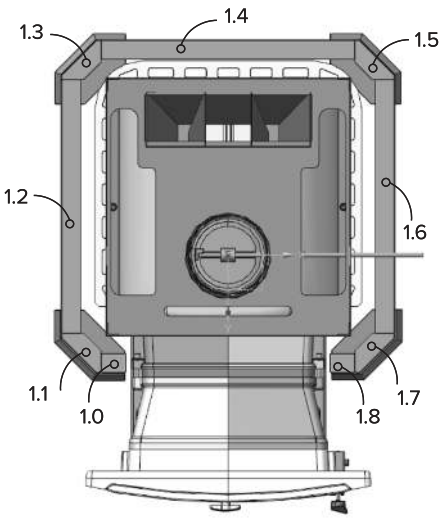

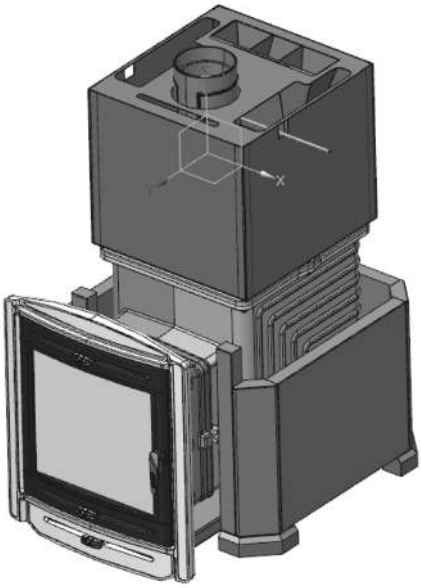

③ Второй ряд собираем аналогично первому, вставляем узкие элементы у портала 1.0 слева и 1.4 справа. Сверху устанавливаем скобы.

Второй ряд

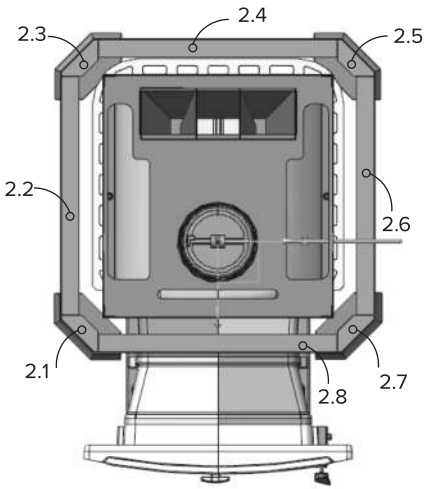

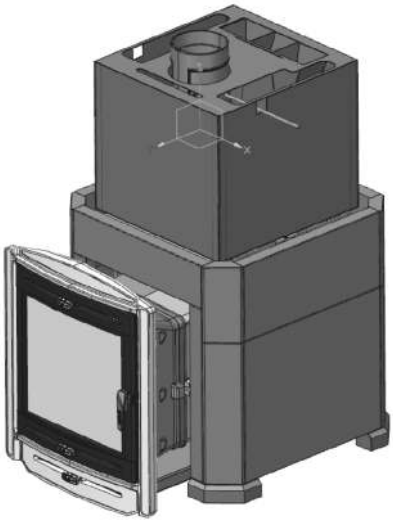

ВАЖНО!

а) Перед тем как перейти к следующему этапу, выровняйте корзину по уровню с помощью регулировки болтов (4 шт.)

б) Заполняем наружную закрытую каменку любыми природными камнями для бани, следуя рекомендациям (см. раздел «Укладка камней и их свойства» в паспорте печи).

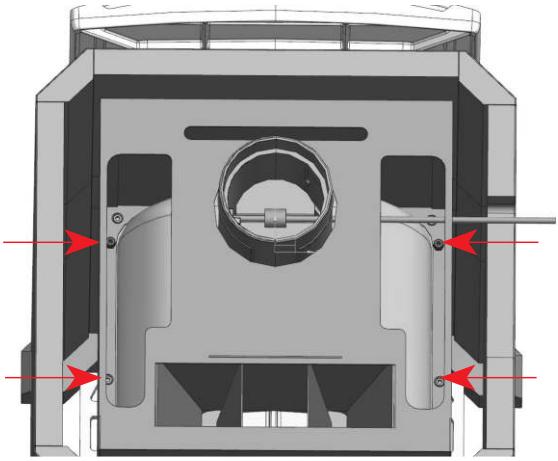

④ Третий ряд отличается от первого и второго формой фронтальной детали над порталом. Собираются аналогично, сверху устанавливаются скобы.

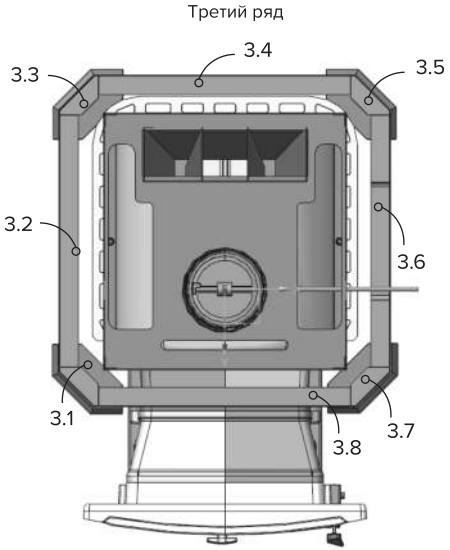

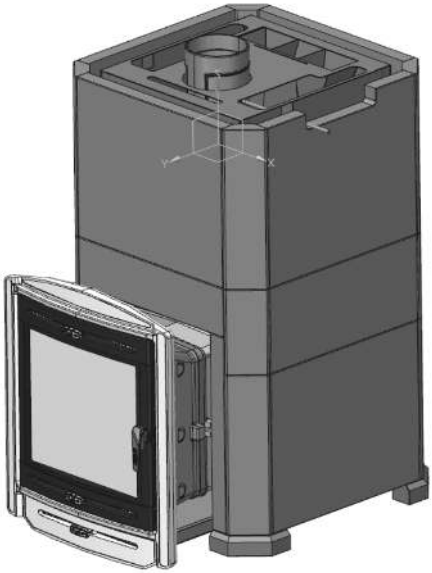

⑥ Собираем четвертый ряд каменных панелей. Все 8 деталей симметричны, представляют собой по форме уголок с уклоном, закрепляем их по аналогии с предыдущими рядами. Устанавливаем центральный камень на корзину, уже заполненную камнями. Обратите внимание, верхняя поверхность центрального камня — шлифованная, нижняя — шероховатая. Установите чугунную ручку на удлинитель шибера.

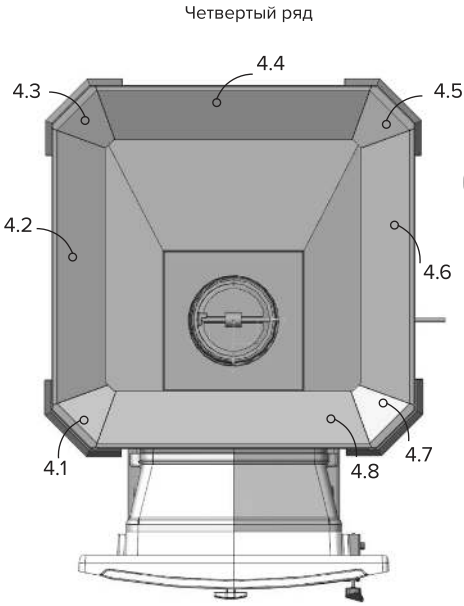



III этап

Сборка облицовки трубы

В комплект входит:

1. Монтажная площадка со скобами (направляющими) — 2 шт.

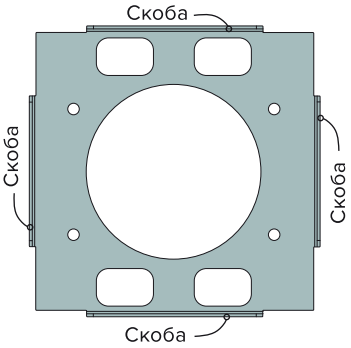

2. Хомут натрубный — 2 шт.

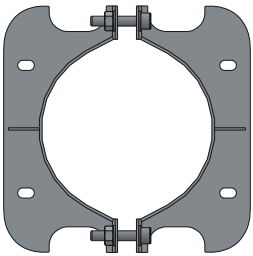

3. Каменная панель — 4 шт.

4. Крепёжные элементы



ВАЖНО: Перед тем, как приступить к сборке облицовки трубы, устанавлите чугунную трубу на стартовый дымоход, и только после этого переходите к сборке облицовки!



РЕКОМЕНДУЕМ: К этой модели печи идеально подойдут дымоходы CRAFT, заказать которые можно в нашем интернет-магазине prometall.ru:

Вариант I

1 Собираем хомут и монтажную площадку скобами вверх на свободной фиксации.

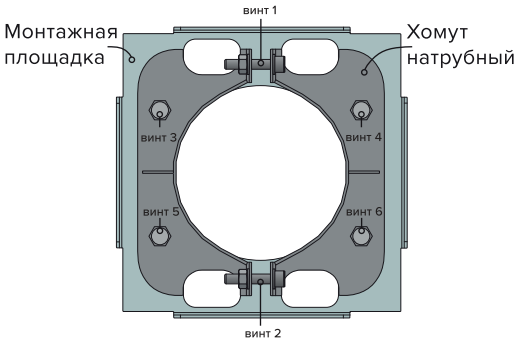

2 Надеваем собранную монтажную площадку (скобами вверх) и хомут на чугунную трубу через верх, жёстко фиксируем винтами в нижней части трубы.

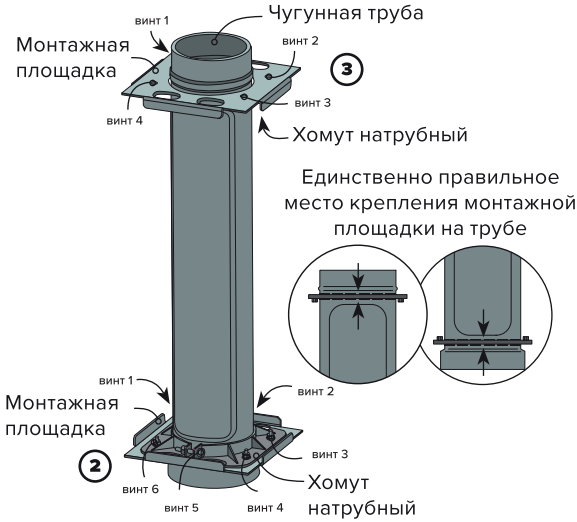

3 Надеваем собранную монтажную площадку (скобами вниз) и хомут на чугунную трубу через верх, наживляем винтами в верхней части трубы.

4 Последовательно вставляем (задвигаем) каменные панели так, чтобы в паз на панели вошла скоба на нижней монтажной площадке, как указано на схеме. Следим, чтобы торцы с фаской всегда были «на углу». В финале, затянуть винты на верхней монтажной площадке.

! Внимание! Этот этап монтажа проводится двумя участниками

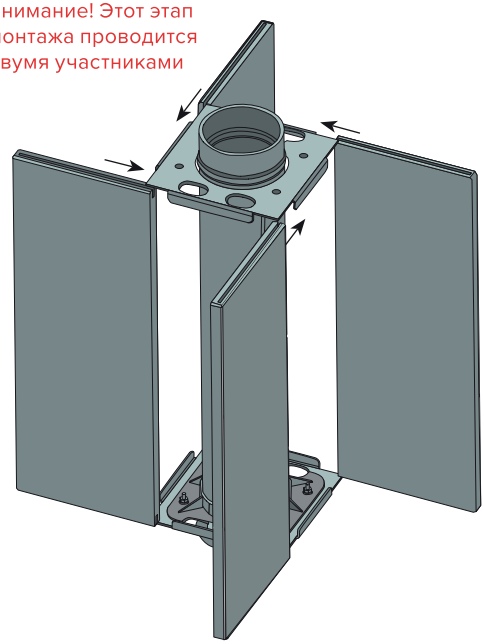

Вид сверху в собранном состоянии

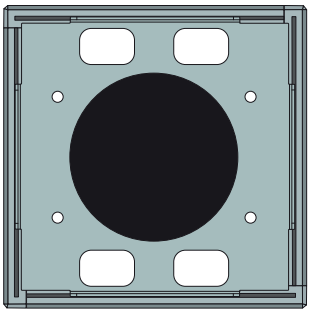

Вариант II

1. Собираем хомут и монтажную площадку скобами вверх на свободной фиксации.

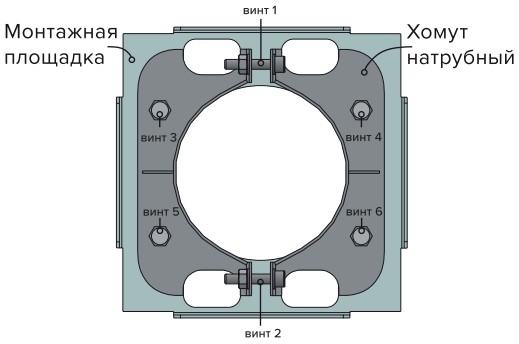

2. Надеваем собранную монтажную площадку (скобами вверх) и хомут на чугунную трубу через верх, жёстко фиксируем винтам в нижней части трубы.

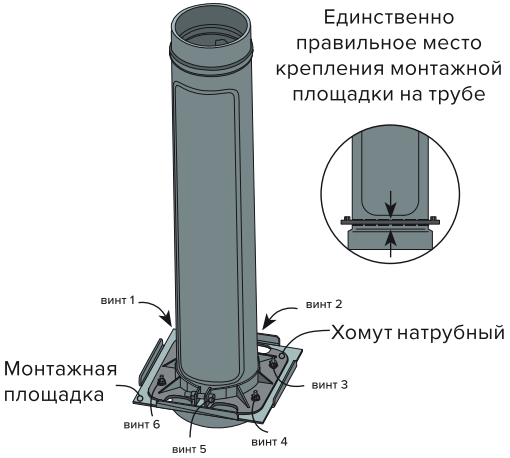

3. Последовательно вставляем (задвигаем) каменные панели так, чтобы в паз на панели вошла скоба на нижней монтажной площадке, как указано на схеме. Следим, чтобы торцы с фаской всегда были «на углу».

4. Устанавливаем собранную монтажную площадку (скобами вниз) и хомут на чугунную трубу поверх каменных панелей, поместив скобы монтажной площадки в пазы на каменных панелях. В финале, затянуть винты на верхней монтажной площадке.

Внимание! Этот этап монтажа проводится двумя участниками

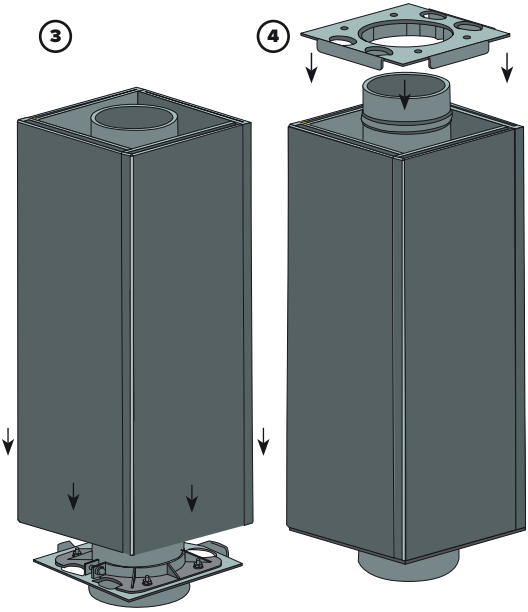

Готово! Вы справились!

PRO METALL

СДЕЛАНО В РОССИИ



Составьте идеальный комплект:
Порталы из натурального камня прекрасно сочетаются с печью «Эйфория» в облицовке «Империя»