BORN®

РУКОВОДСТВО ПО МОНТАЖУ И ЭКСПЛУАТАЦИИ

СЕНСОРНЫЙ ПУЛЬТ УПРАВЛЕНИЯ BORN®TCP, MUSIC, WI-FI
МОДЕЛЬ: TCP 18

Благодарим Вас за выбор сенсорного пульта управления BORN® TCP, music, Wi-Fi

Данная инструкция по установке и эксплуатации предназначена для владельца сауны, либо ответственного за нее лица, а также для электрика, осуществляющего подключение Пульта. После завершения установки сенсорного пульта управления BORN® TCP, music, Wi-Fi данная инструкция должна быть передана владельцу сауны или лицу, ответственному за ее эксплуатацию.

BORN® TCP, music, Wi-Fi предназначен только для управления электрической каменкой и сопутствующим оборудованием в бане или сауне. При использовании в иных целях, производитель не несет ответственности за некоректность работы и прекращает гарантийное обслуживание на Пульт.

С уважением и наилучшими пожеланиями,
Блюденов Антон Александрович
Основатель бренда BORN



Вследствие постоянного совершенствования продукции производитель сохраняет за собой право на внесение изменений в конструкцию, комплектацию и технические характеристики.

Новейшую версию данного руководства всегда можно найти на нашем сайте www.born-rus.ru.

СОДЕРЖАНИЕ

Технические характеристики 6
Размеры пульта управления 7
Монтаж пульта управления 8
Схемы подключения блока управления 8
Рекомендации по подключению BORN® TCP music Wi-Fi 18 9
Установка датчика температуры в сауне и бане 10
Технические параметры 10
Интерфейс и элементы индикации 11
Навигация по меню панели управления 12
Ошибки, возникающие при работе с пультом управления 15
Ошибки E3, E4, E5, E6, E7, E8, E9 15
Синхронизация пульта управленния со смартфоном 16
Комплект поставки 19
Гарантийные обязательства 19
Сроки гарантийного обслуживания 20
Гарантийный талон 20
Свидетельство о приемке 21
Свидетельство о продаже 21
Сведения о ремонтах 22
Для заметок и прочих записей 22

ТЕХНИЧЕСКИЕ ХАРАКТЕРИСТИКИ

Характеристика	**Значение**
Диапазон терморегулирования	от +35 С° до 110 С° градусов, шаг – 1 С°
Датчик температуры	в комплекте
Кабель датчика температуры	5 м (в комплекте), термостойкий
Макс. длина кабеля датчика температуры	до 50 м
Макс. время непрерывной работы каменки при отсутствии нажатия клавиш	до 8 часов
Задержка включения каменки настраивается в диапазоне	от 30 минут до 8 часов
Интервал настройки задержки включения	Шаг 30 минут
Размеры пульта управления (ШхГхВ мм)	155x15x100 мм
Вес пульта управления (без блока мощности)	200 г
Потребление тока (в режиме работы)	Согласно мощности электрокаменки
Напряжение питания	220В / 380В
Мощность подключаемой электрокаменки максимальная	ТСР 18 (до 18 кВт)



ВНИМАНИЕ! Перед подключением убедитесь, что пульт управления совместим с Вашей электрической каменкой.



Для обеспечения противопожарной безопасности перед включением каменки всегда проверяйте, что рядом или над каменкой нет предметов, которые могут загореться.

РАЗМЕРЫ ПУЛЬТА УПРАВЛЕНИЯ

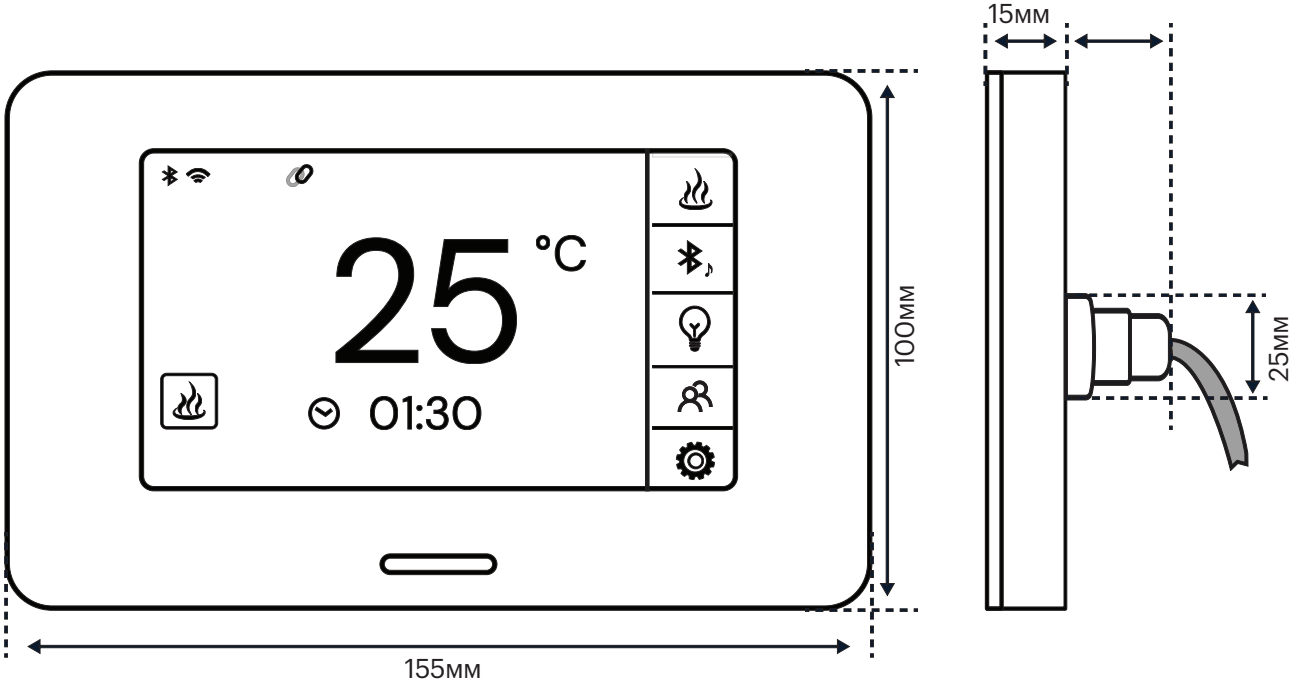

МОНТАЖ ПУЛЬТА УПРАВЛЕНИЯ

Крепление пульта на клейкую основу

Задняя панель пульта управления имеет самоклеющуюся поверхность с красным стикером, который необходимо снять для установки на стену. При выборе данного метода монтажа остается проделать в стене отверстие для вывода кабеля от панели управления.

Монтаж в подготовленную в стене полость

- Подготовьте в стене полость для установки панели управления с отверсием для кабеля;
- Протяните кабель от панели управления через отверстие в полости;
- Промажьте 3М-клеем заднюю поверхность полости и отклейте клеевой стикер (красный) с задней стенки панели управления;
- Установите пульт управления в полость.

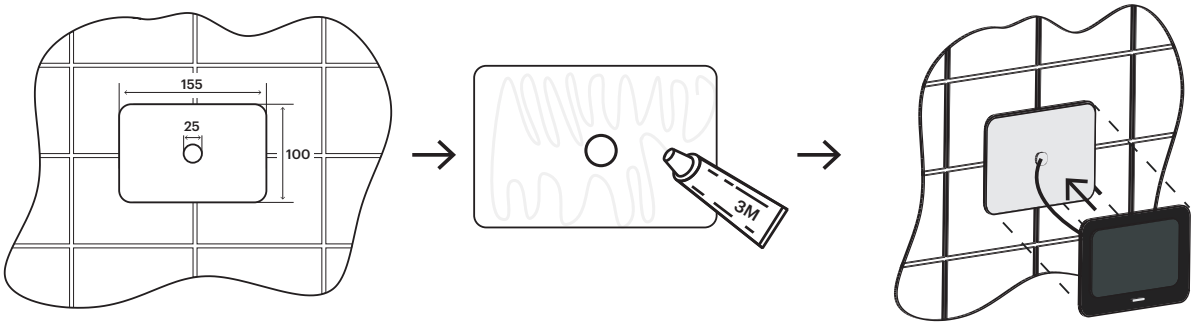

СХЕМЫ ПОДКЛЮЧЕНИЯ БЛОКА УПРАВЛЕНИЯ

ВНИМАНИЕ! Подключение пульта управления и блока мощности к электросети должен выполнять квалифицированный персонал, имеющий необходимый опыт и допуск к выполнению работ с электроустановками до 1000 В. Производитель пульта управления не несет ответственности за неправильное подключение и несоблюдение норм электробезопасности и пожарной безопасности.
Категорически запрещается устанавливать силовой блок и/или пульт управления электрокаменкой внутри парильного помещения. Не допускается встраивание силового блока в стены, установка во влажные и плохо вентилируемые пространства, а также его герметизация, во избежание перегрева компонентов силового блока.

РЕКОМЕНДАЦИИ ПО ПОДКЛЮЧЕНИЮ BORN® TCP MUSIC Wi-Fi 18

Подключаемые к электрокаменке провода должны быть в термостойкой изоляции. Концы проводов должны быть оборудованы наконечниками. Подключение каменки следует проводить через выключатель автоматический (ВА). Рекомендуемое производителем сечение проводов указано в таблице:

Мощность	6 кВт	9 кВт	12 кВт	15кВт	18кВт
Фаза	1 фаза/3 фазы		3 фазы		
Рекомендуемый ток ВА, А	40	20	25	32	40
Сечение медных проводов (силовых, нейтрали, заземление)	6	2,5	4	6	

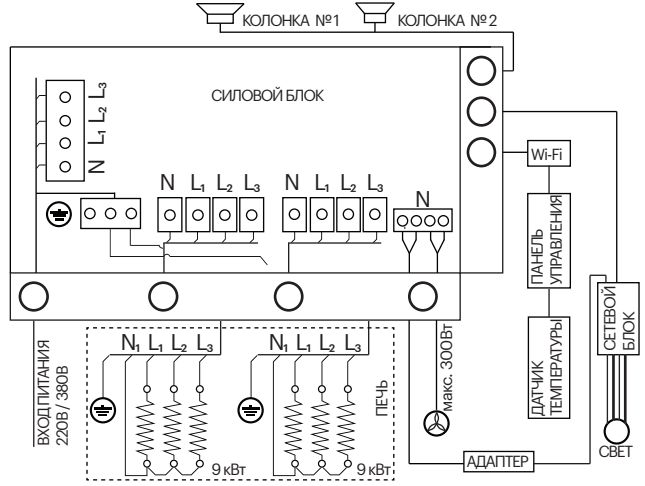

После монтажа электропроводки необходимо провести контрольное включение и осмотр. Для подключения пульта к электрокаменке необходимо использовать пятижильный кабель, согласно схемам подключения, представленным в настоящей инструкции.

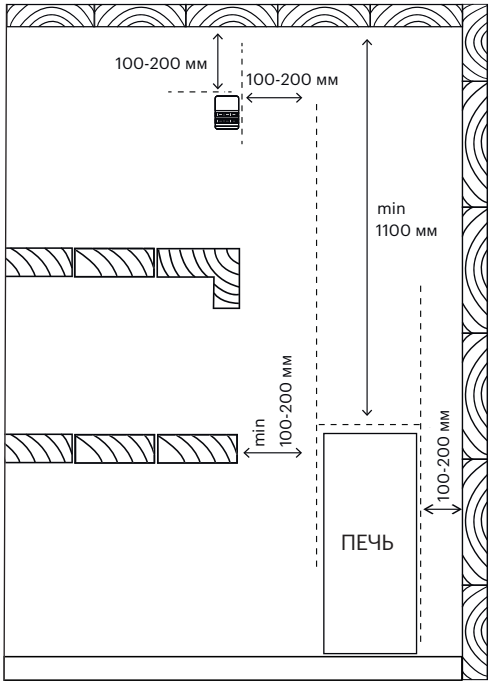

УСТАНОВКА ДАТЧИКА ТЕМПЕРАТУРЫ В САУНЕ И БАНЕ

Для управления каменкой с помощью внешнего пульта управления BORN® TCP music Wi-Fi 18 необходимо установить датчик температуры внутри сауны на расстоянии 100-200 мм от потолка и от края печи (на уровне головы человека, сидящего на верхней полке). Датчик температуры и питающие электрокаменку силовые провода заводятся в парильное помещение через специально проделанные отверстия в стене сауны на расстоянии не менее 100 мм друг от друга, во избежание электромагнитных помех. Подключение датчика температуры осуществляется в специальнй разъем на панели управления BORN® TCP music Wi-Fi 18. При монтаже следует исключить механические повреждения изоляции провода и чувствительного элемента термодатчика. Будьте аккуратны. Кабель датчика температуры имеет длину 5 м и изготовлен из специального жаропрочного силикона и выдерживает температуру до +170°C. Кабель температурного датчика может быть удлинен кабелем такого же или большего сечения, при этом рекомендуется использовать экранированный кабель, особенно если прокладка кабеля происходит рядом с силовым кабелем высокого напряжения.

ВНИМАНИЕ! Не устанавливайте датчик температуры на расстоянии менее 1000 мм от ненаправленного вентилятора или на расстоянии менее 500 мм от вентилятора, действующего в направлении датчика. Поток воздуха вблизи датчика охлаждает датчик и приводит к неточности показаний пульта управления. В результате возможен перегрев каменки. Не допускается установка датчика рядом с электрокаменкой и дверью.

ТЕХНИЧЕСКИЕ ПАРАМЕТРЫ

Условия и характеристики работы				
Номинальное напряжение	1 фаза: AC 220В 3 фазы: AC 380В		Номинальная частота	50/60 Гц
Номинальный ток			Номинальная мощность	Необязательный
Сопротивление изоляции			Класс IP	
Конфигурация нагрузки в единственном числе				
Категория нагрузки	**Номинальное напряжение нагрузки**	**Номиналь - ная частота нагрузки**	**Номинальная мощность нагрузки**	**Другие**
Сауна	**AC220В**	**50/60 Гц**	**1 фаза/ 3 фазы:** до 9 кВт (с распределительной коробкой) **3 фазы:** от 9 до 18кВт (с распределительной коробкой)	
Громкоговоритель	–	–	**8 ОМ/5 Вт*2**	
RGB-подсветка	**AC220В**	–	**< 50 Вт (внешний адаптер)**	
Освещение / вентилятор	**AC220В**	**50/60 Гц**	**< 300 Вт**	

ИНТЕРФЕЙС И ЭЛЕМЕНТЫ ИНДИКАЦИИ

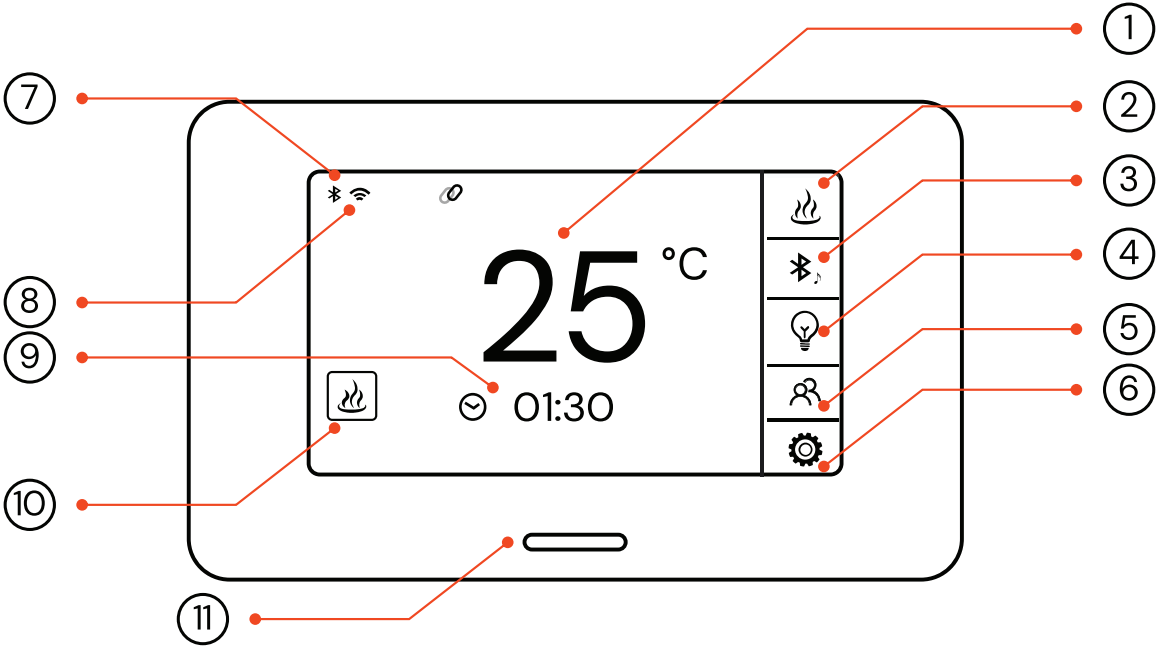

1. Текущая температура (коснитесь, чтобы изменить)
2. Главный экран
3. Подключение устройства по Bluetooth активно
4. Освещение
5. Профили пользователей, настройки профилей
6. Общие настройки
7. Подключение к устройству по bluetooth активно
8. Подключение к Wi-Fi активно
9. Установленное время работы печи
10. Включить печь
11. Включить / выключить панель управления

НАВИГАЦИЯ ПО МЕНЮ ПАНЕЛИ УПРАВЛЕНИЯ

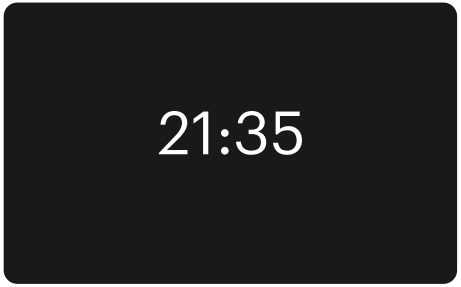

Текущее реальное время



Запрос пароля

Пульт запрашивает пароль, в ситуациях, когда это необходимо, для обеспечения дополнительной безопасности использования каменки, сауны и иного оборудования. Установить новый, изменить или отключить пароль можно в разделе меню «Настройки».

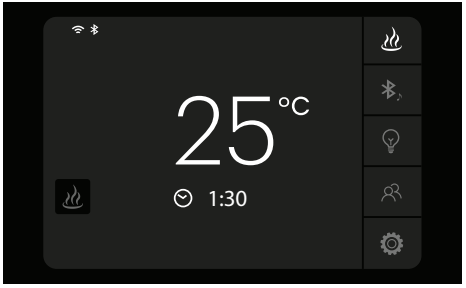

Текущая температура в градусах Цельсия (на данном примере это 25С) и установленное время работы печи (на данном примере это 1 час 30 минут – по истечении данного времени печь выключится автоматически)

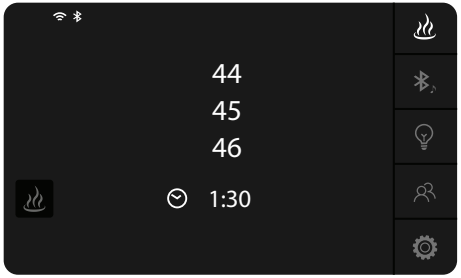

Настройка температуры в парной

Чтобы выставить температуру в парной без выбора профиля пользователя, нажмите на показатель температуры на главном экране («1» на стр. 12) и выберите нужный показатель. Листайте вверх-вниз, чтобы изменить.

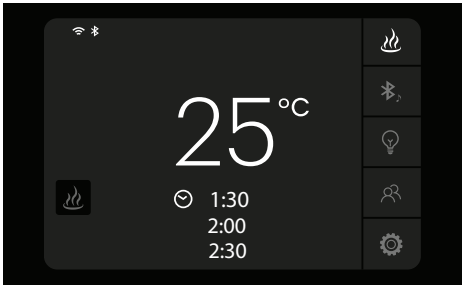

Настройка рабочего времени печи (выключение в установленное время)

Чтобы выставить время работы печи без выбора профиля пользователя, нажмите на текущее установленное время работы печи на главном экране («9» на стр. 12) и выберите нужный показатель. Листайте вверх-вниз, чтобы изменить.Выбранный показатель обозначает время, по истечению которого печь будет выклю-чена автоматически (макс. – 8 часов).

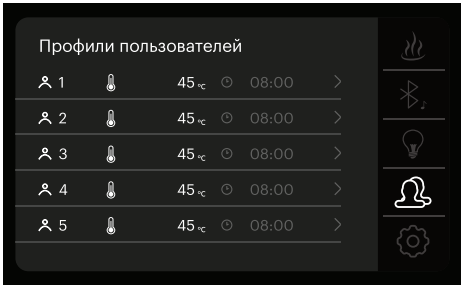

Пользователи / профили

В системе существует 5 профилей, каждый из которых можно настроить индивидуально по температуре и времени работы. Для запуска настроек профиля нажмите на него. Для изменения профиля, нажмите на параметр рядом с профилем и измените значение температуры или времени на собственное.

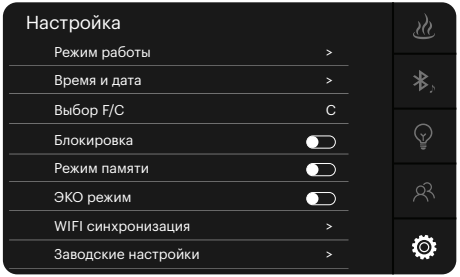

Меню настроек

В меню настроек можно настроить режимы работы по расписанию («Режим работы»), установить верные время и дату («Время и дата»), выбрать, в какой системе измерения показывать температуру - Фаренгейт или Цельсий («Выбор F/C»), вклю-чить / выключить блокировку с паролем («Блокировка»), включить / выключить запоминание текущих настроек для следующего включения («Режим памяти»), включить / выключить ЭКО-режим – каменка не будет нагревать парную выше 100 градусов по Цельсию («ЭКО режим»), настроить синхронизацию с роутером и удаленное управ-ление («WIFI-синхронизация») или сбросить настройки до заводских («Заводские настройки»).

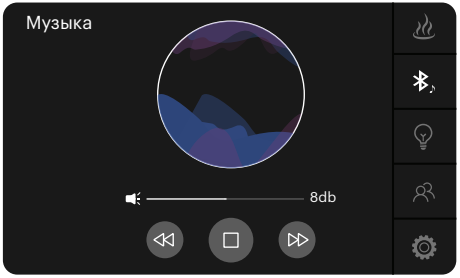

Bluetooth / воспроизведение музыки с телефона на колонках через ПУ

После перехода в меню Bluetooth, пульт предложит подключиться к bluetooth «SANJUN_MUSCI». Сделайте это в настройках своего телефона или плеера. После подключения, необходимо открыть приложение с музыкой на телефоне и включить музыку/ начать воспроизведение в плеере. Музыка через пульт будет передаваться на колонки в парной. А с помощью пульта можно будет управлять переключением песен или остановить / продолжить воспроизведение.Для того, чтобы вы могли воспроизво-дить музыку в сауне, необходимо подключить к пульту колонки.

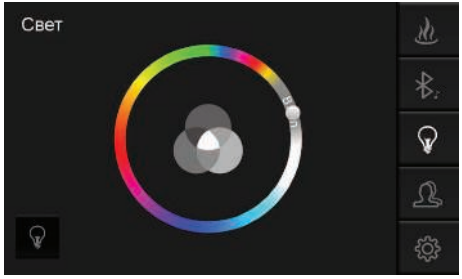

Текущая температура (в градусах Цельсия)

Вы можете установить RGB-подсветку в сауну/ баню и управлять ею с помощью пульта управления, меняя цвет и атмосферу в парной.

ОШИБКИ, ВОЗНИКАЮЩИЕ ПРИ РАБОТЕ С ПУЛЬТОМ УПРАВЛЕНИЯ

При работе с пультом управления могут возникать ошибки, появляющиеся по различным причинам. Если при подключении, работе пульт управления обнаружит ошибку, в левом верхнем углу появится красный треугольник с предупреждающим восклицательным знаком.Нажмите на треугольник и пульт покажет ошибку, которую он обнаружил.

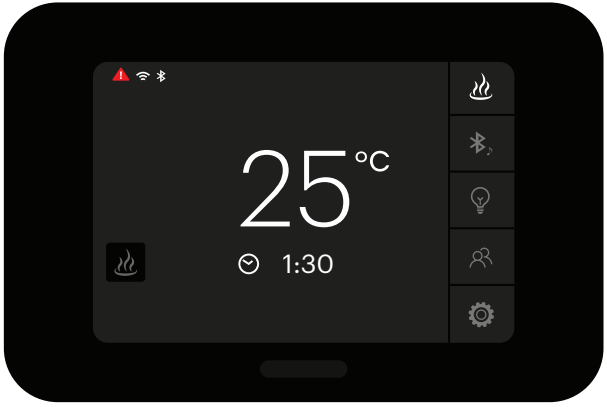

ОШИБКИ E3, E4, E5, E6, E7, E8, E9

Уважаемый покупатель, при возникновении ошибок E-типа и любых вопросов, связанных с подключением, эксплуатацией и обслуживанием техники BORN®, обращайтесь на Горячую линию BORN

8 800 222–71–63

Проблема передачи сигнала между основной и вспомогательной клавиатурой

Проверьте соединение кабеля между силовым блоком и электрической каменкой.

Сбой связи с электрокаменкой / парогенератором* и панелью управления

Проверьте соединение кабеля между силовым блоком и электрической каменкой.

Разомкнутая цепь с датчиком температуры

Ошибка появляется при физическом повреждении датчика температуры или кабеля датчика температуры. Если данная ошибка появилась при первом подключении пульта, убедитесь в правильности установки кабеля. Если ошибка не исчезает, позвоните на горячую линию BORN® и сообщите о неисправности.

Панель управления не реагирует на касания

Экран панели управления может не срабатывать при наличии на экране конденсата. Для корректного отклика экрана протрите его сухой тканевой салфеткой и продолжите работу.

После устранения неисправности включите, а затем выключите каменку. Индикатор ошибки исчезнет, если проблема устранена.

* – в данном случае под парогенератором подразумевается электрическая каменка. Данная ошибка допущена при прошивке пульта управления в некоторых версиях пульта.

СИНХРОНИЗАЦИЯ ПУЛЬТА УПРАВЛЕНИЯ СО СМАРТФОНОМ

Для первоначальной настройки и создания учетной записи скачайте приложение Smart Life в «App Store» для iOS или в «PlayМаркет» для Android.

Внимание:
- Перед синхронизацией смартфона с пультом управления BORN®TCP music, Wi-Fi 18 проверьте подключение пульта к сети Wi-Fi.
- Во время добавления устройства в мобильное приложение Smart Life ваш смартфон должен быть подключен к той сети Wi-Fi, к которой вы собираетесь подключить устройство, т.к. имя сети берется из настроек смартфона.
- Устройство работает только в сети 2,4ГГц, сети 5 ГГц не поддерживаются.
- Сеть Wi-Fi должна иметь пароль, сети без пароля не поддерживаются.



Шаг 1:
Запустите приложение Smart Life на смартфоне. Если учетная запись уже есть- то используйте вход с использованием уже существующей учетной записи. Если учетной записи нет- выбираем "Создать новую учетную запись"

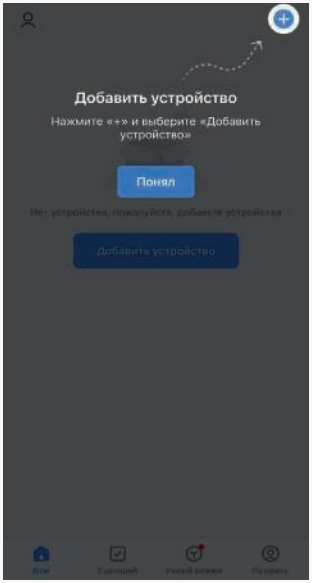

Шаг 2:
Нажмите на кнопку «Добавить устройство» или значок "+", который обычно располагается в правом верхнем углу экрана.

Внимание: одна учетная запись Smart Life может использоваться только на одном смартфоне .

Шаг 3:
Приложение предложит вам выбрать типустройства, которое выхотите добавить. В меню слева листаем до вкладки "Другое" и выбираем ее. В открывшемся меню так же выбираем "Другое"



Шаг 4:
В всплывающем окне "Шлюз не доступен" нажимаем выбираем "Настройки".



Шаг 5:
Выбор Wi-Fi сети и ввод пароля. Приложение Smart Life обнаружит ваше устройство и предложит подключить его к вашей Wi-Fi сети. Введите пароль от Wi-Fi, если это потребуется. Нажмите "Далее"

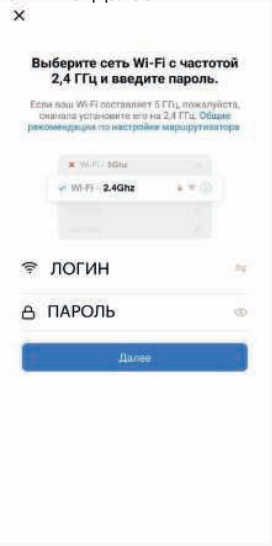

Перед подключением устройства желательно включить Bluetooth, это позволяет быстрее найти устройство.
При подключении устройства к сети Wi-Fi Вы должны находиться рядом с ним, в зоне действия сети Wi-Fi.
Если устройство не удалось подключить, выполните "Сброс до заводских настроек" на пульте управления пройдя в раздел "Общие настройки".

Шаг 6:
Необходимо проверить - мигает ли индикатор на блоке питания пульта управления.



Шаг 7:
Выберите скорость соответствующую вашему индикатору.

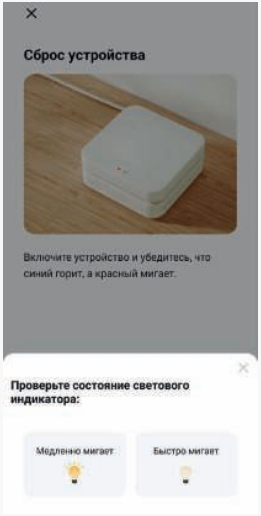

Шаг 8:
После успешного подключения устройство появится в списке приложения Smart Life.

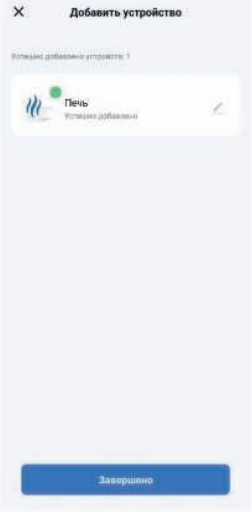

КОМПЛЕКТ ПОСТАВКИ

Панель управления BORN®TCP music, Wi-Fi 18	1 шт
Силовой блок	1 шт
Блок Wi-Fi	1 шт
Влагостойкие колонки 10w с декоративными накладками	2 шт
Датчик температуры с проводом (5 м), декоративная накладка	1 шт
RGB-контроллер светодиодной ленты	1 шт
Блок мощности для RGB-ленты	1 шт

Производитель оставляет за собой право в любой момент, без обязательного извещения, вносить изменения в комплектацию, дизайн и характеристики, не ухудшающие потребительские свойства и качество товара.

ГАРАНТИЙНЫЕ ОБЯЗАТЕЛЬСТВА

Изготовитель оставляет за собой право отказать в удовлетворении требований потребителей по гарантийным обязательствам в случае несоблюдения условий эксплуатации, установки изделия, умышленных или неосторожных действий покупателя (потребителя) или третьих лиц, повлекших повреждение изделия. В течении срока гарантии, указанного в разделе «Сроки гарантийного обслуживания», производитель обязуется исправлять неисправности, связанные с дефектом производства продукции или используемых компонентов и материалов, при условии, что продукт использовался по назначению в соответствии с данной инструкцией.

Гарантия не распространяется на изделия с повреждениями, вызванные:

- неправильной эксплуатацией, небрежным обращением, нарушением правил хранения, неправильным подключением, несоблюдением прилагаемого Руководства пользователя;
- механическими воздействиями;
- неквалифицированным ремонтом и другим вмешательством, повлекшим изменения в конструкции изделия;
- повреждением электрических шнуров;

Гарантия не распространяется на элементы и детали, имеющие естественный износ. При этом под естественным износом понимают последствия эксплуатации изделия, вызвавшие ухудшение его технического состояния и внешнего вида из-за длительного использования данного изделия.

Замена в изделии неисправных частей (деталей, узлов, сборочных единиц) в период гарантийного срока не ведет к установлению нового гарантийного срока на все изделие, либо на замененные части.

Гарантия не распространяется на неисправности, вызванные несоблюдением рекомендаций, описанных в данном Руководстве.

- использованием чистящих средств, не предусмотренных данным Руководством пользователя;
- использованием нестандартных (неоригинальных) расходных материалов, принадлежностей, запасных частей;
- подключением в сеть с напряжением, отличным от указанного в Руководстве пользователя изделия, или с несоответствием параметров питающей сети государственным стандартам Российской Федерации;
- обстоятельствами непреодолимой силы (пожар, наводнение, молния).

СРОКИ ГАРАНТИЙНОГО ОБСЛУЖИВАНИЯ

	Условия использования	
Срок гарантийного обслуживания (с момента полу - чения покупателем товара)	**При использовании в семейных домашних банях и саунах**	**При использовании в коммерческих банях и саунах**
Управляющее оборудование BORN	12 месяцев	3 месяца

ГАРАНТИЙНЫЙ ТАЛОН

- Гарантия на комплект при использовании в домашних и семейных банях и саунах – 1 год, при использовании в коммерческих банях и саунах – 3 месяца с момента продажи, указанного в гарантийном талоне, но не более 18 месяцев от даты выпуска (определяется по серийному номеру изделия). Гарантийные обязательства не распространяются на дополнительное оборудование, не входящее в комплект поставки производителя.
- В течение гарантийного срока производитель устройства гарантирует бесплатный ремонт вышедшего из строя устройства, либо замену его на новое, по своему усмотрению, при соблюдении следующих требований:
- Соблюдение условий монтажа, подключения, эксплуатации и хранения, указанных в настоящем Руководстве;
- Отсутствие механических повреждений;
- Отсутствие электрических повреждений контроллера и других компонентов устройства;
- Отсутствие пробоя, вызванного высоковольтным разрядом;
- Отсутствие признаков попадания внутрь корпуса грязи, влаги и пыли.
- Гарантийный ремонт пульта управления осуществляется при предъявлении заполненного гарантийного талона со штампом продавца, подписью продавца и датой продажи.

Для решения вопросов, связанных с гарантийным и постгарантийным обслуживанием, обращайтесь на Горячую линию BORN® (Звонок по РФ бесплатный):

8 800 222–71–63
(служба информационной поддержки).

СВИДЕТЕЛЬСТВО О ПРИЕМКЕ

Наименование и модель (прописью)	
Дата изготовления	Число _____ Месяц _____ Год _____ г. серийный № _____
Контролер качества (ФИО, подпись)	_____ / _____
Упаковщик (ФИО, подпись)	_____ / _____
Электрическая каменка изготовлена согласно конструкторской документации. Разработчик и изготовитель: ИП Блюденов А.А Россия, г.Тольятти	

СВИДЕТЕЛЬСТВО О ПРОДАЖЕ

Заполняется продавцом

Наименование торгующей организации	_____ _____ _____
Модель / мощность	BORN®TCP music, Wi-Fi 18 ☐
	Серийный номер
Наименование и модель (прописью)	
Дата продажи	Число _____ _____ Год _____ г.

Изделие на работоспособность ___ ,комплектность ___ и отсутствие механических повреждений ___ проверено, с условиями гарантийного обслуживания ознакомлен(а) и согласен(согласна):

Покупатель	**Продавец**
_____ / _____	_____ / _____
расшифровка / подпись	расшифровка / подпись

СВЕДЕНИЯ О РЕМОНТАХ

Дата сдачи в ремонт	Описание неисправности	Гарантийный случай (да/нет)	Дата возврата из ремонта	Подпись и ФИО ответственного за ремонт лица, печать организации

ДЛЯ ЗАМЕТОК И ПРОЧИХ ЗАПИСЕЙ

Подписывайтесь на наши социальные сети:

Вконтакте – https://vk.com/born_rus_ru
Telegram – https://t.me.born_rus_ru
YouTube – https://www.youtube.com/@born-rus


25 °C
01:30